DOMETIC

CLIMATE CONTROL COOLAIR

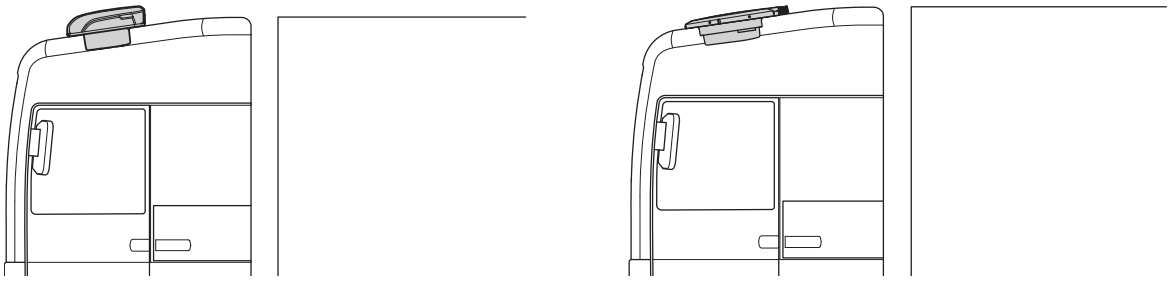

RTX1000, RTX2000, SPX1200T

EN **Assembly kit for Scania NG Highline and Topline**
Installation Manual 3

DE **Montagesatz für Scania NG Highline und Topline**
Montageanleitung 17

FR **Kit de montage pour**
Instructions de montage. 32

ES **Juego de montaje para**
Instrucciones de montaje 45

PT **Kit de montagem para**
Instruções de montagem 60

IT **Set di montaggio per**
Indicazioni di montaggio 76

NL **Montageset voor**
Montagehandleiding 91

DA **Monteringssæt til**
Monteringsvejledning 105

SV **Monteringssats för**
Monteringsanvisning 118

NO **Monteringssett for**
Monteringsanvisning 131

FI **Asennussarja**
Asennusohje 144

RU **Монтажный комплект для**
Инструкция по монтажу 157

PL **Zestaw montażowy do**
Instrukcja montażu 173

SK **Montážna súprava pre**
Návod na montáž 188

CS **Montážní sada pro vozidla**
Návod k montáži. 201

HU **Szerelőkészlet a következőkhöz:**
Szerelési útmutató 214

© 2023 Dometic Group. The visual appearance of the contents of this manual is protected by copyright and design law. The underlying technical design and the products contained herein may be protected by design, patent or be patent pending. The trademarks mentioned in this manual belong to Dometic Sweden AB. All rights are reserved.

Please read these instructions carefully and follow all instructions, guidelines, and warnings included in this product manual in order to ensure that you install, use, and maintain the product properly at all times. These instructions MUST stay with this product.

By using the product, you hereby confirm that you have read all instructions, guidelines, and warnings carefully and that you understand and agree to abide by the terms and conditions as set forth herein. You agree to use this product only for the intended purpose and application and in accordance with the instructions, guidelines, and warnings as set forth in this product manual as well as in accordance with all applicable laws and regulations. A failure to read and follow the instructions and warnings set forth herein may result in an injury to yourself and others, damage to your product or damage to other property in the vicinity. This product manual, including the instructions, guidelines, and warnings, and related documentation, may be subject to changes and updates. For up-to-date product information, please visit documents.dometic.com.

Contents

1 Explanation of symbols 4

2 Safety instructions 4

2.1 Using the device 4

2.2 Handling electrical cables 5

3 Target group 5

4 Intended use 5

4.1 RTX1000, RTX2000 6

4.2 SPX1200T 6

5 Scope of delivery 7

6 Accessories 7

7 Installation 8

7.1 Notes on installation 8

7.2 Removing the roof hatch 9

7.3 Preparing the unit fixings 9

7.4 Preparing the unit (RTX1000/2000 only) 10

7.5 Mounting the adapter frame 10

7.6 Attaching the seal to the adapter frame 10

7.7 Fitting the unit in the roof hatch 11

7.8 Routing the electrical power supply leads 11

7.9 Installing supply lines to the compressor unit (SPX1200T only) 12

7.10 Fixing the cover frame 13

8 Configuring the system software 13

8.1 Entering and exiting configuration mode 13

8.2 P.01: Low voltage shut-down 14

8.3 P.02: Unit for temperature display 15

9 Technical data 16

1 Explanation of symbols

DANGER!
Safety instruction: Indicates a hazardous situation that, if not avoided, will result in death or serious injury.

WARNING!
Safety instruction: Indicates a hazardous situation that, if not avoided, could result in death or serious injury.

NOTICE!
Indicates a situation that, if not avoided, can result in property damage.

NOTE
Supplementary information for operating the product.

2 Safety instructions

2.1 Using the device

WARNING! Failure to obey these warnings could result in death or serious injury.

Risk of injury

- Only use the parking cooler for the purpose specified by the manufacturer and do not make any alterations or structural changes to the device.
- Do not use the parking cooler if it is visibly damaged.
- The parking cooler must be installed safely so that it cannot tip over or fall down.
- Installation, maintenance and repair work may only be carried out by qualified personnel from a specialist company who are familiar with the risks involved and the relevant regulations.
- Do not use the parking cooler near flammable fluids and gases.
- Do **not** undo the upper cover of the parking cooler in the event of a fire. Use approved extinguishing agents instead. Do not use water to extinguish fires.

NOTICE!

Damage hazard

- Operating parking cooler with voltages other than those specified can result in damage to the devices.
- Do not operate the parking cooler if the ambient temperature is below 0 °C.

- Please inform your vehicle manufacturer if the height entered in your vehicle documents needs to be altered due to the installation of the parking cooler.
  - RTX1000/2000 height: 180 mm
  - SPX1200T height: 60 mm
- Disconnect all power supply lines when working on the parking cooler (cleaning, maintenance, etc.).

2.2 Handling electrical cables

NOTICE!

Damage hazard

- Use cable ducts to lay cables through walls with sharp edges.
- Do not lay loose or bent cables next to electrically conductive materials (metal).
- Do not pull on the cables.
- Attach and lay the cables in such a manner that they cannot be tripped over or damaged.
- The electrical power supply may only be connected by a specialist workshop.
- The connection to the vehicle's electrical system should be protected as follows:
  - Power supply: 40 A
  - Voltage monitor: 2 A
- Never lay power supply lines (battery leads) in the vicinity of signal or control cables.

3 Target group

The mechanical and electrical installation and setup of the device has demonstrated skill and knowledge related to the construction and operation of automotive equipment and installations, and who is familiar with the applicable regulations of the country in which the equipment is to be installed and/or used, and has received safety training to identify and avoid the hazards involved.

4 Intended use

The parking cooler is used to supply the interior of the driver cab with cool and dehumidified air.

The parking cooler is designed for stationary use. It can be used while driving.

The parking cooler is not suitable for installation in construction machines, agricultural machines or similar equipment. They will not work properly if exposed to strong vibrations.

This product is only suitable for the intended purpose and application in accordance with these instructions.

This manual provides information that is necessary for proper installation and/or operation of the product. Poor installation and/or improper operating or maintenance will result in unsatisfactory performance and a possible failure.

The manufacturer accepts no liability for any injury or damage to the product resulting from:

- Incorrect assembly or connection, including excess voltage
- Incorrect maintenance or use of spare parts other than original spare parts provided by the manufacturer
- Alterations to the product without express permission from the manufacturer
- Use for purposes other than those described in this manual

Dometic reserves the right to change product appearance and product specifications.

NOTE
As the parking cooler uses R134a as refrigerant with a GWP > 150, there may be national restrictions for installation the parking cooler on certain vehicles (i.e. the EU MAC directive 2006/40/EC). Check upfront the national requirements or contact your Dometic representative, if it is allowed to install the parking cooler on your vehicle.

4.1 RTX1000, RTX2000

The installation kit enables the installation of a CoolAir RTX1000 or RTX2000 parking cooler in a roof ventilation opening (hatch) provided at the plant in a Scania NG 2017 driver cab.

4.2 SPX1200T

The installation kit enables the installation of a CoolAir SPX1200T roof evaporator in a roof ventilation opening (hatch) provided at the plant in a Scania NG 2017 driver cab.

5 Scope of delivery

CoolAir RTX1000/RTX2000, SPX1200T installation kit for Scania NG 2017

Item in fig. 1	Part designation	Quantity
①	Thread insert with flange M6 **(RTX only)**	12
②	Thread insert with flange M8 **(RTX only)**	22
③	Spacer sleeve L = 40 mm, ∅ 10 mm	8
④	Adapter frame	1
⑤	Allen screw with rounded head and flange M8 x 16	6
⑥	Allen screw with rounded head and flange M6 x 16	22
⑦	Washer M6	18
⑧	Self-locking nut M6	14
⑨	Anti-loss washer	16
⑩	Spacer sleeve 8,4 x 14 x 43	16
⑪	Rear bracket	1
⑫	Front bracket	1
⑬	Washer 8,5 x 20	16
⑭	Hex screw M8 x 65	16
⑮	Cover frame Scania	1
⑯	Allen screw with cylindrical head M6 x 95	4
⑰	2.9 m insulating tape (profile: 10 x 20 mm)	1
⑱	Connection cable 6 mm² x 4 m	1
⑲	Cable binder	1
⑳	1/4" hexagon bit	1
–	Installation manual	1

6 Accessories

Available as accessories (not included in the scope of delivery):

Part designation	Ref. no.
Connection cable 6 mm² x 11 m	9100300108
Electrical fuse connection set RTX	9100300110

7 Installation

CAUTION!
Incorrect installation of the parking cooler may place the safety of the user at risk.
The manufacturer accepts no liability whatsoever for personal injury or property damage if the parking cooler is not installed according to this installation manual.

NOTICE! Damage hazard
- The parking cooler may only be installed by qualified personnel from a specialist company. The following information is intended for technicians who are familiar with the guidelines and safety precautions to be applied.
- The manufacturer only assumes liability for parts included in the scope of delivery. The validity of the warranty expires if the device is installed together with third-party parts.
- Check whether the roof of the vehicle is able to support the weight of a person before climbing onto it. Ask the vehicle manufacturer about the permitted roof loads.

7.1 Notes on installation

The following tips and guidance should be followed when installing the parking cooler:

WARNING! Electrical shock
Before carrying out any work on electrically operated components, make sure that they are disconnected from the power supply.
Before installing the parking cooler, disconnect all connections to the vehicle battery.

- The GPS aerial has to be repositioned in order to install the parking cooler.
- Before installing the parking cooler, check whether any vehicle components could be damaged or have their function impaired as a result of the installation.
  Check the dimensions of the system to be installed (fig. **2**).
  The dotted line indicates the middle of the roof hatch opening.
- The top cowl of the parking cooler can be painted (fig. **3**). The manufacturer recommends that the painting is done by a specialist paint shop.
- Before installation, check with the vehicle manufacturer whether the vehicle body is designed for the static weight of the parking cooler and the dynamic loads created by it when the vehicle is in motion. The manufacturer of the parking cooler accepts no liability whatsoever in that regard.

- The downward slope of the roof in forward direction in the area where the unit is installed must not be more than:
  - RTX1000: 8°
  - RTX2000: 20°
  - SPX1200T: 17°
- The assembly parts supplied must not be modified during installation.
- The ventilation openings must not be covered over (minimum distance from other external attachments: 100 mm).
- Follow the vehicle manufacturer's guidelines when installing the system and establishing the electrical connections.

NOTE
After installation of the system, the pre-set parameters on the system software must be checked (chapter "Configuring the system software" on page 13).

7.2 Removing the roof hatch

Proceed as follows (fig. **6**):

➤ Remove all screws and fixings for the existing roof hatch.

➤ Take out the roof hatch.

➤ Remove the sealant around the opening so that the surface is clean and free of grease.

NOTE
Dispose of all waste material, glue, silicon and seals separately. When doing so, follow the waste disposal requirements applicable in your local area.

7.3 Preparing the unit fixings

➤ Mount the front and rear bracket to the cab roof as shown (fig. **7**).

➤ Pre-assemble the fastening material to the brackets as shown (fig. **8**).

7.4 Preparing the unit (RTX1000/2000 only)

NOTICE! Damage hazard
When preparing the unit on the work surface, make sure it is secured against falling off.
Make sure that the work surface is clean and level to ensure that the unit is not damaged.

Proceed as follows (fig. 9):

- ➤ Place the parking cooler on a work surface with the casing facing down.
- ➤ Screw in the 12 self-threading M6 thread inserts in the corresponding blind holes as shown.
  To do so, use a 5 mm hexagon bit.
- ➤ Screw in the 22 self-threading M8 thread inserts in the corresponding blind holes as shown.
  To do so, use the 1/4" bit supplied.

7.5 Mounting the adapter frame

NOTICE! Damage hazard
Ensure that the surface where the seal between the unit and the adapter frame is to be glued is clean (free of dust, oil, etc.).

- ➤ Apply a flexible, non-hardening butyl sealant (e.g. SikaLastomer-710) to the circumferential groove in the adapter frame (fig. 10).
- ➤ Mount the adapter frame as shown (fig. 11).

7.6 Attaching the seal to the adapter frame

- ➤ Glue the sealing strip into the adapter frame (fig. 12 A).
  Follow the contour of the adapter frame.
- ➤ Apply a flexible, non-hardening butyl sealant (e.g. SikaLastomer-710) to the join between the ends of the sealing strip and to the top edge of the sealing strip (fig. 12 B).

7.7 Fitting the unit in the roof hatch

CAUTION! Risk of injury
Only install the unit in support of e. g. second person, crane, working platform. The work safety must be guaranteed at all times.

➤ Place the parking cooler centrally and facing forwards in the roof hatch opening (fig. 13).

NOTE
Once the unit is in position on the vehicle roof, the seal should make contact all the way round. Only then can a reliable seal be achieved.

NOTICE! Damage hazard
Do not exceed the specified tightening torque under any circumstances. That is the only way to ensure that the threaded plugs are not pulled out.

➤ Fix the parking cooler in place as illustrated (fig. 13).

7.8 Routing the electrical power supply leads

DANGER! Explosion hazard
For EX/III and FL vehicles (according to ADR guideline), a battery master switch must be installed.

WARNING! Risk of injury
- The electrical connections may only be made by competent technical staff with the appropriate specialist knowledge.
- Before carrying out any work on electrically operated components, make sure that they are disconnected from the power supply.

NOTICE! Damage hazard
- The connection to the vehicle's electrical system should be protected by a 40 A fuse for the power supply and a 2 A fuse for the voltage monitor.
- The battery must be capable of supplying the required current and voltage (chapter “Technical data” on page 16).
- Route the power supply lead stressless and secure it with cable binders in appropriate intervals.

Connect the unit directly to the main power distribution box.
Ask your vehicle manufacturer for the specifications of the main power distribution box.

Route the power supply lead as illustrated (fig. 14):

➤ Run the wiring loom to the main power distribution box along a route where it is protected.

➤ Connect the negative lead (black) for the power supply.

➤ Connect the negative lead (black) for the voltage monitor.

➤ Connect the positive lead (red) for the power supply via a 40 A fuse.

➤ Connect the positive lead (red) for the voltage monitor via a 2 A fuse.

➤ Connect the wiring loom to the unit and fix with a cable tie in a suitable position (fig. 14 **2.**).

7.9 Installing supply lines to the compressor unit (SPX1200T only)

Observe the following instructions when installing the supply lines:

- Also observe the installation instructions for the compressor unit.
- The maximum cable length between the evaporator and compressor unit is 4.20 m (fig. 14).
- When installing and bending supply lines, avoid narrow radii. Use a suitable round object as a bending aid. A radius which is too narrow will buckle the refrigerant line, and the parking cooler will be inoperable.

➤ Shorten any supply line which is not needed by bending a curve.

➤ Apply packing compound (fig. 14 1) to prevent water entering between the rear wall of the truck and the clip.

NOTE
If you wish to avoid damaging the rear wall of the truck (drilling a hole), you can also apply the clip using a suitable adhesive. Observe the instructions provided by the adhesive manufacturer.

➤ Fasten the supply lines to the rear wall of the truck using the clips provided (fig. 14 3).

➤ Insert the corrugated piping in the holder provided (fig. 14 2).

➤ Put the cover on (fig. 14 4).

7.10 Fixing the cover frame

NOTICE! Damage hazard
Tighten the screws carefully in order not to damage the cover frame.

➤ Fix the cover frame in place as illustrated (fig. **15**).

8 Configuring the system software

Before the system is first put into operation, the control unit settings can be adjusted to suit the various installation conditions. Those adjustments must be made by the installer (fig. **5**).

Display indication	Parameter	Meaning	Factory setting
P.01	Low voltage shut-down	The battery monitor shuts down the system at the voltage defined here.	22.8 V
P.02	Unit for temperature display	The temperature can be displayed in °C or °F.	°C

NOTE
Configuration mode can still be activated if the low voltage cut-out has switched off the system and only residual voltage is available.

8.1 Entering and exiting configuration mode

1. Press and hold the ☰ button.
2. Press and hold the ⏻ button for longer than 3 s.

✓ The display shows the ⚙ symbol.

✓ The parking cooler switches to configuration mode.

✓ The display shows "P.01" and the ⚠ symbol flashes.

3. Scroll through the menu by pressing the △ or ▽ button to select the desired menu item.
4. Press the ☰ button to open the desired menu item.
5. Press and hold the ⏻ button for longer than 3 s to exit configuration mode.

8.2 P.01: Low voltage shut-down

The battery monitor protects the battery against discharging excessively.

NOTICE! Damage hazard
If the unit is switched off by the battery monitor, it means the battery charge level is low. Avoid repeated starting or using electrical equipment. Make sure that the battery is recharged. As soon as the required voltage is available again, the system can be operated again.

If only the power supply voltage specified here is available to the parking cooler, the system is switched off.

1. Switch to configuration mode (chapter "Entering and exiting configuration mode" on page 13).

✓ The display shows "P.01" and the symbol flashes.

2. Press the button to change the setting.

✓ The current setting is displayed.

3. Use the △ or ▽ button to select the voltage level for low voltage shut-down.

   The low voltage shut-down setting can be adjusted in 0.1 V increments from 20.0 V to 23.5 V.

NOTE
The level for the low voltage shut-down should not be set any lower than the minimum battery voltage required to be able to start the engine under any conditions.
As a rule that should be no less than 22 V.

4. Press the button to save the setting.

✓ The set value is saved and is then applied when the system is restarted.

✓ You are then returned to the menu and can select another menu item by pressing the △ or ▽ button.

8.3 P.02: Unit for temperature display

The system can display the room temperature in °C or °F.

1. Switch to configuration mode (chapter "Entering and exiting configuration mode" on page 13).

✓ The display shows "P.01" and the symbol flashes.

2. Press the △ or ▽ button to select the menu item P.02.

✓ The display shows "P.02" and the symbol lights up.

3. Press the button to change the setting.

✓ The code for the current setting is displayed:
- 0: °C
- 1: °F

4. Use the △ or ▽ button to select the desired temperature unit.
5. Press the button to save the setting.

✓ The set value is saved and is then applied when the system is restarted.

✓ You are then returned to the menu and can select another menu item by pressing the △ or ▽ button.

9 Technical data

	CoolAir	
	RTX1000	**RTX2000**
Cooling capacity:	1200 W	2000 W
Rated input voltage:	24 V⎓ (20 V⎓ – 30 V⎓)	
Max. current consumption:	5 – 25 A	5 – 29 A
Operating temperature range:	+5 to +52 °C	
Low voltage shutdown:	Configurable (chapter "P.01: Low voltage shutdown" on page 14)	
Refrigerant:	R134a	
Global warming potential (GWP):	1430	
Noise emission:	< 70 dB(A)	
Dimensions (L x B x H):	645 x 860 x 308 mm	
Weight:	approx. 23 kg	approx. 32 kg

	CoolAir SPX1200T
Cooling capacity:	1200 W
Rated input voltage:	24 V⎓ (20 V⎓ – 30 V⎓)
Max. current consumption:	5 – 25 A
Operating temperature range:	+5 bis +52 °C
Low voltage shutdown:	Configurable (chapter "P.01: Low voltage shutdown" on page 14)
Refrigerant:	R134a
Global warming potential (GWP):	1430
Noise emission:	< 70 dB(A)
Dimensions (L x B x H):	577 x 781 x 186 mm
Weight:	approx. 25.5 kg

Lesen und befolgen Sie bitte alle Anweisungen, Richtlinien und Warnhinweise in diesem Produkthandbuch sorgfältig, um sicherzustellen, dass Sie das Produkt ordnungsgemäß installieren und stets ordnungsgemäß betreiben und warten. Diese Anleitung MUSS bei dem Produkt verbleiben.

Durch die Verwendung des Produktes bestätigen Sie hiermit, dass Sie alle Anweisungen, Richtlinien und Warnhinweise sorgfältig gelesen haben und dass Sie die hierin dargelegten Bestimmungen verstanden haben und ihnen zustimmen. Sie erklären sich damit einverstanden, dieses Produkt nur für den angegebenen Verwendungszweck und gemäß den Anweisungen, Richtlinien und Warnhinweisen dieses Produkthandbuchs sowie gemäß allen geltenden Gesetzen und Vorschriften zu verwenden. Eine Nichtbeachtung der hierin enthaltenen Anweisungen und Warnhinweise kann zu einer Verletzung Ihrer selbst und anderer Personen, zu Schäden an Ihrem Produkt oder zu Schäden an anderem Eigentum in der Umgebung führen. Dieses Produkthandbuch, einschließlich der Anweisungen, Richtlinien und Warnhinweise, sowie die zugehörige Dokumentation können Änderungen und Aktualisierungen unterliegen. Aktuelle Produktinformationen finden Sie unter documents.dometic.com.

Inhaltsverzeichnis

1 Erläuterung der Symbole 18

2 Sicherheitshinweise 18

2.1 Gerät verwenden 18

2.2 Umgang mit elektrischen Leitungen 19

3 Zielgruppe 20

4 Bestimmungsgemäßer Gebrauch 20

4.1 RTX1000, RTX2000 21

4.2 SPX1200T 21

5 Lieferumfang 22

6 Zubehör 22

7 Montage 23

7.1 Hinweise zur Installation 23

7.2 Dachluke entfernen 24

7.3 Anlagenbefestigung vorbereiten 24

7.4 Anlage vorbereiten (nur RTX1000/2000) 25

7.5 Adapterrahmen montieren 25

7.6 Anbringen der Dichtung am Adapterrahmen 25

7.7 Anlage in Dachluke einbauen 26

7.8 Elektrische Versorgungsleitungen verlegen 26

7.9 Installation der Versorgungsleitungen zur Kompressoreinheit (nur SPX1200T) 27

7.10 Blendrahmen befestigen 28

8 Anlagen-Software konfigurieren 28

8.1 Einstellungsmodus starten und beenden 28

8.2 P.01: Unterspannungsabschaltung 29

8.3 P.02: Anzeige Temperatureinheit 30

9 Technische Daten 31

1 Erläuterung der Symbole

GEFAHR!
Sicherheitshinweis: Kennzeichnet eine Gefahrensituation, die zum Tod oder schwerer Verletzung führt, wenn die jeweiligen Anweisungen nicht befolgt werden.

WARNUNG!
Sicherheitshinweis: Kennzeichnet eine Gefahrensituation, die zum Tod oder schwerer Verletzung führen könnte, wenn die jeweiligen Anweisungen nicht befolgt werden.

ACHTUNG!
Kennzeichnet eine Situation, die zu Sachschäden führen kann, wenn die jeweiligen Anweisungen nicht befolgt werden.

HINWEIS
Ergänzende Informationen zur Bedienung des Produktes.

2 Sicherheitshinweise

2.1 Gerät verwenden

WARNUNG! Nichtbeachtung dieser Warnungen kann zum Tod oder schwerer Verletzung führen.

Verletzungsgefahr

- Benutzen Sie die Standklimaanlage nur für den vom Hersteller angegebenen Verwendungszweck und führen Sie keine Änderungen oder Umbauten am Produkt durch!
- Wenn die Standklimaanlage sichtbare Beschädigungen aufweist, darf Sie nicht in Betrieb genommen werden.
- Die Standklimaanlage muss so sicher montiert werden, dass sie nicht umstürzen oder herabfallen kann.
- Die Installation, Wartung und etwaige Reparatur dürfen nur durch einen Fachbetrieb erfolgen, der mit den damit verbundenen Gefahren bzw. einschlägigen Vorschriften vertraut ist!
- Setzen Sie die Standklimaanlage nicht in der Nähe von entflammbaren Flüssigkeiten und Gasen ein.
- Im Falle von Feuer lösen Sie **nicht** den oberen Deckel der Standklimaanlage. Verwenden Sie stattdessen zugelassene Löschmittel. Verwenden Sie kein Wasser zum Löschen.

ACHTUNG!

Beschädigungsgefahr

- Der Betrieb der Standklimaanlage mit Spannungen, die von den angegebenen Werten abweichen, kann zur Beschädigung der Geräte führen.
- Betreiben Sie die Standklimaanlage nicht bei Außentemperaturen unter 0 °C.
- Bitte informieren Sie sich bei Ihrem Fahrzeughersteller, ob aufgrund des Aufbaues der Standklimaanlage eine Änderung des Eintrags der Fahrzeughöhe in ihren Fahrzeugpapieren notwendig ist.
  - RTX1000/2000 Höhe: 180 mm
  - SPX1200T Höhe: 60 mm
- Trennen Sie bei Arbeiten (Reinigung, Wartung usw.) an der Standklimaanlage alle Verbindungen zur Stromversorgung.

2.2 Umgang mit elektrischen Leitungen

ACHTUNG!

Beschädigungsgefahr

- Müssen Leitungen durch scharfkantige Wände geführt werden, so verwenden Sie Leerrohre bzw. Leitungsdurchführungen.
- Verlegen Sie keine losen oder scharf abgeknickten Leitungen an elektrisch leitenden Materialien (Metall).
- Ziehen Sie nicht an den Leitungen.
- Befestigen und verlegen Sie Leitungen so, dass keine Stolpergefahr entsteht und eine Beschädigung des Kabels ausgeschlossen ist.
- Der elektrische Anschluss darf nur von einem Fachbetrieb durchgeführt werden.
- Der Anschluss an die Fahrzeugelektrik ist wie folgt abzusichern:
  - Stromversorgung: 40 A
  - Spannungswächter: 2 A
- Verlegen Sie niemals die Spannungsversorgungsleitungen (Batteriekabel) in räumlicher Nähe zu Signal- oder Steuerleitungen.

3 Zielgruppe

Die mechanische und elektrische Installation und Einrichtung des Geräts müssen von einer qualifizierten Fachkraft durchgeführt werden, die ihre Fähigkeiten und Kenntnisse im Zusammenhang mit dem Aufbau und der Bedienung von Kfz-Anlagen und -Installationen unter Beweis gestellt hat und die mit den geltenden Vorschriften des Landes, in dem das Gerät installiert und/oder verwendet werden soll, vertraut ist und eine Sicherheitsschulung erhalten hat, um die damit verbundenen Gefahren zu erkennen und zu vermeiden.

4 Bestimmungsgemäßer Gebrauch

Die Standklimaanlage dient dazu, den Innenraum eines Lkw-Fahrerhauses mit gekühlter und entfeuchteter Luft zu klimatisieren.

Die Standklimaanlage ist für den Standbetrieb ausgelegt. Der Einsatz während der Fahrt ist möglich.

Die Standklimaanlage ist nicht für die Montage an Baumaschinen, Landmaschinen oder ähnlichen Arbeitsgeräten geeignet. Bei zu starker Vibrationseinwirkung ist eine ordnungsgemäße Funktion nicht gewährleistet.

Dieses Produkt ist nur für den angegebenen Verwendungszweck und die Anwendung gemäß dieser Anleitung geeignet.

Dieses Handbuch enthält Informationen, die für die ordnungsgemäße Installation und/oder den ordnungsgemäßen Betrieb des Produkts erforderlich sind. Installationsfehler und/oder ein nicht ordnungsgemäßer Betrieb oder eine nicht ordnungsgemäße Wartung haben eine unzureichende Leistung und u. U. einen Ausfall des Geräts zur Folge.

Der Hersteller übernimmt keine Haftung für Verletzungen oder Schäden am Produkt, die durch Folgendes entstehen:

- Unsachgemäße Montage oder falscher Anschluss, einschließlich Überspannung
- Unsachgemäße Wartung oder Verwendung von anderen als den vom Hersteller gelieferten Original-Ersatzteilen
- Veränderungen am Produkt ohne ausdrückliche Genehmigung des Herstellers
- Verwendung für andere als die in der Anleitung beschriebenen Zwecke

Dometic behält sich das Recht vor, das Erscheinungsbild des Produkts und dessen technische Daten zu ändern.

HINWEIS
Durch die Verwendung von R-134a als Kühlmittel mit einem Treibhauspotenzial (GWP) > 150 in der Standklimaanlage können landesspezifische Beschränkungen für den Einbau der Standklimaanlage in bestimmten Fahrzeugen gelten (z. B. die EU MAC-Richtlinie 2006/40/EC). Vergewissern Sie sich im Vorfeld, ob der Einbau der Standklimaanlage in Ihrem Fahrzeug zulässig ist. Informieren Sie sich dazu über die nationalen Anforderungen, oder wenden Sie sich an Ihren Dometic-Vertreter.

4.1 RTX 1000, RTX 2000

Der Montagesatz ermöglicht den Einbau einer Standklimaanlage CoolAir RTX 1000 oder RTX 2000 in eine werkseitig vorhandene Dachentlüftungsöffnung (Luke) in einem Scania NG 2017-Fahrerhaus.

4.2 SPX 1200T

Der Montagesatz ermöglicht den Einbau einer Dachverdampfereinheit CoolAir SPX 1200T in eine werkseitig vorhandene Dachentlüftungsöffnung (Luke) in einem Scania NG 2017-Fahrerhaus.

5 Lieferumfang

CoolAir RTX1000/RTX2000, SPX1200T Montagesatz für Scania NG 2017

Pos. in Abb. 1	Teilebezeichnung	Anzahl
①	Gewindeeinsatz mit Flansch M6 **(nur RTX)**	12
②	Gewindeeinsatz mit Flansch M8 **(nur RTX)**	22
③	Distanzhülse L = 40 mm, ∅ 10 mm	8
④	Ausgleichsrahmen	1
⑤	Innensechskantschraube mit Linsenkopf und Flansch M8 x 16	6
⑥	Zylinderschraube mit Linsenkopf und Flansch M6 x 16	22
⑦	Unterlegscheibe M6	18
⑧	Selbstsichernde Mutter M6	14
⑨	Sicherungsscheibe	16
⑩	Distanzhülse 8,4 x 14 x 43	16
⑪	Hintere Halterung	1
⑫	Vordere Halterung	1
⑬	Unterlegscheibe 8,5 x 20	16
⑭	Sechskantschraube M8 x 65	16
⑮	Blendrahmen Scania	1
⑯	Innensechskantschraube mit Zylinderkopf M6 x 95	4
⑰	2,9 m Isolierband (Profil: 10 x 20 mm)	1
⑱	Anschlusskabel 6 mm² x 4 m	1
⑲	Kabelbinder	1
⑳	1/4"-Sechskant-Bit	1
–	Montageanleitung	1

6 Zubehör

Als Zubehör erhältlich (nicht im Lieferumfang enthalten):

Teilebezeichnung	Art.-Nr.
Anschlusskabel 6 mm² x 11 m	9100300108
Set Elektrische Absicherung RTX	9100300110

7 Montage

VORSICHT!
Eine falsche Installation der Standklimaanlage stellt ein Sicherheitsrisiko für den Benutzer dar.
Der Hersteller übernimmt keinerlei Haftung für Personen- oder Sachschäden, wenn die Standklimaanlage nicht gemäß dieser Montageanleitung installiert wird.

ACHTUNG! Beschädigungsgefahr
- Die Montage der Standklimaanlage darf ausschließlich von entsprechend ausgebildeten Fachbetrieben durchgeführt werden. Die nachfolgenden Informationen richten sich an Fachpersonal, das mit den anzuwendenden Richtlinien und Sicherheitsvorkehrungen vertraut ist.
- Der Hersteller übernimmt ausschließlich Haftung für im Lieferumfang enthaltene Teile. Beim Einbau der Anlage zusammen mit produktfremden Teilen entfällt die Gewährleistung.
- Bevor Sie das Fahrzeugdach besteigen, prüfen Sie, ob dieses für Personen begehbar ist. Zulässige Dachlasten können Sie beim Fahrzeughersteller erfragen.

7.1 Hinweise zur Installation

Folgende Tipps und Hinweise sind bei der Installation der Standklimaanlage zu beachten:

WARNUNG! Elektrischer Schlag
Vor Arbeiten an elektrisch betriebenen Komponenten ist sicherzustellen, dass keine Spannung anliegt.
Trennen Sie vor dem Einbau der Standklimaanlage alle Verbindungen zur Fahrzeugbatterie.

- Die GPS-Antenne muss neu positioniert werden, um die Standklimaanlage zu montieren.
- Prüfen Sie vor der Montage der Standklimaanlage, ob dadurch Fahrzeugteile beschädigt oder in ihrer Funktion beeinträchtigt werden könnten. Überprüfen Sie die Abmessungen der einzubauenden Anlage (Abb. **2**). Die gestrichelte Linie bezieht sich hierbei auf die Mitte der Dachlukenöffnung.
- Die obere Verkleidung der Standklimaanlage darf lackiert werden (Abb. **3**). Der Hersteller empfiehlt, die Lackierung von einer Fachwerkstatt vornehmen zu lassen.

- Klären Sie vor Einbau mit dem Fahrzeughersteller, ob der Aufbau für das statische Gewicht und die Belastungen durch die Klimaanlage bei in Bewegung befindlichem Fahrzeug ausgelegt ist. Der Hersteller der Standklimaanlage übernimmt in dieser Hinsicht keinerlei Haftung.
- Die Dachneigung der Montagefläche darf in Fahrtrichtung nicht mehr betragen als:
  - RTX1000: 8°
  - RTX2000: 20°
  - SPX1200T: 17°
- Die mitgelieferten Montageteile dürfen beim Einbau nicht eigenmächtig modifiziert werden.
- Die Lüftungsöffnungen dürfen nicht abgedeckt werden (Mindestabstand zu anderen Anbauteilen: 100 mm).
- Beachten Sie bei der Installation der Anlage und beim elektrischen Anschluss die Richtlinien des Fahrzeughersteller.

HINWEIS
Nach der Installation der Anlage müssen die vorgegebenen Parameter der Anlagen-Software überprüft werden (Kapitel „Anlagen-Software konfigurieren“ auf Seite 28).

7.2 Dachluke entfernen

Gehen Sie wie folgt vor (Abb. **6**):

➤ Alle Schrauben und Befestigungen der vorhandenen Dachluke entfernen.

➤ Dachluke heraus nehmen.

➤ Dichtungsmaterial rund um die Öffnung entfernen, sodass der Untergrund sauber und fettfrei ist.

HINWEIS
Entsorgen Sie sämtliches Abfallmaterial, Leim, Silikon und Dichtungen getrennt. Beachten Sie dabei die lokalen Entsorgungsrichtlinien.

7.3 Anlagenbefestigung vorbereiten

➤ Montieren Sie die vordere und hintere Halterung am Kabinendach, wie in der Abbildung dargestellt (Abb. **7**).

➤ Montieren Sie das Befestigungsmaterial wie dargestellt an den Halterungen (Abb. **8**).

7.4 Anlage vorbereiten (nur RTX 1000/2000)

ACHTUNG! Beschädigungsgefahr
Sichern Sie die Anlage bei den Vorbereitungen auf der Arbeitsfläche gegen Herunterfallen.
Achten Sie auf eine ebene und saubere Unterlage, damit die Anlage nicht beschädigt wird.

Gehen Sie wie folgt vor (Abb. 9):

- ➤ Stellen Sie die Standklimaanlage mit dem Gehäuse nach unten auf eine Arbeitsfläche.
- ➤ Drehen Sie die 12 selbstschneidenden Gewindeeinsätze M6 wie dargestellt in die entsprechenden Sacklöcher.
  Verwenden Sie hierzu einen 5 -mm-Sechskant-Bit.
- ➤ Drehen Sie die 22 selbstschneidenden Gewindeeinsätze M8 wie dargestellt in die entsprechenden Sacklöcher.
  Verwenden Sie hierzu den mitgelieferten 1/4"-Bit.

7.5 Adapterrahmen montieren

ACHTUNG! Beschädigungsgefahr
Stellen Sie sicher, dass die Klebefläche für die Dichtung zwischen Anlage und Fahrerhausdach sauber (frei von Staub, Öl usw.) ist.

- ➤ Bringen Sie ein flexibles, nicht aushärtendes Butyldichtmittel (z. B. SikaLastomer-710) in die umlaufende Rille im Adapterrahmen ein (Abb. 10).
- ➤ Montieren Sie den Adapterrahmen wie dargestellt (Abb. 11).

7.6 Anbringen der Dichtung am Adapterrahmen

- ➤ Kleben Sie den Dichtungsstreifen in den Adapterrahmen (Abb. 12 A).
  Folgen Sie dabei der Kontur des Adapterrahmens.
- ➤ Tragen Sie ein flexibles, nicht aushärtendes Butyldichtmittel (z. B. SikaLastomer-710) auf die Verbindung der Enden des Dichtungsstreifens und auf die Oberkante des Dichtungsstreifens auf (Abb. 12 B).

7.7 Anlage in Dachluke einbauen

VORSICHT! Verletzungsgefahr
Installieren Sie die Anlage nur mithilfe einer zweiten Person, eines Krans oder einer Arbeitsplattform. Die Arbeitssicherheit muss jederzeit gewährleistet sein.

➤ Setzen Sie die Standklimaanlage mittig und in Fahrtrichtung in die Dachlukenöffnung ein (Abb. 13).

HINWEIS
Nach dem Aufsetzen auf das Fahrzeugdach muss die Dichtung umlaufend anliegen. Nur so ist eine sichere Abdichtung möglich.

ACHTUNG! Beschädigungsgefahr
Überschreiten Sie keinesfalls das angegebene Drehmoment. Nur so können Sie ein Ausreißen der Gewindeeinsätze vermeiden.

➤ Befestigen Sie die Standklimaanlage wie abgebildet (Abb. 13).

7.8 Elektrische Versorgungsleitungen verlegen

GEFAHR! Explosionsgefahr
Bei Fahrzeugen der Typen EX/III und FL (gemäß ADR-Richtlinie) muss ein Batteriehauptschalter eingebaut werden.

WARNUNG! Verletzungsgefahr
- Der elektrische Anschluss darf nur von Fachpersonal mit entsprechenden Kenntnissen durchgeführt werden.
- Vor Arbeiten an elektrisch betriebenen Komponenten ist sicherzustellen, dass keine Spannung anliegt.

ACHTUNG! Beschädigungsgefahr
- Der Anschluss an die Fahrzeugelektrik muss mit einer 40-A-Sicherung für die Stromversorgung und einer 2-A-Sicherung für den Spannungswächter abgesichert sein.
- Die Batterie muss in der Lage sein, den benötigten Strom und die Spannung (Kapitel „Technische Daten“ auf Seite 31) zu liefern.
- Verlegen Sie die Zuleitung spannungsfrei und sichern Sie sie in geeigneten Abständen mit Kabelbindern.

Schließen Sie die Anlage direkt am Hauptverteiler an.
Fragen Sie zu den Spezifikationen des Hauptverteilers Ihren Fahrzeughersteller.

Verlegen Sie das Stromversorgungskabel wie abgebildet (Abb. 14):

➤ Kabelstrang an geschützter Stelle zum Hauptverteiler verlegen.

➤ Minuskabel (schwarz) für die Stromversorgung anschließen.

➤ Minuskabel (schwarz) für die Spannungsmessung anschließen.

➤ Pluskabel (rot) für die Stromversorgung anschließen und mit 40 A absichern.

➤ Pluskabel (rot) für die Spannungsmessung anschließen und mit 2 A absichern.

➤ Kabelbaum mit der Einheit verbinden und mit einem Kabelbinder an einer geeigneten Position befestigen (Abb. **14 2.**).

7.9 Installation der Versorgungsleitungen zur Kompressoreinheit (nur SPX1200T)

Beachten Sie folgende Hinweise beim Verlegen der Versorgungsleitungen:

- Beachten Sie auch die Anbauanleitung der Kompressoreinheit.
- Die maximale Kabellänge zwischen Verdampfer- und Kompressoreinheit beträgt 4,20 m (Abb. **14**).
- Vermeiden Sie beim Verlegen und Biegen von Versorgungsleitungen enge Radien. Nehmen Sie zum Biegen einen passenden Rundkörper zur Hilfe. Ein zu schmaler Radius knickt die Kältemittelleitung, und die Standklimaanlage ist nicht funktionsfähig.

➤ Die nicht benötige Länge der Versorgungsleitung durch Biegen eines Bogens kürzen.

➤ Dichtmasse (Abb. **14** 1) auftragen, damit kein Wasser zwischen der Rückwand des Fahrzeugs und dem Clip eindringt.

HINWEIS
Wenn Sie eine Beschädigung der Rückwand des Fahrzeugs (Bohrung) vermeiden möchten, können Sie den Clip auch mit einem geeigneten Kleber aufkleben. Beachten Sie die Hinweise des Klebstoffherstellers.

➤ Befestigen Sie die Versorgungsleitungen mit den beiliegenden Clips an der Rückwand des Fahrzeugs (Abb. **14** 3).

➤ Setzen Sie die Wellrohrleitung in die dafür vorgesehene Halterung ein (Abb. **14** 2).

➤ Setzen Sie die Abdeckung auf (Abb. **14** 4).

7.10 Blendrahmen befestigen

ACHTUNG! Beschädigungsgefahr
Ziehen Sie die Schrauben vorsichtig an, um den Blendrahmen nicht zu beschädigen.

➤ Befestigen Sie den Blendrahmen wie abgebildet (Abb. **15**).

8 Anlagen-Software konfigurieren

Vor der ersten Inbetriebnahme der Anlage kann die Steuerung auf die unterschiedlichen Einbaugegebenheiten angepasst werden. Diese Einstellungen müssen vom Installateur vorgenommen werden (Abb. **5**).

Display-anzeige	Parameter	Bedeutung	Werks-einstel-lung
P.01	Unterspannungsab-schaltung	Der Batterie-Computer schaltet bei der hier definierten Spannung die Anlage ab.	22,8 V
P.02	Anzeige Tempera-tureinheit	Die Temperatur kann in °C oder °F angezeigt werden.	°C

HINWEIS
Der Konfigurationsmodus kann auch noch aufgerufen werden, wenn der Unterspannungsschutz die Anlage ausgeschaltet hat und nur noch eine Restspannung zur Verfügung steht.

8.1 Einstellungsmodus starten und beenden

1. Taste ☰ drücken und gedrückt halten.
2. Taste ⏻ länger als 3 s gedrückt halten.

✓ Das Display zeigt das Symbol ⚙ an.

✓ Die Standklimaanlage schaltet in den Konfigurationsmodus.

✓ Das Display zeigt „P.01“ an, und das Symbol ⚠ blinkt.

3. Mit den Tasten △ oder ▽ durch die Menüliste scrollen, um das gewünschte Menü auszuwählen.
4. Taste ☰ drücken, um das gewünschte Menü zu öffnen.
5. Taste ⏻ länger als 3 s drücken, um den Konfigurationsmodus zu verlassen.

8.2 P.01: Unterspannungsabschaltung

Der Batterie-Computer schützt die Batterie vor zu tiefer Entladung.

ACHTUNG! Beschädigungsgefahr
Die Batterie besitzt beim Abschalten durch den Batterie-Computer nur noch einen Teil ihrer Ladekapazität. Vermeiden Sie mehrmaliges Starten oder den Betrieb von Stromverbrauchern. Sorgen Sie dafür, dass die Batterie wieder aufgeladen wird. Sobald die benötigte Spannung wieder zur Verfügung steht, kann die Anlage wieder betrieben werden.

Steht der Standklimaanlage nur noch die hier eingestellte Versorgungsspannung zur Verfügung, wird die Anlage abgeschaltet.

1. Konfigurationsmodus starten (Kapitel „Einstellungsmodus starten und beenden“ auf Seite 28).

✓ Das Display zeigt „P.01“ an, und das Symbol ⚠ blinkt.

2. Taste ☰ drücken, um den Wert zu ändern.

✓ Der aktuell eingestellte Wert wird angezeigt.

3. Mit den Tasten △ oder ▽ den Wert für die Unterspannungsabschaltung auswählen.

   Die Unterspannungsabschaltung kann in 0,1-V-Schritten von 20,0 V bis 23,5 V eingestellt werden.

HINWEIS
Der Wert für die Unterspannungsabschaltung darf nur so tief eingestellt werden, dass genügend Spannung an der Batterie anliegt, um jederzeit den Motor starten zu können.
In der Regel sollte der Wert 22 V nicht unterschreiten

4. Taste ☰ drücken, um den Wert zu speichern.

✓ Der eingestellte Wert wird gespeichert und beim Neustart der Anlage verwendet.

✓ Sie befinden sich nun wieder in der Menüliste und können mit den Tasten △ oder ▽ ein Menü wählen.

8.3 P.02: Anzeige Temperatureinheit

Die Anlage kann die Raumtemperatur in °C oder °F anzeigen.

1. Einstellungsmodus starten (Kapitel „Einstellungsmodus starten und beenden“ auf Seite 28).

✓ Das Display zeigt „P.01“ an, und das Symbol blinkt.

2. Mit den Tasten △ oder ▽ das Menü P.02 wählen.

✓ Das Display zeigt „P.02“ an, und das Symbol leuchtet.

3. Taste drücken, um den Wert zu ändern.

✓ Die Kennzahl des aktuell eingestellten Wertes wird angezeigt:
- 0: °C
- 1: °F

4. Mit den Tasten △ oder ▽ die gewünschte Temperatureinheit auswählen.
5. Taste drücken, um den Wert zu speichern.

✓ Der eingestellte Wert wird gespeichert und beim Neustart der Anlage verwendet.

✓ Sie befinden sich nun wieder in der Menüliste und können mit den Tasten △ oder ▽ ein Menü wählen.

9 Technische Daten

	CoolAir	
	RTX1000	**RTX2000**
Kühlleistung:	1200 W	2000 W
Eingangsnennspannung:	24 V⎓ (20 V⎓ – 30 V⎓)	
Max. Stromaufnahme:	5 – 25 A	5 – 29 A
Betriebstemperaturbereich:	+5 bis +52 °C	
Unterspannungs-Schutz:	konfigurierbar (Kapitel „P.01: Unterspannungsabschaltung“ auf Seite 29)	
Kühlmittel:	R134a	
Treibhauspotenzial (GWP):	1430	
Schallemissionen:	< 70 dB(A)	
Abmessungen (L x B x H):	645 x 860 x 308 mm	
Gewicht:	ca. 23 kg	ca. 32 kg

	CoolAir SPX1200T
Kühlleistung:	1200 W
Eingangsnennspannung:	24 V⎓ (20 V⎓ – 30 V⎓)
Max. Stromaufnahme:	5 – 25 A
Betriebstemperaturbereich:	+5 bis +52 °C
Unterspannungs-Schutz:	konfigurierbar (Kapitel „P.01: Unterspannungsabschaltung“ auf Seite 29)
Kühlmittel:	R134a
Treibhauspotenzial (GWP):	1430
Schallemissionen:	< 70 dB(A)
Abmessungen (L x B x H):	577 x 781 x 186 mm
Gewicht:	ca. 25,5 kg

Veuillez lire et suivre attentivement l'ensemble des instructions, directives et avertissements figurant dans ce manuel afin d'installer, d'utiliser et d'entretenir le produit correctement à tout moment. Ces instructions DOIVENT rester avec le produit.

En utilisant ce produit, vous confirmez expressément avoir lu attentivement l'ensemble des instructions, directives et avertissements et que vous comprenez et acceptez de respecter les modalités et conditions énoncées dans le présent document. Vous acceptez d'utiliser ce produit uniquement pour l'usage et l'application prévus et conformément aux instructions, directives et avertissements figurant dans le présent manuel, ainsi qu'à toutes les lois et réglementations applicables. En cas de non-respect des instructions et avertissements figurant dans ce manuel, vous risquez de vous blesser ou de blesser d'autres personnes, d'endommager votre produit ou d'endommager d'autres biens à proximité. Le présent manuel produit, y compris les instructions, directives et avertissements, ainsi que la documentation associée peuvent faire l'objet de modifications et de mises à jour. Pour obtenir des informations actualisées sur le produit, veuillez consulter le site documents.dometic.com.

Sommaire

1 Signification des symboles 33

2 Consignes de sécurité. 33

2.1 Utilisation de l'appareil 33

2.2 Précautions concernant les lignes électriques 34

3 Groupe cible 34

4 Usage conforme 35

4.1 RTX1000, RTX2000 35

4.2 SPX1200T 36

5 Contenu de la livraison 36

6 Accessoires 37

7 Installation 37

7.1 Remarques concernant l'installation 37

7.2 Dépose du lanterneau 38

7.3 Préparation de la fixation du climatiseur 39

7.4 Préparation de l'unité (RTX1000/2000 uniquement) 39

7.5 Montage du cadre adaptateur 39

7.6 Fixation du joint sur le cadre adaptateur 39

7.7 Montage de l'unité sur le lanterneau 40

7.8 Acheminement des câbles d'alimentation électrique. 40

7.9 Pose des conduites d'alimentation sur le compresseur (SPX1200T uniquement) 41

7.10 Fixation du capot de protection 42

8 Configuration du logiciel du système 42

8.1 Activation et désactivation du mode Configuration 42

8.2 P.01 : Arrêt sous-tension 43

8.3 P.02 : Affichage de l'unité de température 43

9 Caractéristiques techniques 44

1 Signification des symboles

DANGER !
Consignes de sécurité : indiquent une situation dangereuse qui, si elle n'est pas évitée, entraînera des blessures graves, voire mortelles.

AVERTISSEMENT !
Consignes de sécurité : indiquent une situation dangereuse qui, si elle n'est pas évitée, est susceptible d'entraîner des blessures graves, voire mortelles.

AVIS !
indiquent une situation dangereuse qui, si elle n'est pas évitée, peut entraîner des dommages matériels.

REMARQUE
Informations complémentaires sur l'utilisation de ce produit.

2 Consignes de sécurité

2.1 Utilisation de l'appareil

AVERTISSEMENT ! Le non-respect de ces mises en garde peut entraîner des blessures graves, voire mortelles.

Risque de blessure

- N'utilisez le climatiseur auxiliaire que pour l'usage prévu par le fabricant et n'effectuez aucune modification ou transformation du produit !
- N'utilisez pas le climatiseur s'il présente des dégâts visibles.
- Le climatiseur doit être installé de manière sécurisée, afin qu'il ne puisse pas se renverser ou tomber.
- Seules des entreprises spécialisées et parfaitement informées des dangers et règlements spécifiques à ces manipulations sont habilitées à effectuer l'installation, les réparations et l'entretien.
- N'utilisez pas le climatiseur à proximité de liquides et de gaz inflammables.
- En cas d'incendie, n'ouvrez pas le cache supérieur du climatiseur auxiliaire. Utilisez plutôt des agents d'extinction agréé. N'essayez pas d'éteindre l'incendie avec de l'eau.

AVIS !

Risque d'endommagement

- L'utilisation du climatiseur auxiliaire avec des tensions autres que celles référencées risque d'endommager les appareils.

- Ne faites pas fonctionner le climatiseur auxiliaire si la température extérieure est inférieure à 0 °C.
- Contactez le fabricant du véhicule si la hauteur inscrite dans les documents de votre véhicule doit être modifiée en raison de l'installation du climatiseur auxiliaire.
  - Hauteur du modèle RTX1000/2000 : 180 mm
  - Hauteur du modèle SPX1200T : 60 mm
- Débranchez tous les raccords d'alimentation électrique avant d'entreprendre toute opération sur le climatiseur auxiliaire (nettoyage, maintenance, etc.).

2.2 Précautions concernant les lignes électriques

AVIS !

Risque d'endommagement

- Si des câbles doivent traverser des murs à arêtes vives, utilisez des conduits pour câbles.
- Ne faites passer aucun câble non fixé ou fortement coudé sur des matériaux conducteurs (métal).
- Ne tirez pas sur les câbles.
- Posez et fixez les lignes électriques de manière à ce que les câbles ne puissent pas être endommagés et à ce que personne ne risque de trébucher dessus.
- Le raccordement électrique doit uniquement être effectué par une société spécialisée.
- La connexion au système électrique du véhicule doit être protégée comme suit :
  - Alimentation : 40 A
  - Moniteur de tension : 2 A
- Ne placez jamais les câbles d'alimentation (câble de batterie) à proximité des câbles de commande ou de signalisation.

3 Groupe cible

L'installation mécanique et électrique et la configuration de l'appareil doivent être réalisées par un technicien agréé disposant des compétences et connaissances structurelles et fonctionnelles requises en matière d'équipements et d'installations automobiles, au fait des réglementations en vigueur dans le pays dans lequel l'équipement doit être installé et/ou utilisé, et ayant suivi une formation de sécurité pour identifier et éviter les dangers impliqués.

4 Usage conforme

Le climatiseur auxiliaire est utilisé pour climatiser l'intérieur d'une cabine de camion avec de l'air refroidi et déshumidifié.

Le climatiseur auxiliaire est conçu pour une utilisation à l'arrêt. Il est possible de l'utiliser pendant la marche.

Le climatiseur ne convient pas à une installation dans les engins de construction, les machines agricoles ou les équipements similaires. Le fonctionnement correct du climatiseur n'est pas garanti en cas de vibrations excessives.

Ce produit convient uniquement à l'usage et à l'application prévus, conformément au présent manuel d'instructions.

Ce manuel fournit les informations nécessaires à l'installation et/ou à l'utilisation correcte du produit. Une installation, une utilisation ou un entretien inappropriés entraînera des performances insatisfaisantes et une éventuelle défaillance.

Le fabricant décline toute responsabilité en cas de blessure ou de dommage résultant :

- d'un montage ou d'un raccordement incorrect, y compris d'une surtension
- d'un entretien inadapté ou de l'utilisation de pièces de rechange autres que les pièces de rechange d'origine fournies par le fabricant
- de modifications apportées au produit sans autorisation explicite du fabricant
- d'usages différents de ceux décrits dans ce manuel.

Dometic se réserve le droit de modifier l'apparence et les spécifications produit.

REMARQUE
Étant donné que le climatiseur auxiliaire utilise un fluide frigorigène R-134a avec un potentiel de réchauffement climatique (PRG) > 150, il se peut que l'installation du climatiseur auxiliaire dans certains véhicules soit soumise à des restrictions nationales (c.-à.-d. la directive EU MAC 2006/40/EC). Vérifiez les exigences nationales ou contactez votre représentant Dometic pour savoir si vous êtes autorisé à installer le climatiseur auxiliaire dans votre véhicule.

4.1 RTX1000, RTX2000

Le kit d'installation permet le montage d'un climatiseur auxiliaire CoolAir RTX1000 ou RTX2000 dans une ouverture de ventilation de toit (trappe) réalisée en usine dans une cabine conducteur Scania NG 2017.

4.2 SPX1200T

Le kit d'installation permet le montage d'un évaporateur de toit SPX1200T dans une ouverture de ventilation de toit (trappe) réalisée en usine dans une cabine conducteur Scania NG 2017.

5 Contenu de la livraison

Kit d'installation CoolAir RTX1000, RTX2000/SPX1200T pour Scania NG 2017

Élément dans fig. 1	Désignation des pièces	Quantité
①	Insert fileté avec bride M6 **(RTX uniquement)**	12
②	Insert fileté avec bride M8 **(RTX uniquement)**	22
③	Douille entretoise L = 40 mm, ∅ 10 mm	8
④	Cadre adaptateur	1
⑤	Vis à tête bombée hexagonale creuse et bride M8 x 16	6
⑥	Vis à tête bombée hexagonale creuse et bride M6 x 16	22
⑦	Rondelle M6	18
⑧	Ecrou autobloquant M8	14
⑨	Rondelle de retenue	16
⑩	Douille entretoise 8,4 x 14 x 43	16
⑪	Support arrière	1
⑫	Support avant	1
⑬	Rondelle 8,5 x 20	16
⑭	Vis hexagonale M8 x 65	16
⑮	Capot de protection Scania	1
⑯	Vis à tête cylindrique hexagonale creuse M6 x 95	4
⑰	Ruban isolant de 2,9 m (profil : 10 x 20 mm)	1
⑱	Câble de raccordement 6 mm^2 x 4 m	1
⑲	Serre-câbles	1
⑳	Mèche hexagonale 1/4"	1
–	Instructions de montage	1

6 Accessoires

Disponibles comme accessoires (non compris dans la livraison) :

Désignation des pièces	N° d'article
Câble de raccordement 6 mm² x 11 m	9100300108
Kit de protection par fusible RTX	9100300110

7 Installation

ATTENTION !
Une installation incorrecte du climatiseur auxiliaire peut compromettre la sécurité de l'utilisateur.
Le fabricant décline toute responsabilité en cas de blessures corporelles ou de dommages matériels si le climatiseur auxiliaire n'est pas installé conformément à ce manuel d'installation.

AVIS ! Risque d'endommagement
- Seule une entreprise spécialisée possédant le savoir-faire nécessaire est habilitée à effectuer le montage du climatiseur. Les informations suivantes sont destinées à un personnel qualifié, informé des directives et des consignes de sécurité à appliquer.
- La garantie du fabricant s'applique uniquement aux éléments fournis à la livraison. La garantie devient caduque si l'appareil est monté avec des éléments étrangers au produit.
- Avant de monter sur le toit du véhicule, assurez-vous que celui-ci est praticable pour les personnes. Le constructeur du véhicule pourra vous renseigner sur les charges de toit autorisées.

7.1 Remarques concernant l'installation

Lors de l'installation du climatiseur auxiliaire, les consignes et conseils suivants doivent être respectés :

AVERTISSEMENT ! Choc électrique
Avant tout travail sur les éléments fonctionnant à l'électricité, assurez-vous qu'ils ne sont pas sous tension.
Avant d'installer le climatiseur auxiliaire, débranchez toutes les connexions à la batterie du véhicule.

- L'antenne GPS doit être repositionnée pour pouvoir installer le climatiseur auxiliaire.

- Avant d'installer le climatiseur auxiliaire, vérifiez si le montage ne risque pas d'endommager certains éléments du véhicule ou d'affecter leur fonctionnement.
  Vérifiez les dimensions du système à installer (fig. **2**).
  La ligne pointillée indique le milieu de l'ouverture du lanterneau.
- Le capot supérieur du climatiseur auxiliaire peut être peint (fig. **3**). Le fabricant recommande que cette opération soit effectuée par un atelier de peinture spécialisé.
- Avant le montage, assurez-vous auprès du constructeur du véhicule que la structure de celui-ci est conçue pour le poids statique du climatiseur auxiliaire et les contraintes qu'il crée sur le véhicule en mouvement. Le fabricant du climatiseur auxiliaire décline toute responsabilité en cas de problème afférent.
- L'inclinaison du toit de la surface de montage ne doit pas dépasser la valeur suivante dans le sens de la marche :
  – RTX2000 : 8°
  – RTX2000 : 20°
  – SPX1200T : 17°
- Lors du montage, il est interdit de modifier de son propre chef les éléments de montage fournis.
- Les ouvertures de ventilation ne doivent pas être recouverts (distance minimale des autres pièces rapportées : 100 mm).
- Lors de l'installation du climatiseur et du raccordement électrique, conformez-vous aux directives du constructeur du véhicule.

REMARQUE
Une fois le système installé, vérifiez les paramètres prédéfinis dans le logiciel du système (chapitre « Configuration du logiciel du système », page 42).

7.2 Dépose du lanterneau

Procédez comme suit (fig. **6**) :

➤ Retirez toutes les vis et fixations du lanterneau existant.

➤ Enlevez le lanterneau.

➤ Retirez le mastic tout autour de l'ouverture afin que la surface soit propre et exempte de graisse.

REMARQUE
Éliminez séparément tous les déchets, colle, silicone et joints. Respectez les directives locales concernant l'élimination des déchets.

7.3 Préparation de la fixation du climatiseur

➤ Montez les supports avant et arrière sur le toit de cabine, comme illustré (fig. 7).

➤ Pré-assemblez le matériel de fixation sur les supports, comme illustré (fig. 8).

7.4 Préparation de l'unité (RTX1000/2000 uniquement)

AVIS ! Risque d'endommagement
Lors de la préparation de l'unité sur la surface de travail, assurez-vous qu'elle est bien fixée pour éviter qu'elle ne tombe.
Assurez-vous que la surface est plane et propre de manière à ce que le climatiseur ne soit pas endommagé.

Procédez comme suit (fig. 9) :

➤ Posez le climatiseur auxiliaire sur une surface de travail en inclinant son boîtier vers le bas.

➤ Vissez les 12 inserts M6 auto-taraudeurs dans les trous borgnes correspondants, comme illustré.
Pour ce faire, utilisez un embout hexagonal de 5 mm.

➤ Vissez les 22 inserts M8 auto-taraudeurs dans les trous borgnes correspondants, comme illustré.
Pour ce faire, utilisez l'embout 1/4" compris dans la livraison.

7.5 Montage du cadre adaptateur

AVIS ! Risque d'endommagement
Assurez-vous que la surface où le joint doit être collé entre l'unité et le cadre adaptateur est propre (exempte de poussière, d'huile, etc.).

➤ Appliquez un produit d'étanchéité au butyle flexible non durcissant (par ex. SikaLastomer-710) sur la rainure située tout autour du cadre adaptateur (fig. 10).

➤ Montez le cadre adaptateur comme illustré (fig. 11).

7.6 Fixation du joint sur le cadre adaptateur

➤ Collez le ruban isolant sur le cadre adaptateur (fig. 12 A).
Suivez le contour du cadre adaptateur.

➤ Appliquez un produit d'étanchéité au butyle flexible non durcissant (par ex. SikaLastomer-710) à la jonction entre les extrémités et le bord supérieur du ruban isolant (fig. 12 B).

7.7 Montage de l'unité sur le lanterneau

ATTENTION ! Risque de blessure
Installez uniquement l'unité avec l'aide d'une deuxième personne, d'une grue ou d'une plate-forme de travail, par exemple. La sécurité du travail doit être garantie à tout moment.

➤ Placez le climatiseur auxiliaire au centre et orienté vers l'avant dans l'ouverture du lanterneau (fig. 13).

REMARQUE
Une fois l'unité en place sur le toit du véhicule, le joint doit être en contact sur toute la longueur. C'est le seul moyen de garantir une étanchéité totale.

AVIS ! Risque d'endommagement
Ne dépassez jamais le couple de serrage indiqué. C'est la seule façon de s'assurer que les douilles filetées ne sont pas retirées.

➤ Fixez le climatiseur auxiliaire en place, comme illustré (fig. 13).

7.8 Acheminement des câbles d'alimentation électrique

DANGER ! Risque d'explosion
Pour les véhicules EX/III et FL (conformément à la directive ADR), un interrupteur principal de batterie doit être installé.

AVERTISSEMENT ! Risque de blessure
- Les connexions électriques doivent uniquement être effectuées par du personnel technique compétent disposant des connaissances spécialisées appropriées.
- Avant tout travail sur les éléments fonctionnant à l'électricité, assurez-vous qu'ils ne sont pas sous tension.

AVIS ! Risque d'endommagement
- Protégez le raccordement au système électrique du véhicule avec un fusible de 40 A pour l'alimentation électrique et de 2 A pour la mesure de la tension.
- La batterie doit être capable de fournir le courant et la tension requis (chapitre « Caractéristiques techniques », page 44).
- Acheminez le câble d'alimentation sans tension et fixez-le avec des serre-câbles à des intervalles appropriés.

Raccordez directement le climatiseur au répartiteur principal.
Pour obtenir des informations sur les spécifications du répartiteur principal, veuillez contacter le constructeur du véhicule.

Acheminez le câble d'alimentation comme illustré (fig. **14**) :

➤ Posez le fil du câble à un endroit protégé vers le répartiteur principal.

➤ Raccordez le câble négatif (noir) pour l'alimentation électrique.

➤ Raccordez le câble négatif (noir) pour la mesure de la tension.

➤ Raccordez le pôle positif (rouge) pour l'alimentation électrique et protégez-le avec 40 A.

➤ Raccordez le pôle positif (rouge) pour la mesure de la tension et protégez-le avec 2 A.

➤ Raccordez le câblage à l'unité et fixez-le à l'aide d'un serre-câble dans une position appropriée (fig. **14 2.**).

7.9 Pose des conduites d'alimentation sur le compresseur (SPX1200T uniquement)

Lors de la pose des câbles d'alimentation, tenez compte des remarques suivantes :

- Respectez également les instructions de montage de l'unité du compresseur.
- La longueur maximale du câble entre l'évaporateur et le compresseur est de 4,20 m (fig. **14**).
- Évitez les angles vifs lors de la pose des câbles d'alimentation. Utilisez un objet circulaire approprié pour faciliter la courbure. Un angle de courbure trop vif risque de pincer la conduite de réfrigérant et d'empêcher le climatiseur auxiliaire de fonctionner.

➤ Raccourcissez la longueur superflue du câble d'alimentation en faisant un rayon de courbure.

➤ Appliquez du mastic d'étanchéité (fig. **14** 1) pour empêcher l'eau de pénétrer entre la paroi arrière du camion et le collier.

REMARQUE
Pour éviter d'endommager la paroi arrière du camion (en perçant un trou), vous pouvez également fixer le collier à l'aide d'une colle appropriée. Tenez compte des indications du fabricant de la colle.

➤ Fixez les conduites d'alimentation à la paroi arrière du camion à l'aide des colliers fournis (fig. **14** 3).

➤ Insérez la gaine ondulée dans le support fourni (fig. **14** 2).

➤ Posez le couvercle (fig. **14** 4).

7.10 Fixation du capot de protection

AVIS ! Risque d'endommagement
Serrez les vis avec précaution afin de ne pas endommager le capot de protection.

➤ Fixez le capot de protection en place, comme illustré (fig. 15).

8 Configuration du logiciel du système

Avant la première mise en service du système, vous pouvez adapter la commande aux différentes conditions de montage. Ces réglages doivent être effectués par l'installateur (fig. 5).

Affichage à l'écran	Paramètre	Signification	Réglages d'usine
P.01	Coupure basse tension	Le protecteur de batterie met le climatiseur à l'arrêt lorsque la tension atteint la valeur indiquée ici.	22,8 V
P.02	Affichage de l'unité de température	Il est possible d'afficher la température en °C ou en °F.	°C

REMARQUE
L'utilisation du mode de réglage reste possible même si le système de protection contre le manque de tension a mis le climatiseur à l'arrêt et que seule une tension résiduelle est disponible.

8.1 Activation et désactivation du mode Configuration

1. Appuyez sur la touche ☰ et maintenez-la enfoncée.
2. Appuyez sur le bouton ⏻ pendant plus de 3 s.

✓ L'écran affiche le symbole ⚙.

✓ Le climatiseur auxiliaire passe en mode Configuration.

✓ L'écran affiche « P.01 » et le symbole ⚠ clignote.

3. Faites défiler le menu à l'aide du bouton △ ou ▽ pour sélectionner l'option souhaitée.
4. Appuyez sur le bouton ☰ pour ouvrir l'option de menu souhaitée.
5. Appuyez sur le bouton ⏻ et maintenez-le enfoncé pendant plus de 3 s pour quitter le mode Configuration.

8.2 P.01 : Arrêt sous-tension

Le protecteur de batterie empêche la batterie de se décharger excessivement.

AVIS ! Risque d'endommagement
Lorsque la batterie est éteinte par le contrôleur de batterie, elle ne dispose plus que d'une partie de sa capacité de charge. Évitez de démarrer à plusieurs reprises ou d'utiliser des équipements électriques. Veillez à recharger la batterie. Dès que la tension requise est disponible, le système peut fonctionner de nouveau.

Si seule la tension d'alimentation spécifiée ici est disponible pour le climatiseur auxiliaire, il se met à l'arrêt.

1. Passez en mode Configuration (chapitre « Activation et désactivation du mode Configuration », page 42).

✓ L'écran affiche « P.01 » et le symbole clignote.

2. Appuyez sur le bouton pour modifier le réglage.

✓ La valeur actuellement réglée est affichée.

3. Sélectionnez la valeur de coupure basse tension à l'aide du bouton △ ou ▽.
   Il est possible de régler la valeur de coupure basse tension par incréments de 0,1 V, de 20,0 V à 23,5 V.

REMARQUE
La plus basse valeur d'arrêt sous-tension réglée doit être suffisante pour que la tension de la batterie permette de démarrer le moteur à tout moment.
En règle générale, elle ne doit pas être inférieure à 22 V

4. Appuyez sur le bouton pour enregistrer le réglage.

✓ La valeur réglée est enregistrée et utilisée lorsque le climatiseur redémarre.

✓ Le menu s'affiche à nouveau et vous pouvez sélectionner une option avec le bouton △ ou ▽.

8.3 P.02 : Affichage de l'unité de température

Le climatiseur peut afficher la température ambiante en °C ou en °F.

1. Passez en mode Configuration (chapitre « Activation et désactivation du mode Configuration », page 42).

✓ L'écran affiche « P.01 » et le symbole clignote.

2. Sélectionnez le menu P.02 à l'aide du bouton △ ou ▽.

✓ L'écran affiche « P.02 » et le symbole s'allume.

3. Appuyez sur le bouton pour modifier le réglage.

✓ Le chiffre de la valeur actuellement réglée est affiché :
- 0 : °C
- 1 : °F

4. Sélectionnez l'unité de température souhaitée à l'aide du bouton △ ou ▽.
5. Appuyez sur le bouton ☰ pour enregistrer le réglage.

✓ La valeur réglée est enregistrée et utilisée lorsque le climatiseur redémarre.

✓ Le menu s'affiche à nouveau et vous pouvez sélectionner une option avec le bouton △ ou ▽.

9 Caractéristiques techniques

	CoolAir	
	RTX1000	**RTX2000**
Puissance frigorifique :	1200 W	2000 W
Tension nominale d'entrée :	24 V⎓ (20 V⎓ – 30 V⎓)	
Consommation électrique max. :	5–25 A	5–29 A
Plage de température de fonctionnement :	+5 à +52 °C	
Protection de sous-tension :	Configurable (chapitre « P.01 : Arrêt sous-tension », page 43)	
Fluide frigorigène :	R134a	
Potentiel d'effet de serre (GWP) :	1430	
Émissions sonores :	< 70 dB(A)	
Dimensions (L x l x H) :	645 x 860 x 308 mm	
Poids :	env. 23 kg	env. 32 kg

	CoolAir SPX1200T
Puissance frigorifique :	1200 W
Tension nominale d'entrée :	24 V⎓ (20 V⎓ – 30 V⎓)
Consommation électrique max. :	5–25 A
Plage de température de fonctionnement :	+5 à +52 °C
Protection de sous-tension :	Configurable (chapitre « P.01 : Arrêt sous-tension », page 43)
Fluide frigorigène :	R134a
Potentiel d'effet de serre (GWP) :	1430
Émissions sonores :	< 70 dB(A)
Dimensions (L x l x H) :	577 x 781 x 186 mm
Poids :	env. 25,5 kg

Lea atentamente estas instrucciones y siga las indicaciones, directrices y advertencias incluidas en este manual para asegurarse de que instala, usa y mantiene correctamente el producto en todo momento. Estas instrucciones DEBEN permanecer con este producto.

Al usar el producto, usted confirma que ha leído cuidadosamente todas las instrucciones, directrices y advertencias, y que entiende y acepta cumplir los términos y condiciones aquí establecidos. Usted se compromete a usar este producto solo para el propósito y la aplicación previstos y de acuerdo con las instrucciones, directrices y advertencias establecidas en este manual del producto, así como de acuerdo con todas las leyes y reglamentos aplicables. La no lectura e incumplimiento de las instrucciones y advertencias aquí expuestas puede causarle lesiones a usted o a terceros, daños en el producto o daños en otras propiedades cercanas. Este manual del producto, incluyendo las instrucciones, directrices y advertencias, y la documentación relacionada, pueden estar sujetos a cambios y actualizaciones. Para obtener información actualizada sobre el producto, visite la página documents.dometic.com.

Índice

1 Explicación de los símbolos . . . 46

2 Indicaciones de seguridad . . . 46

2.1 Utilización del aparato . . . 46

2.2 Manipulación de cables eléctricos . . . 47

3 Personal al que va dirigido el manual . . . 48

4 Uso previsto . . . 48

4.1 RTX1000, RTX2000 . . . 49

4.2 SPX1200T . . . 49

5 Volumen de entrega . . . 50

6 Accesorios . . . 50

7 Instalación . . . 51

7.1 Indicaciones para el montaje . . . 51

7.2 Desmontar el techo solar . . . 52

7.3 Preparar la fijación del equipo . . . 52

7.4 Preparación de la unidad (solo RTX1000/2000) . . . 53

7.5 Montaje del marco adaptador . . . 53

7.6 Fijación de la junta al marco adaptador . . . 53

7.7 Montaje de la unidad en el techo solar . . . 54

7.8 Tendido de los cables de alimentación . . . 54

7.9 Instalación de los conductos de alimentación al compresor (solo SPX1200T) . . . 55

7.10 Fijación del bastidor . . . 56

8 Configuración del software del equipo . . . 56

8.1 Acceso y salida del modo de configuración . . . 56

8.2 P.01: Desconexión de tensión mínima . . . 57

8.3 P.02: Indicación de la unidad de temperatura . . . 58

9 Datos técnicos . . . 59

1 Explicación de los símbolos

¡PELIGRO!
Información de seguridad: Indica una situación peligrosa que, de no evitarse, ocasionará la muerte o lesiones graves.

¡ADVERTENCIA!
Información de seguridad: Indica una situación peligrosa que, de no evitarse, puede ocasionar la muerte o lesiones graves.

¡AVISO!
Indica una situación peligrosa que, de no evitarse, puede provocar daños materiales.

NOTA
Información adicional para el manejo del producto.

2 Indicaciones de seguridad

2.1 Utilización del aparato

¡ADVERTENCIA! El incumplimiento de estas advertencias podría acarrear la muerte o lesiones graves.

Peligro de lesiones

- Utilice el equipo de aire acondicionado a motor parado únicamente para los fines previstos por el fabricante y no realice ninguna modificación en él.
- No utilice el equipo de aire acondicionado a motor parado si presenta daños apreciables a simple vista.
- El equipo de aire acondicionado a motor parado debe montarse de forma segura para que no pueda volcar ni caerse.
- La instalación, mantenimiento y reparación solo lo puede realizar el personal cualificado de una empresa especializada y conocedora de los riesgos y normas pertinentes.
- No utilice el equipo de aire acondicionado a motor parado cerca de fluidos ni gases inflamables.
- En caso de incendio, **no** abra la cubierta superior del equipo de aire acondicionado a motor parado. Utilice agentes autorizados para la extinción del fuego. No utilice agua para extinguir el fuego.

¡AVISO!
Peligro de daños

- El uso del equipo de aire acondicionado a motor parado con tensiones distintas a las especificadas puede provocar daños en los aparatos.
- No ponga en funcionamiento el equipo de aire acondicionado a motor parado con temperaturas exteriores por debajo de los 0 °C.
- Consulte al fabricante del vehículo cuando la altura registrada en la documentación del mismo deba ser modificada al montar el equipo de aire acondicionado a motor parado.
  - Altura RTX1000/2000: 180 mm
  - Altura SPX1200T: 60 mm
- Desconecte todos los cables de alimentación para trabajar en el equipo de aire acondicionado a motor parado (limpieza, mantenimiento, etc.).

2.2 Manipulación de cables eléctricos

¡AVISO!
Peligro de daños

- Utilice conductos para cables si va a tender cables por paredes con bordes afilados.
- No coloque cables sueltos ni muy doblados sobre materiales conductores de electricidad (metales).
- No someta los cables a tracción.
- Fije y tienda los cables de tal modo que no se pueda tropezar con ellos ni dañarlos.
- La conexión de la alimentación eléctrica solo debe ser efectuada por un taller especializado.
- La conexión al sistema eléctrico del vehículo debe protegerse de la siguiente manera:
  - Fuente de alimentación: 40 A
  - Medición de tensión: 2 A
- No tienda nunca los cables de alimentación (cables de la batería) en las cercanías de cables de señal ni de control.

3 Personal al que va dirigido el manual

La instalación mecánica y eléctrica y configuración del aparato debe ser realizada por un técnico cualificado que haya demostrado sus habilidades y conocimientos relacionados con la construcción y el funcionamiento de equipos e instalaciones de automoción, y que esté familiarizado con las normativas aplicables del país en el que se va a instalar y/o utilizar el equipo, y que haya recibido formación de seguridad para identificar y evitar los peligros implicados.

4 Uso previsto

El equipo de aire acondicionado a motor parado sirve para climatizar el espacio interior de la cabina del conductor con aire refrigerado y deshumedificado.

El equipo de aire acondicionado a motor parado está diseñado para el uso en vehículos estacionados. También se puede emplear durante la conducción.

El equipo de aire acondicionado a motor parado no es apropiado para su montaje en maquinaria de construcción, en maquinaria agrícola ni en maquinaria similar. En caso de que se produzcan vibraciones demasiado fuertes no se garantiza un funcionamiento correcto.

Este producto solo es apto para el uso previsto y la aplicación de acuerdo con estas instrucciones.

Este manual proporciona la información necesaria para la correcta instalación y/o funcionamiento del producto. Una instalación deficiente y/o un uso y mantenimiento inadecuados conllevan un rendimiento insatisfactorio y posibles fallos.

El fabricante no se hace responsable de ninguna lesión o daño en el producto ocasionados por:

- Un montaje o conexión incorrectos, incluido un exceso de tensión
- Un mantenimiento incorrecto o el uso de piezas de repuesto distintas de las originales proporcionadas por el fabricante
- Modificaciones realizadas en el producto sin el expreso consentimiento del fabricante
- Uso con una finalidad distinta de la descrita en las instrucciones

Dometic se reserva el derecho de cambiar la apariencia y las especificaciones del producto.

NOTA
Como el equipo de aire acondicionado a motor parado usa R-134a como refrigerante con un GWP > 150, puede haber restricciones de ámbito nacional para su montaje en determinados vehículos (p. ej., la directiva UE MAC 2006/40/CE). Consulte la normativa nacional pertinente o póngase en contacto con su representante Dometic para confirmar la posibilidad de montaje del equipo de aire acondicionado a motor parado en su vehículo.

4.1 RTX1000, RTX2000

El kit de montaje permite montar un equipo de aire acondicionado a motor parado Coolair RTX1000 o RTX2000 en una abertura de ventilación de techo (techo solar) suministrada de fábrica en una cabina del conductor de Scania NG 2017.

4.2 SPX1200T

El kit de montaje permite montar un evaporador de techo CoolAir SPX1200T en una abertura de ventilación de techo (techo solar) suministrada de fábrica en una cabina del conductor de Scania NG 2017.

5 Volumen de entrega

Kit de montaje de CoolAir RTX1000/RTX2000, SPX1200T para Scania NG 2017

Elemento en la fig. 1	Nombre de las piezas	Cantidad
①	Inserción roscada con brida M6 **(solo RTX)**	12
②	Inserción roscada con brida M8 **(solo RTX)**	22
③	Casquillo distanciador L = 40 mm, ∅ 10 mm	8
④	Marco adaptador	1
⑤	Tornillo Allen alomado y brida M8 x 16	6
⑥	Tornillo Allen alomado y brida M6 x 16	22
⑦	Arandela M6	18
⑧	Tuerca autoblocante M8	14
⑨	Arandela imperdible	16
⑩	Casquillo distanciador 8,4 x 14 x 43	16
⑪	Soporte trasero	1
⑫	Soporte delantero	1
⑬	Arandela 8,5 x 20	16
⑭	Tornillo hexagonal M8 x 65	16
⑮	Bastidor Scania	1
⑯	Tornillo Allen con cabeza cilíndrica M6 x 95	4
⑰	2,9 m de cinta aislante (perfil: 10 x 20 mm)	1
⑱	Cable de conexión de 6 mm² x 4 m	1
⑲	Abrazadera para cables	1
⑳	Punta hexagonal de 1/4"	1
–	Instrucciones de montaje	1

6 Accesorios

Disponibles como artículos opcionales (no incluidos en el volumen de entrega):

Nombre de las piezas	N.° de art.
Cable de conexión de 6 mm² x 11 m	9100300108
Set de protección eléctrica RTX	9100300110

7 Instalación

¡ATENCIÓN!
El montaje incorrecto del equipo de aire acondicionado a motor parado puede poner en peligro la seguridad del usuario.
El fabricante no asume ninguna responsabilidad por lesiones personales ni daños materiales si el equipo de aire acondicionado a motor parado no se monta de acuerdo con estas instrucciones de montaje.

¡AVISO! Peligro de daños
- El equipo de aire acondicionado a motor parado debe ser montado únicamente por personal cualificado de una empresa especializada. La siguiente información va dirigida a personal técnico familiarizado con las directivas y normativas de seguridad que se han de aplicar.
- El fabricante se responsabiliza únicamente de las piezas incluidas en el volumen de entrega. La garantía pierde su validez en caso de montaje del equipo con piezas de otros fabricantes.
- Antes de subirse al techo del vehículo, compruebe si soporta el peso de una persona. Puede consultar al fabricante del vehículo las cargas autorizadas sobre el techo.

7.1 Indicaciones para el montaje

Tenga en cuenta los siguientes consejos e indicaciones al montar el equipo de aire acondicionado a motor parado:

¡ADVERTENCIA! Descargas eléctricas
Antes de realizar trabajos en componentes que funcionan con electricidad, asegúrese de que no haya tensión eléctrica.
Antes de montar el equipo de aire acondicionado a motor parado, desconecte todas las conexiones a la batería del vehículo.

- La antena GPS debe reposicionarse para montar el equipo de aire acondicionado a motor parado.
- Antes de montar el equipo de aire acondicionado a motor parado, compruebe si debido al montaje otros componentes del vehículo pueden resultar dañados o su funcionamiento puede verse mermado.
  Compruebe las dimensiones del equipo que se debe montar (fig. **2**).
  La línea de puntos indica el centro de la abertura del techo solar.
- Se puede pintar la cubierta superior del equipo de aire acondicionado a motor parado (fig. **3**). El fabricante recomienda que la pintura sea realizada por un taller de pintura especializado.

- Antes del montaje, consulte al fabricante del vehículo para asegurarse de que la estructura está diseñada para soportar el peso estático y las cargas generadas por el equipo de aire acondicionado a motor parado cuando el vehículo se encuentre en movimiento. El fabricante del equipo de aire acondicionado a motor parado declina toda responsabilidad.
- La inclinación del techo en dirección de desplazamiento no puede ser superior a:
  – RTX1000: 8°
  – RTX2000: 20°
  – SPX1200T: 17°
- No está permitido modificar las piezas de montaje adjuntas.
- Los orificios de ventilación no deben quedar cubiertos (distancia mínima a los demás componentes: 100 mm).
- Al instalar el equipo y efectuar la conexión eléctrica, tenga en cuenta las directivas del fabricante del vehículo.

NOTA
Después de montar el equipo, se deben comprobar los parámetros predefinidos del software del equipo (capítulo "Configuración del software del equipo" en la página 56).

7.2 Desmontar el techo solar

Proceda de la siguiente manera (fig. **6**):

➤ Retire todos los tornillos y fijaciones del techo solar existente.

➤ Extraiga el techo solar.

➤ Retire de la zona de la abertura todo el sellador, de forma que la superficie quede limpia y sin grasa.

NOTA
Deseche todos los desperdicios, cola, silicona y juntas por separado. Respete las directivas locales sobre eliminación de residuos.

7.3 Preparar la fijación del equipo

➤ Monte los soportes delantero y trasero en el techo de la cabina del conductor como se muestra (fig. **7**).

➤ Monte previamente el material de fijación en los soportes como se muestra (fig. **8**).

7.4 Preparación de la unidad (solo RTX1000/2000)

¡AVISO! Peligro de daños
Al preparar la unidad sobre la superficie de trabajo, asegúrese de que está fijada para evitar que se caiga.
La base debe ser plana y estar limpia para que el equipo no resulte dañado.

Proceda de la siguiente manera (fig. 9):

- ➤ Coloque el equipo de aire acondicionado a motor parado con la carcasa hacia abajo en una superficie de trabajo.
- ➤ Atornille las 12 inserciones roscadas M6 autocortantes en los orificios ciegos correspondientes, tal como se muestra.
  Para ello, utilice una punta hexagonal de 5 mm.
- ➤ Atornille las 22 inserciones roscadas M8 autocortantes en los orificios ciegos correspondientes, tal como se muestra.
  Para ello utilice la punta de 1/4" suministrada.

7.5 Montaje del marco adaptador

¡AVISO! Peligro de daños
Asegúrese de que la superficie donde se va a pegar la junta entre la unidad y el marco adaptador está limpia (sin polvo, aceite, etc.).

- ➤ Aplique un sellador de butilo flexible y no endurecedor (p. ej., SikaLastomer-710) a la ranura circunferencial del marco adaptador (fig. 10).
- ➤ Monte el marco adaptador como se muestra (fig. 11).

7.6 Fijación de la junta al marco adaptador

- ➤ Pegue el burlete en el marco adaptador (fig. 12 A).
  Siga el contorno del marco adaptador.
- ➤ Aplique un sellador de butilo flexible y no endurecedor (p. ej., SikaLastomer-710) a la unión entre los extremos del burlete y al borde superior del burlete (fig. 12 B).

7.7 Montaje de la unidad en el techo solar

¡ATENCIÓN! Peligro de lesiones
Instale la unidad únicamente con la ayuda de, p. ej., una segunda persona, una grúa o una plataforma de trabajo. La seguridad laboral debe garantizarse en todo momento.

➤ Coloque el equipo de aire acondicionado a motor parado centrado y orientado hacia delante en la abertura del techo solar (fig. 13).

NOTA
Una vez que la unidad esté en su posición en el techo del vehículo, la junta debe hacer contacto por completo en todo su perímetro. Únicamente de este modo es posible un garantizar un sellado seguro.

¡AVISO! Peligro de daños
No supere en modo alguno el par de apriete especificado. Esta es la única forma de asegurarse de que los tapones roscados no se salgan.

➤ Fije el equipo de aire acondicionado a motor parado en su lugar como se muestra en la ilustración (fig. 13).

7.8 Tendido de los cables de alimentación

¡PELIGRO! Peligro de explosión
En los vehículos EX/III y FL (según las directrices ADR), se debe instalar un interruptor maestro de la batería.

¡ADVERTENCIA! Peligro de lesiones
- Las conexiones eléctricas solo pueden ser realizadas por personal técnico competente con los conocimientos especializados adecuados.
- Antes de realizar trabajos en componentes que funcionan con electricidad, asegúrese de que no haya tensión eléctrica.

¡AVISO! Peligro de daños
- La conexión al sistema eléctrico del vehículo debe protegerse con un fusible de 40 A para la alimentación y con un fusible de 2 A para la medición de tensión.
- La batería debe ser capaz de suministrar la corriente y la tensión necesarias (capítulo “Datos técnicos” en la página 59).
- Tienda el cable de suministro de energía sin tensiones y asegúrelo con abrazaderas para cables a intervalos adecuados.

Conecte el equipo directamente al distribuidor principal.
Consulte al fabricante del vehículo las especificaciones del distribuidor principal.

Dirija el cable de alimentación como se muestra en la ilustración (fig. **14**):

➤ Tienda el mazo de cables en una posición protegida hasta el distribuidor principal.

➤ Conecte el cable negativo (negro) para la alimentación de corriente.

➤ Conecte el cable negativo (negro) para la alimentación de tensión.

➤ Conecte el cable positivo (rojo) para la alimentación de corriente y ponga un fusible de 40 A.

➤ Conecte el cable positivo (rojo) para la medición de tensión y ponga un fusible de 2 A.

➤ Conecte el mazo de cables a la unidad y fíjelo con una abrazadera para cables en una posición adecuada (fig. **14** **2.**).

7.9 Instalación de los conductos de alimentación al compresor (solo SPX1200T)

Tenga en cuenta las siguientes indicaciones al tender los conductos de alimentación:

- Tenga también en cuenta las instrucciones de montaje del compresor.
- La longitud máxima del cable entre el evaporador y el compresor es de 4,20 m (fig. **14**).
- Durante el tendido, evite curvar los conductos de alimentación con radios pequeños. Para curvarlos, ponga dentro de la curva un cuerpo redondeado adecuado. Un radio demasiado pequeño hace que el conducto de refrigerante se doble y el equipo de aire acondicionado a motor parado no funciona.

➤ Reduzca la longitud excesiva del conducto de alimentación curvándolo.

➤ Aplique masa sellante (fig. **14** 1) para evitar que entre agua entre la pared trasera del camión y el clip.

NOTA
Si no quiere perforar la pared trasera del camión para no dañarla, puede pegar los clips con un adhesivo adecuado. Siga también las indicaciones del fabricante del pegamento.

➤ Fije los conductos de alimentación a la pared trasera del camión con los clips proporcionados (fig. **14** 3).

➤ Inserte el tubo corrugado en el soporte proporcionado (fig. **14** 2).

➤ Coloque la tapa en (fig. 14 4).

7.10 Fijación del bastidor

¡AVISO! Peligro de daños
Apriete los tornillos prestando atención a no dañar el bastidor.

➤ Fije el bastidor en su lugar como se muestra en la ilustración (fig. 15).

8 Configuración del software del equipo

Antes de la primera puesta en funcionamiento del equipo, se tiene que adaptar el control a las distintas particularidades del montaje. Estos ajustes deben ser realizados por el instalador (fig. 5).

Indicaciones de la pantalla	Parámetro	Significado	Ajuste de fábrica
P.01	Desconexión de subtensión	El controlador de la batería apaga el equipo al llegar a la tensión aquí definida.	22,8 V
P.02	Indicación de la unidad de temperatura	La temperatura se puede indicar en °C o °F.	°C

NOTA
El modo de ajuste también se puede abrir cuando la protección de subtensión ha apagado el equipo y solo se dispone de una tensión residual.

8.1 Acceso y salida del modo de configuración

1. Mantenga pulsado el botón ☰.
2. Pulse el botón ⏻ durante más de 3 s.

✓ La pantalla muestra el símbolo ⚙.

✓ El equipo de aire acondicionado a motor parado cambia al modo de configuración.

✓ La pantalla muestra "P.01" y el símbolo parpadea.

3. Desplácese con los botones △ o ▽ por el menú para seleccionar el punto de menú deseado.
4. Pulse el botón ☰ para abrir el punto de menú deseado.
5. Mantenga pulsado el botón ⏻ durante más de 3 s para salir del modo de configuración.

8.2 P.01: Desconexión de tensión mínima

El controlador de la batería protege la batería contra una descarga excesiva.

¡AVISO! Peligro de daños
Cuando el controlador de la batería la desconecta, esta solo dispone de una parte de su capacidad de carga. Evite el arranque o el uso repetido de equipos eléctricos. Asegúrese de recargar la batería. Cuando se vuelve a disponer de la tensión requerida, se puede volver a usar el equipo.

Si el equipo de aire acondicionado a motor parado ya solo dispone de la tensión de alimentación especificada aquí, se apaga.

1. Vaya al modo de configuración (capítulo "Acceso y salida del modo de configuración" en la página 56).

✓ La pantalla muestra "P.01" y el símbolo parpadea.

2. Pulse el botón para cambiar el ajuste.

✓ Se muestra el valor ajustado en ese momento.

3. Utilice los botones △ o ▽ para seleccionar el nivel de tensión para la desconexión de subtensión.

   La desconexión de subtensión se puede ajustar entre 20,0 V y 23,5 V en incrementos de 0,1 V.

NOTA
El valor de la desconexión de tensión mínima solo se puede ajustar de forma que haya suficiente tensión en la batería para poder arrancar el motor en todo momento.
Por regla general, no debe ser inferior a 22 V

4. Pulse el botón para guardar la configuración.

✓ El valor ajustado se guarda y se emplea al volver a poner en marcha el equipo.

✓ Se vuelve a encontrar en el menú y puede seleccionar otro punto de menú con los botones △ o ▽ .

8.3 P.02: Indicación de la unidad de temperatura

El equipo puede indicar la temperatura ambiente en °C o en °F.

1. Vaya al modo de configuración (capítulo "Acceso y salida del modo de configuración" en la página 56).

✓ La pantalla muestra "P.01" y el símbolo parpadea.

2. Seleccione el punto de menú P.02 con los botones △ o ▽.

✓ La pantalla muestra "P.02" y el símbolo se ilumina.

3. Pulse el botón para cambiar el ajuste.

✓ Se indica el número característico del valor ajustado en ese momento:
- 0: °C
- 1: °F

4. Seleccione con los botones △ o ▽ la unidad de temperatura deseada.
5. Pulse el botón para guardar la configuración.

✓ El valor ajustado se guarda y se emplea al volver a poner en marcha el equipo.

✓ Se vuelve a encontrar en el menú y puede seleccionar otro punto de menú con los botones △ o ▽.

9 Datos técnicos

	CoolAir	
	RTX1000	**RTX2000**
Potencia de refrigeración:	1200 W	2000 W
Tensión de entrada nominal:	24 V⎓ (20 V⎓ – 30 V⎓)	
Consumo de corriente máx.:	5–25 A	5–29 A
Rango de temperatura de funcionamiento:	entre +5 y +52 °C	
Protección contra la subtensión:	Programable (capítulo "P.01: Desconexión de tensión mínima" en la página 57)	
Refrigerante:	R134a	
Índice GWP (Global warming potential):	1430	
Emisión acústica:	< 70 dB(A)	
Dimensiones (L x An x Al):	645 x 860 x 308 mm	
Peso:	23 kg aprox.	32 kg aprox.

	CoolAir SPX1200T
Potencia de refrigeración:	1200 W
Tensión de entrada nominal:	24 V⎓ (20 V⎓ – 30 V⎓)
Consumo de corriente máx.:	5–25 A
Rango de temperatura de funcionamiento:	+5 hasta +52 °C
Protección contra la subtensión:	Programable (capítulo "P.01: Desconexión de tensión mínima" en la página 57)
Refrigerante:	R134a
Índice GWP (Global warming potential):	1430
Emisión acústica:	< 70 dB(A)
Dimensiones (L x An x Al):	577 x 781 x 186 mm
Peso:	25,5 kg aprox.

Leia atentamente as presentes instruções e siga todas as instruções, orientações e avisos incluídos neste manual, de modo a garantir sempre a correta instalação, utilização e manutenção do produto. É OBRIGATÓRIO manter estas instruções junto com o produto.

Ao utilizar o produto, está a confirmar que leu atentamente todas as instruções, orientações e avisos, e que compreende e aceita cumprir os termos e condições estabelecidos no presente manual. Aceita utilizar este produto exclusivamente para o fim e a aplicação a que se destina e de acordo com as instruções, orientações e avisos estabelecidos neste manual, assim como de acordo com todas as leis e regulamentos aplicáveis. Caso não leia nem siga as instruções e os avisos aqui estabelecidos, poderá sofrer ferimentos pessoais ou causar ferimentos a terceiros e o produto ou outros materiais nas proximidades poderão ficar danificados. Este manual do produto, incluindo as instruções, orientações e avisos, bem como a documentação relacionada, podem estar sujeitos a alterações e atualizações. Para consultar as informações atualizadas do produto, visite documents.dometic.com.

Índice

1 Explicação dos símbolos 61

2 Indicações de segurança 61

2.1 Utilizar o aparelho 61

2.2 Manuseamento dos cabos elétricos 62

3 Grupo alvo 63

4 Utilização adequada 63

4.1 RTX1000, RTX2000 64

4.2 SPX1200T 64

5 Material fornecido 65

6 Acessórios 65

7 Montagem 66

7.1 Indicações sobre a instalação 66

7.2 Desmontar a escotilha do tejadilho 67

7.3 Preparar a fixação da unidade 67

7.4 Preparar a unidade (apenas RTX1000/2000) 68

7.5 Montar o caixilho adaptador 68

7.6 Colocar o vedante no caixilho adaptador 68

7.7 Montar a unidade na escotilha do tejadilho 69

7.8 Instalar as ligações de alimentação elétricas 70

7.9 Instalar os cabos de alimentação no compressor (apenas SPX1200T) . . . 71

7.10 Fixar a armação de cobertura 71

8 Configurar o software do sistema 72

8.1 Entrar e sair do modo de configuração 72

8.2 P.01: Desativação por subtensão 73

8.3 P.02: Indicação da unidade de temperatura 74

9 Dados técnicos 75

1 Explicação dos símbolos

PERIGO!
Indicação de segurança: indica uma situação perigosa que, se não for evitada, resultará em morte ou ferimentos graves.

AVISO!
Indicação de segurança: indica uma situação perigosa que, se não for evitada, pode causar a morte ou ferimentos graves.

NOTA!
Indica uma situação que, se não for evitada, pode causar danos materiais.

OBSERVAÇÃO
Informações suplementares para a utilização do produto.

2 Indicações de segurança

2.1 Utilizar o aparelho

AVISO! O incumprimento destes avisos poderá resultar em morte ou ferimentos graves.

Perigo de ferimentos

- Utilize a unidade fixa de ar condicionado apenas para a utilidade indicada pelo fabricante e não efetue quaisquer alterações ou modificações no produto!
- Se a unidade fixa de ar condicionado apresentar danos visíveis, não deve ser colocada em funcionamento.
- A unidade fixa de ar condicionado deve ser instalada em segurança de modo a não tombar ou cair.
- A montagem, a manutenção e os trabalhos de reparação só podem ser realizados por pessoal qualificado de uma empresa especialista, familiarizado com os perigos inerentes e com as normas relevantes.
- Não coloque a unidade fixa de ar condicionado nas proximidades de líquidos e gases inflamáveis.
- Em caso de incêndio, **não** solte a tampa superior da unidade fixa de ar condicionado. Utilize antes os agentes de extinção permitidos. Não utilize água para apagar incêndios.

NOTA!

Risco de danos

- O funcionamento da unidade fixa de ar condicionado com valores de tensão diferentes dos valores indicados conduz a danos nos aparelhos.
- Não coloque a unidade fixa de ar condicionado em funcionamento com temperaturas exteriores abaixo de 0 °C.
- Informe-se, por favor, junto do seu fabricante automóvel se, devido à instalação da unidade fixa de ar condicionado, se torna necessário proceder à alteração do registo da altura do veículo nos documentos.
  - Altura RTX1000/2000: 180 mm
  - Altura SPX1200T: 60 mm
- Desconecte todas as linhas elétricas em caso de trabalhos (limpeza, manutenção, etc.) na unidade fixa de ar condicionado.

2.2 Manuseamento dos cabos elétricos

NOTA!

Risco de danos

- Se os cabos tiverem de ser passados por paredes com arestas afiadas, utilize tubos vazios ou tubos de passar cabos!
- Não coloque os cabos soltos ou dobrados junto de materiais eletrocondutores (metal).
- Não puxe pelos cabos.
- Fixe os cabos e coloque-os de modo a que não exista perigo de tropeçar e que sejam excluídos danos nos cabos.
- A ligação elétrica deve ser efetuada apenas por uma oficina especializada.
- A ligação ao sistema elétrico do veículo deve ser protegida da seguinte forma:
  - Fonte de alimentação: 40 A
  - Controlador de tensão: 2 A
- Nunca instale linhas elétricas (cabos da bateria) nas proximidades de cabos de sinal ou comando.

3 Grupo alvo

A instalação mecânica e elétrica e a configuração do aparelho têm de ser efetuadas por um técnico qualificado com capacidades e conhecimentos comprovados relacionados com a construção e operação de equipamento e instalações automóveis e que esteja familiarizado com as normas aplicáveis no país em que o equipamento será instalado e/ou utilizado. Além disso, este técnico deve ter concluído formação em segurança para identificar e evitar os perigos envolvidos.

4 Utilização adequada

A unidade fixa de ar condicionado destina-se à climatização do interior da cabina de um camião com ar refrigerado e desumidificado.

A unidade fixa de ar condicionado foi concebida para utilização com o veículo parado. É possível a utilização durante a condução.

A unidade fixa de ar condicionado não é adequada para a instalação em máquinas para a construção civil, máquinas agrícolas ou equipamentos semelhantes. Caso se produzam vibrações demasiado fortes, o funcionamento correto deixa de estar garantido.

Este produto destina-se exclusivamente à aplicação e aos fins pretendidos com base nestas instruções.

Este manual fornece informações necessárias para proceder a uma instalação e/ou a uma operação adequadas do produto. Uma instalação e/ou uma operação ou manutenção incorretas causarão um desempenho insatisfatório e uma possível avaria.

O fabricante não aceita qualquer responsabilidade por danos ou prejuízos no produto resultantes de:

- Montagem ou ligação incorreta, incluindo sobretensões
- Manutenção incorreta ou utilização de peças sobressalentes não originais fornecidas pelo fabricante
- Alterações ao produto sem autorização expressa do fabricante
- Utilização para outras finalidades que não as descritas no presente manual

A Dometic reserva-se o direito de alterar o design e as especificações do produto.

OBSERVAÇÃO
Uma vez que a unidade fixa de ar condicionado utiliza o R134a como refrigerante com um GWP > 150, pode haver restrições nacionais para a instalação da unidade fixa de ar condicionado em determinados veículos (ou seja, a diretiva MAC da UE 2006/40/CE). Verifique previamente os requisitos nacionais ou contacte o seu representante da Dometic relativamente à possibilidade de instalar a unidade fixa de ar condicionado no seu veículo.

4.1 RTX1000, RTX2000

O conjunto de montagem permite a instalação de uma unidade fixa de ar condicionado CoolAir RTX1000 ou RTX2000 numa abertura de ventilação no tejadilho (escotilha) criada na fábrica numa cabina de condutor Scania NG 2017.

4.2 SPX1200T

O conjunto de montagem permite a instalação de uma unidade de evaporação no tejadilho CoolAir SPX1200T numa abertura de ventilação no tejadilho (escotilha) criada na fábrica numa cabina de condutor Scania NG 2017.

5 Material fornecido

Conjunto de montagem CoolAir RTX1000/RTX2000, SPX1200T para Scania NG 2017

Posição na fig. 1	Designação das peças	Quantidade
①	Inserto roscado com flange M6 **(apenas RTX)**	12
②	Inserto roscado com flange M8 **(apenas RTX)**	22
③	Casquilho distanciador C = 40 mm, ∅ 10 mm	8
④	Caixilho adaptador	1
⑤	Parafuso Allen com cabeça redonda e flange M8 x 16	6
⑥	Parafuso Allen com cabeça redonda e flange M6 x 16	22
⑦	Arruela M6	18
⑧	Porca autoblocante M8	14
⑨	Arruela antiqueda	16
⑩	Casquilho distanciador 8,4 x 14 x 43	16
⑪	Suporte traseiro	1
⑫	Suporte dianteiro	1
⑬	Arruela 8,5 x 20	16
⑭	Parafuso de cabeça sextavada M8 x 65	16
⑮	Armação de cobertura Scania	1
⑯	Parafuso Allen com cabeça cilíndrica M6 x 95	4
⑰	Fita isolante de 2,9 m (perfil: 10 x 20 mm)	1
⑱	Cabo de conexão de 6 mm² x 4 m	1
⑲	Braçadeira para cabos	1
⑳	Bit sextavado de 1/4"	1
–	Instruções de montagem	1

6 Acessórios

Disponível como acessório (não incluído no material fornecido):

Designação das peças	N.º art.
Cabo de conexão de 6 mm² x 11 m	9100300108
Conjunto proteção elétrica RTX	9100300110

7 Montagem

PRECAUÇÃO!
Uma instalação incorreta da unidade fixa de ar condicionado pode comprometer a segurança do utilizador.
O fabricante não aceita qualquer responsabilidade por danos pessoais ou materiais se a unidade fixa de ar condicionado não for instalada de acordo com as instruções de montagem.

NOTA! Risco de danos
- A montagem da unidade fixa de ar condicionado apenas pode ser efetuada por empresas especializadas. As seguintes informações destinam-se a técnicos devidamente familiarizados com as diretivas e medidas de segurança a aplicar.
- O fabricante só se responsabiliza pelas peças incluídas no material fornecido. A garantia perde a sua validade se o aparelho for instalado com peças de terceiros.
- Antes de subir ao tejadilho do veículo, verifique se o mesmo consegue suportar o seu peso. Pode consultar o fabricante para obter informações acerca dos pesos permitidos no tejadilho.

7.1 Indicações sobre a instalação

Durante a instalação da unidade fixa de ar condicionado, deverão ser tomadas em consideração as seguintes dicas e indicações:

AVISO! Eletrocussão
Antes de iniciar qualquer trabalho em componentes operados eletricamente, certifique-se de que estes estão desconectados da fonte de alimentação.
Antes da instalação da unidade fixa de ar condicionado, desconecte todas as ligações à bateria do veículo.

- A antena GPS tem de ser reposicionada de forma a instalar a unidade fixa de ar condicionado.
- Antes de instalar a unidade fixa de ar condicionado, verifique se os componentes do veículo poderão ficar danificados ou com o seu funcionamento afetado devido à montagem.
  Verifique as dimensões do sistema a ser montado (fig. **2**).
  A linha pontilhada indica o centro da abertura da escotilha do tejadilho.
- A carcaça superior da unidade fixa de ar condicionado pode ser pintada (fig. **3**). O fabricante recomenda que a pintura seja realizada numa oficina de pintura especializada.

- Antes da instalação, consulte o fabricante do veículo para assegurar-se de que a estrutura está concebida para suportar o peso estático e as cargas geradas pela unidade fixa de ar condicionado quando o veículo se encontra em movimento. O fabricante da unidade fixa de ar condicionado não assume qualquer tipo de responsabilidade a este respeito.
- A inclinação da superfície de montagem no tejadilho não deve exceder os seguintes valores:
  – RTX1000: 8°
  – RTX2000: 20°
  – SPX1200T: 17°
- As peças de montagem fornecidas não devem ser modificadas pela própria pessoa durante a montagem.
- As aberturas de ventilação não devem ser cobertas (distância mínima em relação a outras peças de montagem: 100 mm).
- Na instalação da unidade e na ligação elétrica tenha atenção às diretivas do fabricante do veiculo.

OBSERVAÇÃO
Após a instalação do sistema, devem ser verificados os parâmetros predefinidos do software do sistema (capítulo "Configurar o software do sistema" na página 72).

7.2 Desmontar a escotilha do tejadilho

Proceda da seguinte forma (fig. **6**):

➤ Retire todos os parafusos e fixações da escotilha do tejadilho existente.

➤ Retire a escotilha do tejadilho.

➤ Remova o vedante à volta da abertura, de forma que a superfície fique limpa e sem gordura.

OBSERVAÇÃO
Elimine todos os materiais residuais, cola, silicone e vedantes separados. Nisto, tenha atenção às diretivas de eliminação de resíduos locais.

7.3 Preparar a fixação da unidade

➤ Monte os suportes dianteiro e traseiro no tejadilho da cabina, conforme ilustrado (fig. **7**).

➤ Monte previamente o material de fixação nos suportes, conforme ilustrado (fig. **8**).

7.4 Preparar a unidade (apenas RTX1000/2000)

NOTA! Risco de danos
Ao preparar a unidade na superfície de trabalho, certifique-se de que a mesma está protegida contra queda.
Tenha em atenção uma superfície plana e limpa para que a unidade não seja danificada.

Proceda da seguinte forma (fig. 9):

- ➤ Coloque a unidade fixa de ar condicionado sobre uma superfície de trabalho, com a caixa virada para baixo.
- ➤ Aparafuse os 12 insertos autorroscantes M6 nos orifícios cegos correspondentes, conforme ilustrado.
  Para tal, utilize uma chave Bit sextavada de 5 mm.
- ➤ Aparafuse os 22 insertos autorroscantes M8 nos orifícios cegos correspondentes, conforme ilustrado.
  Utilize, para isso, a chave Bit de 1/4 fornecida em conjunto.

7.5 Montar o caixilho adaptador

NOTA! Risco de danos
Certifique-se de que a superfície, onde o vedante entre a unidade e o caixilho adaptador será colado, está limpa (sem poeira, óleo, etc.).

- ➤ Aplique um material selante butílico flexível que não endureça (por exemplo, SikaLastomer-710) na ranhura circunferencial do caixilho adaptador (fig. 10).
- ➤ Monte o caixilho adaptador, conforme ilustrado (fig. 11).

7.6 Colocar o vedante no caixilho adaptador

- ➤ Cole a fita de vedação no caixilho adaptador (fig. 12 A).
  Siga o contorno do caixilho adaptador.
- ➤ Aplique um material selante butílico flexível que não endureça (por exemplo, SikaLastomer-710) na união entre as extremidades da fita de vedação e na extremidade superior da fita de vedação (fig. 12 B).

7.7 Montar a unidade na escotilha do tejadilho

PRECAUÇÃO! Perigo de ferimentos
Instale a unidade apenas com, por exemplo, a ajuda de uma segunda pessoa, grua, plataforma de trabalho, etc. A segurança do trabalho tem de ser sempre salvaguardada.

➤ Posicione a unidade fixa de ar condicionado centrada, no sentido de andamento, na abertura da escotilha do tejadilho (fig. **13**).

OBSERVAÇÃO
Assim que a unidade estiver da devida posição no tejadilho do veículo, o vedante deve estar em contacto a toda a volta. Só assim é possível uma vedação segura.

NOTA! Risco de danos
Não exceda binário de aperto especificado sob nenhuma circunstância. Esta é a única forma de garantir que as inserções roscadas não são puxadas.

➤ Fixe a unidade fixa de ar condicionado, conforme ilustrado (fig. **13**).

7.8 Instalar as ligações de alimentação elétricas

PERIGO! Perigo de explosão
Para os veículos EX/III e FL (de acordo com a diretiva ADR), é necessário instalar um interruptor principal da bateria.

AVISO! Perigo de ferimentos
- As ligações elétricas só podem ser efetuadas por técnicos competentes com conhecimentos especializados.
- Antes de iniciar qualquer trabalho em componentes operados eletricamente, certifique-se de que estes estão desconectados da fonte de alimentação.

NOTA! Risco de danos
- A ligação ao sistema elétrico do veículo deve ser protegida com um fusível de 40 A para a fonte de alimentação e um fusível de 2 A para a medição da tensão.
- A bateria deve ser capaz de fornecer a corrente e tensão necessárias (capítulo "Dados técnicos" na página 75).
- Instale o cabo de alimentação sem que fique tensionado e fixe-o com braçadeiras para cabos em intervalos apropriados.

Ligue a unidade diretamente ao distribuidor principal.
Consulte o seu fabricante de automóveis acerca das especificações do distribuidor principal.

Instale o cabo de alimentação, conforme ilustrado (fig. **14**):

➤ Instalar o feixe de cabos em local protegido em direção ao distribuidor principal.

➤ Ligar o cabo negativo (preto) da fonte de alimentação.

➤ Ligar o cabo negativo (preto) para medição da tensão.

➤ Ligar o cabo positivo (vermelho) da fonte de alimentação e proteger com fusível de 40 A.

➤ Ligar o cabo positivo (vermelho) para medição da tensão e proteger com fusível de 2 A.

➤ Ligar o feixe de cabos à unidade e fixar em local apropriado com uma braçadeira para cabos (fig. **14 2.**).

7.9 Instalar os cabos de alimentação no compressor (apenas SPX1200T)

Durante a instalação dos cabos de alimentação, preste atenção às seguintes indicações:

- Preste também atenção ao manual de montagem do compressor.
- O comprimento de instalação máximo entre a unidade de evaporação e o compressor é de 4,20 m (fig. 14).
- Ao colocar e dobrar os cabos de alimentação, evite raios apertados. Para dobrar, utilize um corpo cilíndrico adequado. Um raio demasiado apertado irá deformar o tubo de líquido refrigerante, tornando a unidade fixa de ar condicionado inutilizável.

➤ Encurtar o comprimento não necessário do tubo de alimentação formando um laço.

➤ Aplique massa de vedação (fig. 14 1) para impedir a entrada de água entre a parede traseira do camião e a braçadeira.

OBSERVAÇÃO
Se quiser evitar um dano na parede traseira do camião (perfuração), pode também colar a braçadeira com uma cola adequada. Preste atenção às indicações do fabricante da cola.

➤ Fixe os cabos de alimentação à parede traseira do camião com as braçadeiras fornecidas (fig. 14 3).

➤ Insira o tubo ondulado no suporte previsto (fig. 14 2).

➤ Coloque a tampa (fig. 14 4).

7.10 Fixar a armação de cobertura

NOTA! Risco de danos
Aperte os parafusos com cuidado para que a armação de cobertura não fique danificada.

➤ Fixe a armação de cobertura, conforme ilustrado (fig. 15).

8 Configurar o software do sistema

Antes da primeira colocação em funcionamento da unidade, o comando pode ser adaptado às diferentes condicionantes da instalação. Estes ajustes têm de ser efetuados pelo instalador (fig. **5**).

Indicação no mostrador	Parâmetros	Significado	Configuração de fábrica
P.01	Desativação por subtensão	O monitorizador da bateria desliga a unidade com a tensão aqui definida.	22,8 V
P.02	Indicação da unidade de temperatura	A temperatura pode ser indicada em °C ou °F.	°C

OBSERVAÇÃO
O modo de configuração pode ainda ser acedido quando a proteção de subtensão tenha desligado a unidade e apenas ainda exista uma tensão residual disponível.

8.1 Entrar e sair do modo de configuração

1. Prima o botão ☰ e mantenha-o premido.
2. Prima o botão ⏻ durante mais de 3 segundos.

✓ O visor apresenta o símbolo ⚙.

✓ A unidade fixa de ar condicionado inicia o modo de configuração.

✓ O visor apresenta "P.01" e o símbolo 🔋 pisca.

3. Navegue pelo menu premindo o botão △ ou ▽ para selecionar o item de menu pretendido.
4. Prima o botão ☰ para abrir o item de menu pretendido.
5. Prima o botão ⏻ durante mais de 3 segundos para sair do modo de configuração.

8.2 P.01: Desativação por subtensão

O monitorizador da bateria protege a bateria contra descarregamento demasiado profundo.

NOTA! Risco de danos
Quando a bateria é desligada através do monitorizador da bateria dispõe de apenas parte da sua capacidade de carga. Evite iniciar ou utilizar repetidamente o equipamento elétrico. Garanta que a bateria é recarregada. Assim que a tensão necessária volta a estar disponível, o sistema pode ser utilizado novamente.

Se a unidade fixa de ar condicionado só dispuser da tensão de alimentação aqui especificada, o sistema desliga-se.

1. Inicie o modo de configuração (capítulo "Entrar e sair do modo de configuração" na página 72).

✓ O visor apresenta "P.01" e o símbolo pisca.

2. Prima o botão para alterar a definição.

✓ É exibido o valor atualmente configurado.

3. Utilize o botão △ ou ▽ para selecionar o valor da desativação por subtensão.

   A desativação por subtensão pode ser configurada entre os 20,0 V e os 23,5 V, em passos de 0,1 V.

OBSERVAÇÃO
O valor da desativação por subtensão só pode ser configuração para um valor baixo desde que exista tensão suficiente na bateria para, a qualquer momento, dar arranque ao motor.
Regra geral, o valor não deve ser inferior a 22 V

4. Prima o botão para memorizar o valor.

✓ O valor definido será memorizado e utilizado quando a unidade for reiniciada.

✓ Encontra-se novamente na listagem de menu, podendo selecionar o menu com o botão △ ou ▽ .

8.3 P.02: Indicação da unidade de temperatura

A unidade pode indicar a temperatura ambiente em °C ou °F.

1. Inicie o modo de configuração (capítulo "Entrar e sair do modo de configuração" na página 72).

✓ O visor apresenta "P.01" e o símbolo pisca.

2. Prima o botão △ ou ▽ para selecionar o item de menu P.02.

✓ O visor apresenta "P.02" e o símbolo acende.

3. Prima o botão para alterar a definição.

✓ É exibido o valor característico do valor atual:
- 0: °C
- 1: °F

4. Utilize o botão △ ou ▽ para selecionar a unidade de temperatura pretendida.
5. Prima o botão para memorizar o valor.

✓ O valor definido será memorizado e utilizado quando a unidade for reiniciada.

✓ Encontra-se novamente na listagem de menu, podendo selecionar o menu com o botão △ ou ▽.

9 Dados técnicos

	CoolAir	
	RTX1000	**RTX2000**
Potência de refrigeração:	1200 W	2000 W
Tensão nominal de entrada:	24 V⎓ (20 V⎓ – 30 V⎓)	
Consumo de corrente máx.:	5–25 A	5–29 A
Intervalo de temperatura de funcionamento:	+5 a +52 °C	
Proteção contra subtensão:	Configurável (capítulo "P.01: Desativação por subtensão" na página 73)	
Agente de refrigeração:	R134a	
Potencial de aquecimento global (PAG):	1430	
Emissão de ruído:	< 70 dB(A)	
Dimensões (C x L x A):	645 x 860 x máx 308 mm	
Peso:	Aprox. 23 kg	Aprox. 32 kg

	CoolAir SPX1200T
Potência de refrigeração:	1200 W
Tensão nominal de entrada:	24 V⎓ (20 V⎓ – 30 V⎓)
Consumo de corrente máx.:	5–25 A
Intervalo de temperatura de funcionamento:	+5 até +52 °C
Proteção contra subtensão:	Configurável (capítulo "P.01: Desativação por subtensão" na página 73)
Agente de refrigeração:	R134a
Potencial de aquecimento global (PAG):	1430
Emissão de ruído:	< 70 dB(A)
Dimensões (C x L x A):	577 x 781 x máx 186 mm
Peso:	Aprox. 25,5 kg

Si prega di leggere attentamente e di seguire tutte le istruzioni, le linee guida e le avvertenze incluse in questo manuale del prodotto, al fine di garantire che il prodotto venga sempre installato, utilizzato e mantenuto nel modo corretto. Queste istruzioni DEVONO essere conservate insieme al prodotto.

Utilizzando il prodotto, l'utente conferma di aver letto attentamente tutte le istruzioni, le linee guida e le avvertenze e di aver compreso e accettato di rispettare i termini e le condizioni qui espressamente indicati. L'utente accetta di utilizzare questo prodotto solo per lo scopo e l'applicazione previsti e in conformità con le istruzioni, le linee guida e le avvertenze indicate nel presente manuale del prodotto, nonché in conformità con tutte le leggi e i regolamenti applicabili. La mancata lettura e osservanza delle istruzioni e delle avvertenze qui espressamente indicate può causare lesioni personali e a terzi, danni al prodotto o ad altre proprietà nelle vicinanze. Il presente manuale del prodotto, comprese le istruzioni, le linee guida e le avvertenze e la relativa documentazione possono essere soggetti a modifiche e aggiornamenti. Per informazioni aggiornate sul prodotto, si prega di visitare il sito documents.dometic.com.

Indice

1 Spiegazione dei simboli 77

2 Istruzioni per la sicurezza 77

2.1 Impiego dell'apparecchio 77

2.2 Maneggiare i cavi elettrici 78

3 Gruppo target 79

4 Conformità d'uso 79

4.1 RTX1000, RTX2000 80

4.2 SPX1200T 80

5 Dotazione 81

6 Accessori 81

7 Montaggio 82

7.1 Note sull'installazione 82

7.2 Smontaggio dell'oblò del tetto 83

7.3 Operazioni preliminari per il fissaggio dell'impianto 83

7.4 Preparazione dell'unità (solo RTX1000/2000) 84

7.5 Montaggio del telaio adattatore 84

7.6 Fissaggio della guarnizione al telaio adattatore 84

7.7 Montaggio dell'unità nell'oblò del tetto 85

7.8 Posa dei cavi elettrici di alimentazione 85

7.9 Installazione dei cavi di alimentazione sul compressore (solo SPX1200T) 86

7.10 Fissaggio del telaio di copertura 87

8 Configurazione del software dell'impianto 87

8.1 Accesso e uscita dalla modalità di configurazione 87

8.2 P.01: Spegnimento per sottotensione 88

8.3 P.02: Indicazione unità di temperatura 89

9 Specifiche tecniche 90

1 Spiegazione dei simboli

PERICOLO!
Istruzione per la sicurezza: indica una situazione di pericolo che, se non evitata, provoca lesioni gravi o mortali.

AVVERTENZA!
Istruzione per la sicurezza: indica una situazione di pericolo che, se non evitata, può provocare lesioni gravi o mortali.

AVVISO!
Indica una situazione di pericolo che, se non evitata, può provocare danni alle cose.

NOTA
Informazioni supplementari relative all'impiego del prodotto.

2 Istruzioni per la sicurezza

2.1 Impiego dell'apparecchio

AVVERTENZA! La mancata osservanza di queste avvertenze potrebbe causare la morte o lesioni gravi.

Rischio di lesioni

- Utilizzare il climatizzatore autonomo esclusivamente per l'uso previsto dal produttore e non eseguire modifiche o trasformazioni del prodotto!
- Se il climatizzatore autonomo presenta difetti visibili, evitare di metterlo in funzione.
- Il climatizzatore autonomo deve essere installato in modo sicuro per evitare che possa ribaltarsi o cadere.
- Le operazioni di montaggio, manutenzione e riparazione possono essere effettuate solo da personale qualificato (di ditte specializzate) informato sui rischi connessi e le norme in materia.
- Non utilizzare il climatizzatore autonomo nelle vicinanze di liquidi e gas infiammabili.
- In caso d'incendio **non** rimuovere il coperchio superiore del climatizzatore autonomo. Utilizzare invece agenti estinguenti approvati. Non tentare di estinguere l'incendio con acqua.

AVVISO!

Rischio di danni

- Il funzionamento del climatizzatore autonomo con valori di tensione differenti da quelli indicati causa il danneggiamento dell'apparecchio.
- Non utilizzare il climatizzatore autonomo con temperature esterne inferiori a 0 °C.
- Si prega di informarsi presso il produttore del proprio veicolo se, in seguito all'installazione del climatizzatore autonomo, è necessario apportare una modifica dell'altezza del veicolo sulla carta di circolazione.
  - Altezza RTX1000/2000: 180 mm
  - Altezza SPX1200T: 60 mm
- Scollegare tutti i cavi di alimentazione elettrica quando si eseguono lavori sul climatizzatore autonomo (pulizia, manutenzione ecc.).

2.2 Maneggiare i cavi elettrici

AVVISO!

Rischio di danni

- Utilizzare canaline per cavi per posare i cavi attraverso pareti con spigoli vivi.
- Non effettuare la posa di cavi laschi o piegati accanto a materiali elettroconduttori (metalli).
- Non tirare i cavi.
- Posare e fissare i cavi in modo tale che non sussista pericolo d'inciampamento e che si possano evitare danni ai cavi stessi.
- Il collegamento elettrico può essere effettuato unicamente da un'officina specializzata.
- Il collegamento all'impianto elettrico del veicolo deve essere protetto come segue:
  - Alimentazione elettrica: 40 A
  - Dispositivo di controllo tensione: 2 A
- Non posare mai i cavi di alimentazione (cavi della batteria) accanto a cavi di segnale o di comando.

3 Gruppo target

L'installazione meccanica ed elettrica e la configurazione dell'apparecchio devono essere eseguite da un tecnico qualificato che abbia dimostrato competenze e conoscenze relative alla costruzione e al funzionamento delle apparecchiature automotive e alle installazioni, e che conosca le normative vigenti nel Paese in cui l'apparecchiatura deve essere installata e/o utilizzata e abbia ricevuto una formazione sulla sicurezza per identificare ed evitare i pericoli coinvolti.

4 Conformità d'uso

Il climatizzatore autonomo serve per climatizzare l'abitacolo della cabina di guida di un autocarro con aria fresca e deumidificata.

Il climatizzatore autonomo è progettato per un uso stazionario. È possibile l'utilizzo anche durante la marcia.

Il climatizzatore autonomo non è adatto per essere montato su macchine edili, macchine agricole o apparecchi da lavoro simili. In caso di vibrazione eccessiva non è più garantito un funzionamento corretto.

Questo prodotto è adatto solo per l'uso e l'applicazione previsti in conformità con le presenti istruzioni.

Il presente manuale fornisce le informazioni necessarie per la corretta installazione e/o il funzionamento del prodotto. Un'installazione errata e/o un utilizzo o una manutenzione impropri comporteranno prestazioni insoddisfacenti e un possibile guasto.

Il produttore non si assume alcuna responsabilità per eventuali lesioni o danni al prodotto che derivino da:

- montaggio o collegamento non corretti, compresa la sovratensione
- manutenzione non corretta o uso di ricambi diversi da quelli originali forniti dal produttore
- modifiche al prodotto senza esplicita autorizzazione del produttore
- impiego per scopi diversi da quelli descritti nel presente manuale.

Dometic si riserva il diritto di modificare l'aspetto e le specifiche del prodotto.

NOTA
Poiché il climatizzatore autonomo utilizza 134a come refrigerante con un GWP > 150, potrebbero essere in vigore restrizioni a livello nazionale per l'installazione del climatizzatore autonomo su determinati veicoli (vale a dire la direttiva EU MAC 2006/40/CE). Controllare anticipatamente i requisiti nazionali o rivolgersi al proprio rappresentante Dometic per verificare se è consentito installare il climatizzatore autonomo sul proprio veicolo.

4.1 RTX1000, RTX2000

Il kit di installazione permette di montare un climatizzatore autonomo CoolAir RTX1000 o RTX2000 in un'apertura di ventilazione sul tetto (oblò) fornita in fabbrica in una cabina di guida Scania NG 2017.

4.2 SPX1200T

Il kit di installazione permette di montare un evaporatore a tetto CoolAir SPX1200T in un'apertura di ventilazione sul tetto (oblò) fornita in fabbrica in una cabina di guida Scania NG 2017.

5 Dotazione

Kit di installazione CoolAir RTX1000/RTX2000, SPX1200T per Scania NG 2017

Posizione nella fig. 1	Denominazione pezzo	Quantità
①	Inserto filettato con flangia M6 **(solo RTX)**	12
②	Inserto filettato con flangia M8 **(solo RTX)**	22
③	Bussola distanziale L = 40 mm, ∅ 10 mm	8
④	Telaio adattatore	1
⑤	Vite a brugola a testa tonda e flangia M8 x 16	6
⑥	Vite a brugola a testa tonda e flangia M6 x 16	22
⑦	Rondella M6	18
⑧	Dado autoserrante M8	14
⑨	Rondella anti-perdita	16
⑩	Bussola distanziale 8,4 x 14 x 43	16
⑪	Staffa posteriore	1
⑫	Staffa anteriore	1
⑬	Rondella 8,5 x 20	16
⑭	Vite esagonale M8 x 65	16
⑮	Telaio di copertura Scania	1
⑯	Vite a brugola a testa cilindrica M6 x 95	4
⑰	Nastro isolante da 2,9 m (profilo: 10 x 20 mm)	1
⑱	Cavo di collegamento 6 mm² x 4 m	1
⑲	Fascetta serracavi	1
⑳	Punta esagonale da 1/4"	1
–	Istruzioni di montaggio	1

6 Accessori

Disponibili come accessori (non in dotazione):

Denominazione pezzo	N. art.
Cavo di collegamento 6 mm² x 11 m	9100300108
Set di protezione elettrica RTX	9100300110

7 Montaggio

ATTENZIONE!
Il montaggio non corretto del climatizzatore autonomo può mettere a rischio la sicurezza dell'utente.
Il costruttore declina qualsiasi responsabilità per lesioni personali o danni alla proprietà se il climatizzatore autonomo non è installato in base a queste indicazioni di montaggio.

AVVISO! Rischio di danni
- L'installazione del climatizzatore autonomo può essere eseguita solo dal personale qualificato di un'azienda specializzata. Le seguenti informazioni sono destinate al personale specializzato informato sulle direttive e le misure di sicurezza da adottare.
- Il produttore è responsabile esclusivamente per i pezzi in dotazione. La garanzia decade in caso di montaggio del dispositivo con pezzi non originali.
- Prima di accedere al tetto del veicolo, verificare se effettivamente le persone vi possono camminare sopra. Eventualmente rivolgersi al produttore del veicolo per sapere il carico ammesso sul tetto.

7.1 Note sull'installazione

Durante il montaggio del climatizzatore autonomo prestare attenzione ai seguenti consigli e indicazioni:

AVVERTENZA! Scossa elettrica
Prima di eseguire lavori sui componenti elettrici, assicurarsi che non vi sia tensione.
Prima di installare il climatizzatore autonomo, scollegare tutti i collegamenti alla batteria del veicolo.

- L'antenna GPS deve essere riposizionata per poter installare il climatizzatore autonomo.
- Prima di installare il climatizzatore autonomo occorre controllare se durante l'installazione potrebbero venire danneggiati componenti del veicolo o se il loro funzionamento potrebbe essere compromesso.
  Controllare le dimensioni dell'impianto da installare (fig. **2**).
  La linea tratteggiata indica il centro dell'apertura dell'oblò del tetto.
- Il coperchio superiore del climatizzatore autonomo può essere verniciato (fig. **3**). Il produttore consiglia di far eseguire la verniciatura presso un'officina specializzata.

- Prima del montaggio assicurarsi presso il fabbricante del veicolo se la scocca del veicolo in questione è adatta al peso statico del climatizzatore autonomo e ai carichi dinamici generati dal climatizzatore a veicolo in movimento. Il produttore del climatizzatore autonomo non si assume alcuna responsabilità a tale riguardo.
- La pendenza della superficie di montaggio del tetto, in direzione di marcia non deve essere superiore a:
  – RTX1000: 8°
  – RTX2000: 20°
  – SPX1200T: 17°
- I componenti di montaggio in dotazione non devono essere modificati in modo arbitrario durante l'installazione.
- Non coprire le aperture di aerazione (distanza minima dagli altri elementi di montaggio: 100 mm).
- Durante l'installazione e il collegamento elettrico dell'impianto rispettare le direttive del produttore del veicolo.

NOTA
Una volta installato l'impianto, controllare i parametri di default del software dell'impianto (capitolo "Configurazione del software dell'impianto" a pagina 87).

7.2 Smontaggio dell'oblò del tetto

Procedere come segue (fig. **6**):

➤ Rimuovere tutte le viti e i dispositivi di fissaggio dell'oblò del tetto esistente.

➤ Rimuovere l'oblò del tetto.

➤ Rimuovere il sigillante intorno all'apertura in modo che la base di appoggio sia pulita e non presenti tracce di grasso.

NOTA
Smaltire separatamente tutti i residui di materiali, colla, silicone e guarnizioni. Attenersi alle normative locali sullo smaltimento.

7.3 Operazioni preliminari per il fissaggio dell'impianto

➤ Montare la staffa anteriore e posteriore sul tetto della cabina come mostrato (fig. **7**).

➤ Preassemblare il materiale di fissaggio sulle staffe come mostrato (fig. **8**).

7.4 Preparazione dell'unità (solo RTX 1000/2000)

AVVISO! Rischio di danni
Quando si prepara l'impianto sulla superficie di lavoro, assicurarsi che non cada.
Affinché l'impianto non venga danneggiato, accertarsi che poggi su una base piana e pulita.

Procedere come segue (fig. 9):

- ➤ Poggiare il climatizzatore autonomo su una superficie di lavoro con l'alloggiamento rivolto verso il basso.
- ➤ Avvitare i 12 inserti filettati auto-filettanti M6 nei corrispondenti fori ciechi, come mostrato.
  A tale scopo utilizzare una punta esagonale da 5 mm.
- ➤ Avvitare i 22 inserti filettati auto-filettanti M8 nei corrispondenti fori ciechi, come mostrato.
  Utilizzare a tal fine la punta da 1/4" compresa nella fornitura.

7.5 Montaggio del telaio adattatore

AVVISO! Rischio di danni
Assicurarsi che la superficie in cui deve essere incollata la guarnizione tra l'unità e il telaio adattatore sia pulita (priva di polvere, olio ecc.).

- ➤ Applicare un sigillante butilico flessibile non indurente (ad es. SikaLastomer-710) alla scanalatura circonferenziale del telaio adattatore (fig. 10).
- ➤ Montare il telaio adattatore come mostrato (fig. 11).

7.6 Fissaggio della guarnizione al telaio adattatore

- ➤ Incollare il nastro sigillante sul telaio adattatore (fig. 12 A).
  Seguire il profilo del telaio adattatore.
- ➤ Applicare un sigillante butilico flessibile non indurente (ad es SikaLastomer-710) al punto di giunzione tra le estremità del nastro sigillante e il bordo superiore del nastro sigillante (fig. 12 B).

7.7 Montaggio dell'unità nell'oblò del tetto

ATTENZIONE! Rischio di lesioni
Installare l'unità soltanto con il supporto ad esempio di una seconda persona, di una gru, di una piattaforma. La sicurezza sul lavoro deve essere sempre garantita.

➤ Posizionare il climatizzatore autonomo al centro e rivolto in avanti nell'apertura dell'oblò del tetto (fig. 13).

NOTA
Una volta che l'unità è in posizione sul tetto del veicolo, la guarnizione deve essere in contatto lungo tutto il perimetro. Solo in questo modo è possibile avere una tenuta sicura.

AVVISO! Rischio di danni
Non superare mai la coppia di serraggio indicata. Questo è l'unico modo per garantire che i tappi filettati non vengano estratti.

➤ Fissare il climatizzatore autonomo in posizione come illustrato (fig. 13).

7.8 Posa dei cavi elettrici di alimentazione

PERICOLO! Pericolo di esplosione
Per i veicoli EX/III e FL (in base alle linee guida ADR) è necessario installare uno staccabatteria.

AVVERTENZA! Rischio di lesioni
- I collegamenti elettrici possono essere effettuati solo da personale tecnico competente con adeguate conoscenze specialistiche.
- Prima di eseguire lavori sui componenti elettrici, assicurarsi che non vi sia tensione.

AVVISO! Rischio di danni
- Proteggere il collegamento all'impianto elettrico del veicolo con un fusibile da 40 A per l'alimentazione e da 2 A per il monitoraggio della tensione.
- La batteria deve essere in grado di fornire la corrente e la tensione richieste (capitolo "Specifiche tecniche" a pagina 90).
- Il cavo di alimentazione deve essere posato senza essere in tensione e deve essere fissato con fascette a intervalli adeguati.

Collegare l'impianto direttamente al distributore principale.
Per le specifiche del distributore principale, rivolgersi al produttore del veicolo.

Posare la linea di alimentazione come illustrato (fig. **14**):

➤ Posare il fascio di cavi sul punto protetto verso il distributore principale.

➤ Collegare il cavo negativo (nero) per l'alimentazione elettrica.

➤ Collegare il cavo negativo (nero) per misurare la tensione.

➤ Collegare il cavo positivo (rosso) per l'alimentazione elettrica e assicurarlo con 40 A.

➤ Collegare il cavo positivo (rosso) per l'alimentazione elettrica e assicurarlo con 2 A.

➤ Collegare il fascio di cavi all'impianto e fissarlo al punto giusto con una fascetta serracavi (fig. **14** **2.**).

7.9 Installazione dei cavi di alimentazione sul compressore (solo SPX1200T)

Durante la posa dei cavi di alimentazione fare attenzione alle seguenti indicazioni:

- Fare attenzione anche alle istruzioni di montaggio del compressore.
- La lunghezza massima del cavo tra l'evaporatore e il compressore è di 4,20 m (fig. **14**).
- Evitare di posare e curvare i cavi di alimentazione con raggi stretti. Per curvare utilizzare un corpo rotondeggiante adatto. Se il raggio è troppo stretto, il tubo del refrigerante si piega, rendendo il climatizzatore autonomo inoperativo.

➤ Accorciare la lunghezza necessaria del cavo di alimentazione piegando il cavo in modo da formare un arco.

➤ Applicare pasta sigillante (fig. **14** 1) per impedire che entri acqua tra la parete posteriore del carrello e il fermo.

NOTA
Per impedire il danneggiamento della parete posteriore dell'autocarro (perforazione) è possibile fissare il fermo anche utilizzando una colla adatta. Osservare le indicazioni del produttore della colla.

➤ Fissare i cavi di alimentazione alla parete posteriore del carrello utilizzando i fermi forniti (fig. **14** 3).

➤ Inserire il tubo ondulato nel supporto previsto (fig. **14** 2).

➤ Posizionare il coperchio (fig. **14** 4).

7.10 Fissaggio del telaio di copertura

AVVISO! Rischio di danni
Serrare le viti con cautela per non danneggiare il telaio di copertura.

➤ Fissare il telaio di copertura in posizione come illustrato (fig. 15).

8 Configurazione del software dell'impianto

Prima della messa in funzione iniziale dell'impianto, il comando può essere adattato alle diverse condizioni di montaggio. Tali regolazioni devono essere effettuate dall'installatore (fig. 5).

Indicazione del display	Parametro	Significato	Impostazione di fabbrica
P.01	Spegnimento per sottotensione	Con la tensione qui definita, il dispositivo di controllo automatico della batteria spegne l'impianto.	22,8 V
P.02	Indicazione unità di temperatura	La temperatura può essere visualizzata in °C o °F.	°C

NOTA
È possibile richiamare la modalità di configurazione anche quando lo spegnimento per sottotensione ha disattivato l'impianto ed è rimasta a disposizione solo una tensione residua.

8.1 Accesso e uscita dalla modalità di configurazione

1. Premere e tenere premuto il pulsante ☰.
2. Premere il pulsante ⏻ per più di 3 s.

✓ Il display visualizza il simbolo ⚙.

✓ Il climatizzatore autonomo passa alla modalità di configurazione.

✓ Sul display viene visualizzato "P.01" e il simbolo ⚠ lampeggia.

3. Scorrere il menu con i pulsanti △ o ▽ per selezionare la voce di menu desiderata.
4. Premere il pulsante ☰ per aprire la voce di menu desiderata.
5. Tenere premuto il pulsante ⏻ per più di 3 s per uscire dalla modalità di configurazione.

8.2 P.01: Spegnimento per sottotensione

Il dispositivo di controllo automatico della batteria impedisce che la batteria si scarichi troppo.

AVVISO! Rischio di danni
La batteria, al momento della disattivazione tramite il dispositivo di controllo automatico, possiede ancora una parte della propria capacità di carica. Evitare avviamenti ripetuti o l'uso di apparecchiature elettriche. Fare in modo che la batteria venga ricaricata. Non appena la tensione necessaria è nuovamente disponibile, il sistema può essere azionato di nuovo.

Se il climatizzatore autonomo dispone solo della tensione di alimentazione qui impostata, l'impianto viene spento.

1. Passare alla modalità di configurazione (capitolo "Accesso e uscita dalla modalità di configurazione" a pagina 87).

✓ Sul display viene visualizzato "P.01" e il simbolo lampeggia.

2. Premere il pulsante per modificare l'impostazione.

✓ Viene visualizzato il valore attualmente impostato.

3. Con i pulsanti △ o ▽ selezionare il valore per lo spegnimento per sottotensione.

   Lo spegnimento per sottotensione può essere impostato da 20,0 a 23,5 V in intervalli di 0,1 V.

NOTA
Il valore per lo spegnimento per sottotensione deve essere impostato in modo tale che rimanga sufficiente tensione nella batteria per poter avviare in qualsiasi momento il motore.
Di norma non deve essere inferiore a 22 V

4. Premere il pulsante per salvare l'impostazione.

✓ Il valore impostato viene salvato e utilizzato una volta riavviato l'impianto.

✓ Si torna al menu ed è possibile selezionare un'altra voce di menu premendo i pulsanti △ o ▽.

8.3 P.02: Indicazione unità di temperatura

L'impianto può visualizzare la temperatura ambiente in °C o °F.

1. Passare alla modalità di configurazione (capitolo "Accesso e uscita dalla modalità di configurazione" a pagina 87).

✓ Sul display viene visualizzato "P.01" e il simbolo lampeggia.

2. Premere i pulsanti △ o ▽ per selezionare la voce di menu P.02.

✓ Il display visualizza "P.02" e si accende il simbolo.

3. Premere il pulsante per modificare l'impostazione.

✓ Viene visualizzato il numero di riferimento del valore attualmente impostato:
- 0: °C
- 1: °F

4. Con i pulsanti △ o ▽ selezionare l'unità di misura della temperatura desiderata.

5. Premere il pulsante per salvare l'impostazione.

✓ Il valore impostato viene salvato e utilizzato una volta riavviato l'impianto.

✓ Si torna al menu ed è possibile selezionare un'altra voce di menu premendo i pulsanti △ o ▽.

9 Specifiche tecniche

	CoolAir	
	RTX1000	**RTX2000**
Capacità di raffreddamento:	1200 W	2000 W
Tensione nominale di ingresso:	24 V⎓ (20 V⎓ – 30 V⎓)	
Assorbimento di corrente max:	5–25 A	5–29 A
Intervallo temperatura di esercizio:	da +5 a +52 °C	
Protezione da sottotensione:	Configurabile (capitolo "P.01: Spegnimento per sottotensione" a pagina 88)	
Refrigerante:	R134a	
Potenziale di riscaldamento globale (GWP):	1430	
Emissioni acustiche:	< 70 dB(A)	
Dimensioni (L x P x A):	645 x 860 x 308 mm	
Peso:	ca. 23 kg	ca. 32 kg

	CoolAir SPX1200T
Capacità di raffreddamento:	1200 W
Tensione nominale di ingresso:	24 V⎓ (20 V⎓ – 30 V⎓)
Assorbimento di corrente max:	5–25 A
Intervallo temperatura di esercizio:	Da +5 a +52 °C
Protezione da sottotensione:	Configurabile (capitolo "P.01: Spegnimento per sottotensione" a pagina 88)
Refrigerante:	R134a
Potenziale di riscaldamento globale (GWP):	1430
Emissioni acustiche:	< 70 dB(A)
Dimensioni (L x P x A):	577 x 781 x 186 mm
Peso:	ca. 25,5 kg

Lees deze gebruiksaanwijzing zorgvuldig door en volg alle instructies, richtlijnen en waarschuwingen in deze handleiding op om ervoor te zorgen dat u het product te allen tijde op de juiste manier installeert, gebruikt en onderhoudt. Deze gebruiksaanwijzing MOET bij dit product bewaard worden.

Door het product te gebruiken, bevestigt u hierbij dat u alle instructies, richtlijnen en waarschuwingen zorgvuldig hebt gelezen en dat u de voorwaarden zoals hierin beschreven begrijpt en accepteert. U gaat ermee akkoord dit product alleen te gebruiken voor het beoogde doel en de beoogde toepassing en in overeenstemming met de instructies, richtlijnen en waarschuwingen zoals beschreven in deze gebruiksaanwijzing en in overeenstemming met de geldende wet- en regelgeving. Het niet lezen en opvolgen van de hierin beschreven instructies en waarschuwingen kan leiden tot letsel voor uzelf en anderen, schade aan uw product of schade aan andere eigendommen in de omgeving. Deze gebruiksaanwijzing, met inbegrip van de instructies, richtlijnen en waarschuwingen, en de bijbehorende documentatie kan onderhevig zijn aan wijzigingen en updates. Actuele productinformatie vindt u op documents.dometic.com.

Inhoud

1 Verklaring van de symbolen 92

2 Veiligheidsaanwijzingen 92

2.1 Het toestel gebruiken 92

2.2 Omgang met elektrische kabels 93

3 Doelgroep 93

4 Beoogd gebruik 94

4.1 RTX1000, RTX2000 94

4.2 SPX1200T 95

5 Omvang van de levering 95

6 Accessoires 95

7 Montage 96

7.1 Aanwijzingen voor de montage 96

7.2 Dakraam demonteren 97

7.3 Systeembevestiging voorbereiden 97

7.4 Het systeem voorbereiden (alleen RTX1000/2000) 98

7.5 Het adapterframe monteren 98

7.6 De afdichting aan het adapterframe bevestigen 98

7.7 Het systeem in het dakraam monteren 99

7.8 De elektrische voedingskabels leggen 99

7.9 Voedingskabels naar de compressoreenheid leggen (alleen SPX1200T) 100

7.10 Het afdekframe bevestigen 101

8 De systeemsoftware configureren 101

8.1 De configuratiemodus oproepen en afsluiten 101

8.2 P.01: Onderspanningsuitschakeling 102

8.3 P.02: Weergave temperatuurbereik 103

9 Technische gegevens 104

1 Verklaring van de symbolen

GEVAAR!
Veiligheidsaanwijzing: duidt op een gevaarlijke situatie die, indien deze niet wordt voorkomen, leidt tot ernstig letsel of de dood.

WAARSCHUWING!
Veiligheidsaanwijzing: duidt op een gevaarlijke situatie die, indien deze niet wordt voorkomen, kan leiden tot ernstig letsel of de dood.

LET OP!
Duidt op een situatie die, indien deze niet wordt voorkomen, kan leiden tot materiële schade.

INSTRUCTIE
Aanvullende informatie voor het gebruik van het product.

2 Veiligheidsaanwijzingen

2.1 Het toestel gebruiken

WAARSCHUWING! Het niet in acht nemen van deze waarschuwingen kan leiden tot ernstig letsel of de dood.

Gevaar voor letsel

- Gebruik de standairco alleen voor de door de fabrikant beschreven toepassing en voer geen wijzigingen aan het product uit of bouw het ook niet om.
- Gebruik de standairco niet als deze zichtbaar beschadigd is.
- De standairco moet veilig worden gemonteerd, zodat deze niet kan omkantelen of naar beneden kan vallen.
- Installatie-, onderhouds- en reparatiewerkzaamheden mogen alleen door gekwalificeerd personeel van een gespecialiseerde onderneming worden uitgevoerd dat bekend is met de eraan verbonden gevaren en de betreffende voorschriften.
- Gebruik de standairco niet in de buurt van ontvlambare vloeistoffen en gassen.
- In geval van brand mag u de bovenste afdekking van de standairco **niet** verwijderen. Gebruik in plaats daarvan goedgekeurde blusmiddelen. Gebruik geen water om branden te blussen.

LET OP!

Gevaar voor schade

- Het gebruik van de standairco met spanningswaarden die afwijken van de aangegeven waarden kan leiden tot beschadiging van de apparatuur.
- Gebruik de standairco niet bij buitentemperaturen onder 0 °C.
- Licht de voertuigfabrikant in als de hoogte die is aangegeven in uw voertuigpapieren moet worden gewijzigd als gevolg van de montage van de standairco.
  - Hoogte RTX1000/2000: 180 mm
  - Hoogte SPX1200T: 60 mm
- Maak bij werkzaamheden (reiniging, onderhoud enz.) aan de standairco alle verbindingen met de stroomvoorziening los.

2.2 Omgang met elektrische kabels

LET OP!

Gevaar voor schade

- Gebruik kabelgoten om kabels door wanden met scherpe randen te leggen.
- Leg geen losse of scherp geknikte kabels naast elektrisch geleidende materialen (metaal).
- Trek niet aan de kabels.
- Bevestig en installeer de leidingen zodanig dat geen struikelgevaar ontstaat en beschadiging van de kabel uitgesloten is.
- De elektrische aansluiting mag uitsluitend worden uitgevoerd door een gespecialiseerde werkplaats.
- De aansluiting op het elektrisch systeem van het voertuig moet als volgt worden beveiligd:
  - Stroomvoorziening: 40 A
  - Spanningsmeter: 2 A
- Leg voedingskabels (accukabels) nooit in de buurt van signaal- of stuurkabels.

3 Doelgroep

De mechanische en elektrische installatie en de instelling van het apparaat moeten worden uitgevoerd door een bevoegde technicus die zijn vaardigheden en kennis met betrekking tot de constructie en bediening van apparatuur en installaties in motorvoertuigen heeft bewezen en die vertrouwd is met de toepasselijke regelgeving van het land waarin de apparatuur moet worden geïnstalleerd en/of gebruikt en die een veiligheidstraining heeft gevolgd om de gevaren te herkennen en te voorkomen.

4 Beoogd gebruik

De standairco dient ervoor de binnenruimte van een vrachtwagencabine met gekoelde en ontvochtigde lucht te koelen.

De standairco is ontworpen voor stationair gebruik. Gebruik tijdens rijden is ook mogelijk.

De standairco is niet geschikt voor montage in bouwmachines, landbouwmachines of dergelijke werktoestellen. Bij te sterke trillingen kan het toestel niet goed functioneren.

Dit product is alleen geschikt voor het beoogde gebruik en de toepassing in overeenstemming met deze gebruiksaanwijzing.

Deze handleiding geeft informatie die nodig is voor een correcte installatie en/of correct gebruik van het product. Een slechte installatie en/of onjuist gebruik of onderhoud leidt tot onbevredigende prestaties en mogelijke storingen.

De fabrikant aanvaardt geen aansprakelijkheid voor letsel of schade aan het product die het gevolg is van:

- Onjuiste montage of aansluiting, inclusief te hoge spanning
- Onjuist onderhoud of gebruik van andere dan door de fabrikant geleverde originele reserveonderdelen
- Wijzigingen aan het product zonder uitdrukkelijke toestemming van de fabrikant
- Gebruik voor andere doeleinden dan beschreven in deze handleiding

Dometic behoudt zich het recht voor om het uiterlijk en de specificaties van het product te wijzigen.

INSTRUCTIE
Omdat de standairco R134a als koelmiddel gebruikt met een GWP > 150, kunnen er nationale beperkingen gelden voor de montage van de standairco op bepaalde voertuigen (bijv. EU MAC-richtlijn 2006/40/EG). Controleer van tevoren de nationale voorschriften of neem contact op met uw vertegenwoordiger van Dometic om na te gaan of de standairco op uw voertuig mag worden geïnstalleerd.

4.1 RTX 1000, RTX 2000

Met de inbouwset kan de standairco CoolAir RTX 1000 of RTX 2000 worden gemonteerd in een ventilatieopening in het dak (dakraam) die af fabriek in een Scania NG 2017-bestuurderscabine is aangebracht.

4.2 SPX1200T

Met de inbouwset kan de dakverdamper CoolAir SPX1200T worden gemonteerd in een ventilatieopening in het dak (dakraam) die af fabriek in een Scania NG 2017-bestuurderscabine is aangebracht.

5 Omvang van de levering

CoolAir RTX1000/RTX2000, SPX1200T inbouwset voor Scania NG 2017

Nr. in afb. 1	Aanduiding onderdeel	Aantal
①	Schroefdraadbus met flens M6 **(alleen RTX)**	12
②	Schroefdraadbus met flens M8 **(alleen RTX)**	22
③	Afstandsbus L = 40 mm, ∅ 10 mm	8
④	Adapterframe	1
⑤	Inbusschroef met bolkop en flens M8 x 16	6
⑥	Inbusschroef met bolkop en flens M6 x 16	22
⑦	Sluitring M6	18
⑧	Zelfborgende moer M8	14
⑨	Verliesvrije sluitring	16
⑩	Afstandsbus 8,4 x 14 x 43	16
⑪	Achterste houder	1
⑫	Voorste houder	1
⑬	Sluitring 8,5 x 20	16
⑭	Zeskantschroef M8 x 65	16
⑮	Afdekframe Scania	1
⑯	Inbusschroef met cilindrische kop M6 x 95	4
⑰	2,9 m isolatietape (profiel: 10 x 20 mm)	1
⑱	Aansluitkabel 6 mm² x 4 m	1
⑲	Kabelbinder	1
⑳	1/4" zeskantbit	1
–	Montagehandleiding	1

6 Accessoires

Verkrijgbaar als accessoires (niet bij de levering inbegrepen):

Aanduiding onderdeel	Artikelnr.
Aansluitkabel 6 mm² x 11 m	9100300108
Set elektrische zekering RTX	9100300110

7 Montage

VOORZICHTIG!
Onjuiste montage van de standairco kan de veiligheid van de gebruiker in gevaar brengen.
De fabrikant aanvaardt geen enkele aansprakelijkheid voor persoonlijk letsel of schade aan eigendommen als de standairco niet volgens deze montagehandleiding wordt gemonteerd.

LET OP! Gevaar voor schade
- De montage van de standairco mag uitsluitend worden uitgevoerd door gekwalificeerd personeel van een vakbedrijf. De volgende informatie is bestemd voor technici die vertrouwd zijn met de betreffende richtlijnen en veiligheidsmaatregelen.
- De fabrikant is alleen aansprakelijk voor de onderdelen die bij de levering zijn inbegrepen. Als het toestel samen met onderdelen van andere fabrikanten wordt geïnstalleerd, vervalt de aanspraak op garantie.
- Voordat u op het dak van het voertuig gaat staan, dient u na te gaan of het dak het gewicht van een persoon kan dragen. Toegestane dakbelastingen kunt u bij de fabrikant van het voertuig navragen.

7.1 Aanwijzingen voor de montage

De volgende tips en aanwijzingen moeten bij de montage van de standairco in acht worden genomen:

WAARSCHUWING! Elektrische schok
Voor werkzaamheden aan elektrische componenten moet ervoor worden gezorgd deze stroomloos zijn.
Verbreek, voordat u de standairco monteert, alle verbindingen met de voertuigaccu.

- De GPS-antenne moet worden verplaatst om de standairco te monteren.
- Controleer, voordat u de standairco monteert, of door de montage eventueel voertuigcomponenten beschadigd zouden kunnen raken of in hun werking zouden kunnen worden beperkt.
  Controleer de afmetingen van het systeem dat moet worden gemonteerd (afb. **2**).
  De stippellijn geeft het midden van de opening van het dakraam aan.
- De bovenste kap van de standairco kan worden gelakt (afb. **3**). De fabrikant raadt aan het lakken te laten uitvoeren door een gespecialiseerde lakstraat.
- Ga voorafgaand aan de montage bij de voertuigfabrikant na of de carrosserie geschikt is voor het statische gewicht van de standairco en de dynamische belastingen ervan als het voertuig in beweging is. De fabrikant van de standairco stelt zich hiervoor niet aansprakelijk.

- De dakhelling van het montagevlak mag in rijrichting niet meer bedragen dan:
  - RTX1000: 8°
  - RTX2000: 20°
  - SPX1200T: 17°
- De meegeleverde montageonderdelen mogen bij de montage niet eigenmachtig worden gewijzigd.
- De ventilatieopeningen mogen niet worden afgedekt (minimumafstand tot andere aanbouwdelen: 100 mm).
- Neem bij de installatie van het systeem en bij de elektrische aansluiting de richtlijnen van de voertuigfabrikant in acht.

INSTRUCTIE
Nadat u het systeem hebt gemonteerd, moeten de vastgelegde parameters van de systeemsoftware worden gecontroleerd (hoofdstuk „De systeemsoftware configureren" op pagina 101).

7.2 Dakraam demonteren

Ga als volgt te werk (afb. **6**):

➤ Verwijder alle schroeven en bevestigingen voor het bestaande dakraam.

➤ Verwijder het dakraam.

➤ Verwijder het afdichtingsmateriaal rond de uitsparing, zodat het oppervlak schoon en vetvrij is.

INSTRUCTIE
Voer al het afvalmateriaal, inclusief lijm, silicone en afdichtingen gescheiden af. Neem hierbij de plaatselijke afvoervoorschriften in acht.

7.3 Systeembevestiging voorbereiden

➤ Monteer de voorste en achterste houder zoals afgebeeld op het cabinedak (afb. **7**).

➤ Monteer het bevestigingsmateriaal zoals afgebeeld voor op de houders (afb. **8**).

7.4 Het systeem voorbereiden (alleen RTX1000/2000)

LET OP! Gevaar voor schade
Zorg er bij het voorbereiden van het systeem op het werkoppervlak voor dat het niet eraf valt.
Let op een vlakke en schone ondergrond, zodat de installatie niet wordt beschadigd.

Ga als volgt te werk (afb. 9):

- ➤ Plaats de standairco met de behuizing naar onder op een werkoppervlak.
- ➤ Schroef de 12 zelfdraadsnijdende schroefdraadbussen M6 zoals afgebeeld in de desbetreffende blinde gaten.
  Gebruik hiervoor een zeskantbit van 5 mm.
- ➤ Schroef de 22 zelfdraadsnijdende schroefdraadbussen M8 zoals afgebeeld in de desbetreffende blinde gaten.
  Gebruik hiervoor de meegeleverde 1/4"-bit.

7.5 Het adapterframe monteren

LET OP! Gevaar voor schade
Zorg ervoor dat het oppervlak waar de afdichting tussen het systeem en het adapterframe moet worden gelijmd, schoon is (vrij van stof, olie enz.).

- ➤ Breng een flexibel, niet-hardend butylafdichtingsmiddel (bijv. SikaLastomer-710) aan in de rondom lopende groef in het adapterframe (afb. 10).
- ➤ Monteer het adapterframe zoals afgebeeld (afb. 11).

7.6 De afdichting aan het adapterframe bevestigen

- ➤ Plak de afdichtband in het adapterframe (afb. 12 A).
  Volg de contouren van het adapterframe.
- ➤ Breng een flexibel, niet-hardend butylafdichtingsmiddel (bijv. SikaLastomer-710) aan op de verbinding tussen de uiteinden van de afdichtband en de bovenrand van de afdichtband (afb. 12 B).

7.7 Het systeem in het dakraam monteren

VOORZICHTIG! Gevaar voor letsel
Monteer het systeem uitsluitend met behulp van een tweede persoon, kraan of werkplatform. De werkveiligheid moet te allen tijde gegarandeerd zijn.

➤ Plaats de standairco centraal en naar voren gericht in de uitsparing van het dakraam (afb. **13**).

INSTRUCTIE
Zodra het systeem op zijn plaats op het dak van het voertuig zit, moet de afdichting rondom contact maken. Alleen zo is een perfecte afdichting mogelijk.

LET OP! Gevaar voor schade
Overschrijd nooit het aangegeven aandraaimoment. Dit is de enige manier om ervoor te zorgen dat de schroefdraadbussen er niet uit worden getrokken.

➤ Bevestig de standairco zoals afgebeeld (afb. **13**).

7.8 De elektrische voedingskabels leggen

GEVAAR! Explosiegevaar
Voor EX/III- en FL-voertuigen (in overeenstemming met de ADR-richtlijn) moet er een accuhoofdschakelaar worden gemonteerd.

WAARSCHUWING! Gevaar voor letsel
- De elektrische aansluitingen mogen alleen worden gemaakt door deskundig technisch personeel met de juiste specialistische kennis.
- Voor werkzaamheden aan elektrische componenten moet ervoor worden gezorgd deze stroomloos zijn.

LET OP! Gevaar voor schade
- De aansluiting op het elektrisch systeem van het voertuig moet worden beveiligd met een zekering van 40 A voor de stroomvoorziening en een zekering van 2 A voor de spanningsmeter.
- De accu moet in staat zijn de vereiste stroom en spanning te leveren (hoofdstuk „Technische gegevens" op pagina 104).
- De voedingskabel zonder spanning leggen en op regelmatige afstanden met kabelbinders vastzetten.

Sluit de installatie direct op de hoofdverdeler aan.
Vraag de fabrikant van uw voertuig naar de specificaties van de hoofdverdeler.

Leg de voedingsleiding zoals afgebeeld (afb. 14):

➤ Leg de kabelstreng op een beschermde plek naar de hoofdverdeler.

➤ Sluit de minkabel (zwart) voor de stroomvoorziening aan.

➤ Sluit de minkabel (zwart) voor de spanningsmeter aan.

➤ Sluit de pluskabel (rood) voor de stroomvoorziening aan via een zekering van 40 A.

➤ Sluit de pluskabel (rood) voor de spanningsmeter aan via een zekering van 2 A.

➤ Verbind de kabelstreng met het systeem en bevestig deze met een kabelbinder op een geschikte plek (afb. 14 **2.**).

7.9 Voedingskabels naar de compressoreenheid leggen (alleen SPX1200T)

Neem volgende aanwijzingen bij het monteren van de voedingsleidingen in acht:

- Neem ook de aanbouwhandleiding van de compressoreenheid in acht.
- De maximale kabellengte tussen de verdamper en de compressor bedraagt 4,20 m (afb. 14).
- Vermijd bij het leggen en buigen van voedingskabels kleine radiussen. Gebruik bij het buigen een geschikt rond voorwerp. Een te kleine radius knikt de koelmiddelleiding en de standairco zal niet meer werken.

➤ Verkort de niet-benodigde lengte van de voedingsleiding door een bocht te buigen.

➤ Breng afdichtmiddel (afb. 14 1) aan om te voorkomen dat er water tussen de achterwand van de vrachtwagen en de klem komt.

INSTRUCTIE
Indien u de achterwand van het voertuig niet wilt beschadigen (door een gat te boren), kunt u de klem ook vastlijmen met een geschikte lijm. Neem de aanwijzingen van de lijmfabrikant in acht.

➤ Bevestig de voedingskabels aan de achterwand van de vrachtwagen met behulp van de meegeleverde klemmen (afb. 14 3).

➤ Steek de ribbelbuis in de meegeleverde houder (afb. 14 2).

➤ Plaats het deksel (afb. 14 4).

7.10 Het afdekframe bevestigen

LET OP! Gevaar voor schade
Draai de schroeven voorzichtig vast, zodat het afdekframe niet beschadigd raakt.

➤ Bevestig het afdekframe zoals afgebeeld (afb. **15**).

8 De systeemsoftware configureren

Voor de eerste ingebruikneming van de installatie kan de besturing aan de verschillende inbouwomstandigheden worden aangepast. Deze aanpassingen moeten worden uitgevoerd door de installateur (afb. **5**).

Display-weergave	Parameter	Betekenis	Fabrieks-instelling
P.01	Uitschakeling bij onderspanning	De accumonitor schakelt bij de hier gedefinieerde spanning de installatie uit.	22,8 V
P.02	Weergave temperatuurbereik	De temperatuur kan in °C of °F worden weergegeven.	°C

INSTRUCTIE
De instelmodus kan ook nog opgeroepen worden, als de onderspanningsbeveiliging de installatie heeft uitgeschakeld en er nog een restspanning beschikbaar is.

8.1 De configuratiemodus oproepen en afsluiten

1. Houd de toets ☰ ingedrukt.
2. Houd de toets ⏻ langer dan 3 s ingedrukt.

✓ Het display toont het symbool ⚙.

✓ De standairco schakelt in de configuratiemodus.

✓ Het display toont „P.01" en het symbool ⚠ knippert.

3. Scrol door het menu door op de toets △ of ▽ te drukken om het gewenste menu te selecteren.
4. Druk op de toets ☰ om het gewenste menu te openen.
5. Houd de toets ⏻ langer dan 3 s ingedrukt om de configuratiemodus af te sluiten.

8.2 P.01: Onderspanningsuitschakeling

De accumonitor beschermt de accu tegen te diepe ontlading.

LET OP! Gevaar voor schade
De accu heeft bij het uitschakelen door de accumonitor niet meer de volle laadcapaciteit. Vermijd herhaaldelijk starten of het gebruik van elektrische apparatuur. Zorg ervoor dat de accu weer geladen wordt. Zodra de benodigde spanning weer ter beschikking staat, kan het systeem weer worden gebruikt.

Als alleen de hier ingestelde voedingsspanning beschikbaar is voor de standairco, wordt het systeem uitgeschakeld.

1. Schakel naar de configuratiemodus (hoofdstuk „De configuratiemodus oproepen en afsluiten" op pagina 101).

✓ Het display toont „P.01" en het symbool knippert.

2. Druk op de toets om de instelling te wijzigen.

✓ De actueel ingestelde waarde wordt weergegeven.

3. Gebruik de toets △ of ▽ om het spanningsniveau voor de onderspanningsuitschakeling te selecteren.
   De onderspanningsuitschakeling kan worden ingesteld in stappen van 0,1 V van 20,0 V tot 23,5 V.

INSTRUCTIE
De waarde voor de onderspanningsuitschakeling mag uiterlijk zo laag worden ingesteld dat steeds voldoende spanning in de accu voorhanden is om de motor te kunnen starten.
Als regel geldt dat deze niet lager mag zijn dan 22 V

4. Druk op de toets om de instelling op te slaan.

✓ De ingestelde waarde wordt opgeslagen en bij de herstart van de installatie gebruikt.

✓ U gaat terug naar het menu en kunt een ander menupunt selecteren door op de toets △ of ▽ te drukken.

8.3 P.02: Weergave temperatuurbereik

De installatie kan de ruimtetemperatuur in °C of °F weergeven.

1. Schakel naar de configuratiemodus (hoofdstuk „De configuratiemodus oproepen en afsluiten" op pagina 101).

✓ Het display toont „P.01" en het symbool knippert.

2. Druk op de toets △ of ▽ om menupunt P.02 te selecteren.

✓ Het display toont „P.02" en het symbool brandt.

3. Druk op de toets om de instelling te wijzigen.

✓ Het kengetal van de actueel ingestelde waarde wordt aangegeven:
- 0: °C
- 1: °F

4. Gebruik de toets △ of ▽ om de gewenste temperatuureenheid te selecteren.

5. Druk op de toets om de instelling op te slaan.

✓ De ingestelde waarde wordt opgeslagen en bij de herstart van de installatie gebruikt.

✓ U gaat terug naar het menu en kunt een ander menupunt selecteren door op de toets △ of ▽ te drukken.

9 Technische gegevens

	CoolAir	
	RTX1000	**RTX2000**
Koelvermogen:	1200 W	2000 W
Nominale ingangsspanning:	24 V⎓ (20 V⎓ – 30 V⎓)	
Max. stroomverbruik:	5–25 A	5–29 A
Bedrijfstemperatuurbereik:	+5 tot +52 °C	
Onderspanningsbeveiliging:	Instelbaar (hoofdstuk „P.01: Onderspanningsuitschakeling" op pagina 102)	
Koelmiddel:	R134a	
Aardopwarmingsvermogen (GWP):	1430	
Geluidsemissie:	< 70 dB(A)	
Afmetingen (l x b x h):	645 x 860 x 308 mm	
Gewicht:	ca. 23 kg	ca. 32 kg

	CoolAir SPX1200T
Koelvermogen:	1200 W
Nominale ingangsspanning:	24 V⎓ (20 V⎓ – 30 V⎓)
Max. stroomverbruik:	5–25 A
Bedrijfstemperatuurbereik:	+5 tot +52 °C
Onderspanningsbeveiliging:	Instelbaar (hoofdstuk „P.01: Onderspanningsuitschakeling" op pagina 102)
Koelmiddel:	R134a
Aardopwarmingsvermogen (GWP):	1430
Geluidsemissie:	< 70 dB(A)
Afmetingen (l x b x h):	577 x 781 x 186 mm
Gewicht:	ca. 25,5 kg

Læs og følg alle disse anvisninger, retningslinjer og advarsler i denne produktvejledning grundigt for at sikre, at du altid installerer, bruger og vedligeholder produktet korrekt. Disse anvisninger SKAL opbevares sammen med dette produkt.

Ved at benytte produktet bekræfter du hermed, at du har læst alle anvisninger, retningslinjer og advarsler grundigt, og at du forstår og er indforstået med de vilkår og betingelser, der er fastlagt heri. Du er indforstået med kun at bruge dette produkt til det beregnede formål og anvendelse i overensstemmelse med anvisningerne, retningslinjerne og advarslerne i denne produktvejledningen samt i overensstemmelse med alle de gældende love og forskrifter. Manglende læsning og ignorering af disse anvisninger og advarsler kan medføre kvæstelser på dig selv og andre, skade på dit produkt eller skade på anden ejendom i nærheden. Der tages forbehold for eventuelle ændringer og opdateringer af denne produktvejledning samt anvisningerne, retningslinjerne og advarslerne samt den tilhørende dokumentation. Se documents.dometic.com for de nyeste produktinformationer.

Indhold

1 Forklaring af symboler 106

2 Sikkerhedshenvisninger 106

2.1 Anvendelse af apparatet 106

2.2 Håndtering af elkabler 107

3 Målgruppe 107

4 Korrekt brug 108

4.1 RTX1000, RTX2000 108

4.2 SPX1200T 109

5 Leveringsomfang 109

6 Tilbehør 110

7 Installation 110

7.1 Henvisninger vedrørende installation 110

7.2 Afmontering af taglugen 111

7.3 Forberedelse af anlægsfastgørelsen 111

7.4 Forberedelse af anlægget (kun RTX1000/2000) 112

7.5 Montering af adapterrammen 112

7.6 Anbringelse af tætningen på adapterrammen 112

7.7 Montering af anlægget i taglugen 113

7.8 Føring af elektriske forsyningsledninger 113

7.9 Installation af forsyningsledningen til kompressorenheden (kun SPX1200T) 114

7.10 Fastgørelse af blændrammen 115

8 Konfiguration af anlægssoftwaren 115

8.1 Sådan åbnes og lukkes konfigurationsmodusen 115

8.2 P.01: Underspændingsfrakobling 116

8.3 P.02: Visning temperaturenhed 116

9 Tekniske data 117

1 Forklaring af symboler

FARE!
Sikkerhedshenvisning: Angiver en farlig situation, som medfører dødsfald eller alvorlig kvæstelse, såfremt den ikke undgås.

ADVARSEL!
Sikkerhedshenvisning: Angiver en farlig situation, som kan medføre dødsfald eller alvorlig kvæstelse, såfremt den ikke undgås.

VIGTIGT!
Angiver en situation, som kan medføre materielle skader, såfremt den ikke undgås.

BEMÆRK
Supplerende oplysninger om betjening af produktet.

2 Sikkerhedshenvisninger

2.1 Anvendelse af apparatet

ADVARSEL! Manglende overholdelse af disse advarsler kan medføre dødelige eller alvorlige kvæstelser.

Fare for kvæstelser

- Anvend kun standklimaanlægget til det anvendelsesformål, der er angivet af producenten, og foretag ikke ændringer på produktet eller ombygninger af det!
- Hvis standklimaanlægget har synlige beskadigelser, må du ikke tage det i brug.
- Standklimaanlægget skal installeres sikkert, så det ikke kan falde ned.
- Installation, vedligeholdelse og reparation må kun foretages af kvalificeret personale fra et specialfirma, der kender farerne, der er forbundet hermed, og de pågældende forskrifter.
- Anvend ikke standklimaanlægget i nærheden af antændelige væsker og gasser.
- Løsn i tilfælde af brand **ikke** det øverste dæksel på standklimaanlægget. Anvend i stedet for tilladte brandslukningsmidler. Anvend ikke vand til slukning.

VIGTIGT!

Fare for beskadigelse

- Drift af standklimaanlægget med spændingsværdier, der afviger fra de angivne værdier, fører til beskadigelse af apparaterne.
- Anvend ikke standklimaanlægget ved udetemperaturer under 0 °C.
- Spørg køretøjsproducenten, hvis den angivne højde i køretøjets indregistreringsattest skal ændres pga. installationen af standklimaanlægget.
  - RTX1000/2000 højde: 180 mm
  - SPX1200T højde: 60 mm
- Afbryd alle forbindelser til strømforsyningen, når du arbejder (rengøring, vedligeholdelse osv.) på standklimaanlægget.

2.2 Håndtering af elkabler

VIGTIGT!

Fare for beskadigelse

- Anvend kabelkanaler til at trække kabler gennem vægge med skarpe kanter.
- Træk ikke ledninger løst eller med skarpe knæk ved elektrisk ledende materialer (metal).
- Træk ikke i kablerne.
- Fastgør og træk ledningerne, så der ikke er fare for at falde over dem og en beskadigelse af kablet er udelukket.
- Den elektriske tilslutning må kun foretages af et specialværksted.
- Tilslutningen til køretøjets elsystem skal beskyttes på følgende måde:
  - Strømforsyning: 40 A
  - Spændingsovervågning: 2 A
- Træk aldrig spændingsforsyningsledningen (batterikabel) i nærheden af signal- eller styrekabler.

3 Målgruppe

Den mekaniske og elektriske installation og opsætning af apparatet skal udføres af en kvalificeret tekniker, som har godtgjort sine evner og sit kendskab med henblik på konstruktion og betjening af køretøjsteknisk udstyr og installationer, og som er bekendt med de gældende nationale forskrifter, hvor udstyret skal installeres og/eller anvendes, og som har modtaget sikkerhedsuddannelse med henblik på at kunne identificere og undgå de involverede farer.

4 Korrekt brug

Standklimaanlægget anvendes til at klimatisere det indvendige rum i en førerkabine med afkølet og affugtet luft.

Standklimaanlægget er beregnet til anvendelse under ophold. Anvendelse er mulig under kørslen.

Standklimaanlægget er ikke egnet til montering i entreprenørmaskiner, landbrugsmaskiner eller lignende arbejdsudstyr. Ved for kraftig vibrationspåvirkning er en korrekt funktion ikke garanteret.

Dette produkt er kun egnet til dets beregnede formål og anvendelse i overensstemmelse med disse anvisninger.

Denne vejledning giver dig oplysninger om, hvad der er nødvendigt med henblik på en korrekt montering og/eller drift af produktet. Dårlig montering og/eller ukorrekt drift eller vedligeholdelse medfører utilstrækkelig ydeevne og mulige fejl.

Producenten påtager sig intet ansvar for kvæstelser eller skader i forbindelse med produktet, der skyldes:

- ukorrekt samling eller forbindelse inklusive for høj spænding
- ukorrekt vedligeholdelse eller brug af uoriginale reservedele, der ikke stammer fra producenten
- ændringer på produktet uden udtrykkelig tilladelse fra producenten
- brug til andre formål end dem, der er beskrevet i vejledningen.

Dometic forbeholder sig ret til at ændre produktets udseende og produktspecifikationer.

BEMÆRK
Da standklimaanlægget bruger R134a som kølemiddel med et GWP > 150, kan der være nationale begrænsninger for installation af standklimaanlægget på visse køretøjer (dvs. EU's direktiv 2006/40/EF om emissioner fra luftkonditioneringsanlæg i motorkøretøjer). Kontrollér på forhånd de nationale krav eller spørg din Dometic-repræsentant, om det er tilladt at installere standklimaanlægget på dit køretøj.

4.1 RTX1000, RTX2000

Installationssættet muliggør installation af et CoolAir RTX1000 eller RTX2000 standklimaanlæg i en tagventilationsåbning (luge) forudsat, at anlægget installeres i en Scania NG 2017 førerkabine.

4.2 SPX1200T

Installationssættet muliggør installation af en CoolAir SPX1200T tagfordamper i en tagventilationsåbning (luge) forudsat, at anlægget installeres i en Scania NG 2017 førerkabine.

5 Leveringsomfang

CoolAir RTX1000/RTX2000, SPX1200T installationssæt til Scania NG 2017

Position på fig. 1	Delenes betegnelse	Antal
①	Gevindindsats med flange M6 **(RTX only)**	12
②	Gevindindsats med flange M8 **(RTX only)**	22
③	Afstandsbøsning L = 40 mm, ∅ 10 mm	8
④	Adapterramme	1
⑤	Unbrakoskrue med rundt hoved og flange M8 x 16	6
⑥	Unbrakoskrue med rundt hoved og flange M6 x 16	22
⑦	Skive M6	18
⑧	Selvlåsende møtrik M8	14
⑨	Umistelig skive	16
⑩	Afstandsbøsning 8,4 x 14 x 43	16
⑪	Beslag bagved	1
⑫	Beslag foran	1
⑬	Skive 8,5 x 20	16
⑭	Sekskantskrue M8 x 65	16
⑮	Blændramme Scania	1
⑯	Unbrakoskrue med cylindrisk hoved M6 x 95	4
⑰	2,9 m isoleringsbånd (profil: 10 x 20 mm)	1
⑱	Tilslutningskabel 6 mm^2 x 4 m	1
⑲	Kabelbinder	1
⑳	1/4" sekskantbit	1
–	Monteringsvejledning	1

6 Tilbehør

Kan fås som tilbehør (ikke indeholdt i leveringsomfanget):

Delenes betegnelse	Art.nr.
Tilslutningskabel 6 mm² x 11 m	9100300108
Sæt elektrisk sikring RTX	9100300110

7 Installation

FORSIGTIG!
En forkert installation af standklimaanlægget kan bringe brugerens sikkerhed i fare.
Producenten påtager sig intet ansvar for personskader eller skader på ejendom, hvis standklimaanlægget ikke installeres i overensstemmelse med denne monteringsvejledning.

VIGTIGT! Fare for beskadigelse
- Standklimaanlægget må udelukkende monteres af kvalificeret personale fra en specialfirma. De efterfølgende informationer henvender sig til fagfolk, der kender forskrifterne og sikkerhedsforanstaltningerne, der skal anvendes.
- Producenten hæfter udelukkende for delene, der er indeholdt i leveringsomfanget. Hvis apparatet monteres sammen med andre dele, bortfalder garantien.
- Før du går op på køretøjets tag, skal du kontrollere, om det kan en persons vægt. Der kan forespørges om tilladte tagbelastninger hos køretøjsproducenten.

7.1 Henvisninger vedrørende installation

Følgende tips og henvisninger skal overholdes, når standklimaanlægget installeres:

ADVARSEL! Elektrisk stød
Kontrollér før arbejder på elektrisk drevne komponenter, at der ikke er tilsluttet spænding.
Løsn alle forbindelser til køretøjsbatteriet, før standklimaanlægget installeres.

- GPS-antennens position skal ændres for at kontere standklimaanlægget.
- Før standklimaanlægget monteres skal det kontrolleres, om anlægget kan beskadige køretøjskomponenter eller begrænse deres funktion under monteringen.
  Kontrollér målene for det anlæg, der skal monteres (fig. **2**).
  Den stiplede linje viser i den forbindelse midten af taglugeåbningen.

- Overdelen på standklimaanlægget kan lakeres (fig. 3). Producenten anbefaler, at lakeringen udføres på et professionelt lakeringsværksted.
- Afklar før monteringen med køretøjsproducenten, om karosseriet er beregnet til den statiske vægt og belastningerne på grund af standklimaanlægget, når køretøjet bevæger sig. Producenten af standklimaanlægget påtager sig i denne forbindelse intet ansvar.
- Monteringsfladens taghældning må i kørselsretningen ikke være mere end:
  – RTX1000: 8°
  – RTX2000: 20°
  – SPX1200T: 17°
- De vedlagte monteringsdele må ikke ændres egenhændigt ved monteringen.
- Ventilationsåbningerne må ikke tildækkes (minimumafstand til andre monteringsdele: 100 mm).
- Overhold køretøjsproducentens retningslinjer ved installationen af anlægget og ved den elektriske tilslutning.

BEMÆRK
Når anlægget er installeret, skal de indstillede parametre for anlæggets software kontrolleres (kapitlet „Konfiguration af anlægssoftwaren“ på side 115).

7.2 Afmontering af taglugen

Gå frem på følgende måde (fig. 6):

➤ Fjern alle skruer og fastgørelser til den eksisterende tagluge.

➤ Tag taglugen ud.

➤ Fjern tætningsmaterialet omkring åbningen, så underlaget er rent og fedtfrit.

BEMÆRK
Bortskaf alt affaldsmateriale, lim, silicone og tætninger separat. Overhold de lokale bortskaffelsesforskrifter.

7.3 Forberedelse af anlægsfastgørelsen

➤ Montér beslagene foran og bagved på kabinetaget som vist (fig. 7).

➤ Formontér fastgørelsesmaterialet på beslagene som vist (fig. 8).

7.4 Forberedelse af anlægget (kun RTX1000/2000)

VIGTIGT! Fare for beskadigelse
Under forberedelsen af anlægget på arbejdsoverfladen skal man sikre det, så det ikke falder ned.
Sørg for et jævnt og rent underlag, så anlægget ikke beskadiges.

Gå frem på følgende måde (fig. 9):

- ➤ Læg standklimaanlægget på en arbejdsflade med huset nedad.
- ➤ Skru de 12 selvskærende M6 gevindindsatser i de pågældende blindhuller som vist.
  Brug en sekskantet bit på 5 mm til dette.
- ➤ Skru de 22 selvskærende M8 gevindindsatser i de pågældende blindhuller som vist.
  Anvend hertil den vedlagte 1/4"-bit.

7.5 Montering af adapterrammen

VIGTIGT! Fare for beskadigelse
Kontrollér, at overfladen til opklæbning af tætningen mellem anlægget og adapterrammen er ren (fri for støv, olie osv.).

- ➤ Anbring et fleksibelt ikke-hærdende butyl-tætningsmiddel (f.eks. SikaLastomer-710) på den omkringløbende rille i adapterrammen (fig. 10).
- ➤ Montér adapterrammen som vist (fig. 11).

7.6 Anbringelse af tætningen på adapterrammen

- ➤ Klæb tætningsbåndet i adapterrammen (fig. 12 A).
  Følg adapterrammens kontur.
- ➤ Anbring et fleksibelt ikke-hærdende butyl-tætningsmiddel (f.eks. SikaLastomer-710) på forbindelsen mellem tætningsbåndets ender og tætningsbåndets øverste kant (fig. 12 B).

7.7 Montering af anlægget i taglugen

FORSIGTIG! Fare for kvæstelser
Installér kun anlægget ved hjælp af f.eks. en anden person, en kran, en arbejdsplatform. Arbejdssikkerheden skal være garanteret hele tiden.

➤ Anbring standklimaanlægget i taglugeåbningen, så det befinder sig i midten og peger fremad (fig. 13).

BEMÆRK
Når anlægget er på dets position på køretøjets tag, skal tætningen have kontakt hele vejen rundt. Kun på den måde er en sikker tætning mulig.

VIGTIGT! Fare for beskadigelse
Overskrid aldrig det anførte drejningsmoment. Kun på den måde kan det undgås, at gevindindsatserne rives ud.

➤ Fastgør standklimaanlægget som vist (fig. 13).

7.8 Føring af elektriske forsyningsledninger

FARE! Eksplosionsfare
Til EX/III og FL-køretøjer (iht. ADR-retningslinjen) skal der være monteret et batterihovedkontakt.

ADVARSEL! Fare for kvæstelser
- De elektriske forbindelser må kun udføres af kompetent el-teknisk fagpersonale, der har den krævede specialviden.
- Kontrollér før arbejder på elektrisk drevne komponenter, at der ikke er tilsluttet spænding.

VIGTIGT! Fare for beskadigelse
- Sørg for at beskytte køretøjets elsystem med en sikring på 40 A til strømforsyningen og med 2 A for spændingsovervågningen.
- Batteriet skal være i stand til at levere den påkrævede strøm og spænding (kapitlet „Tekniske data“ på side 117).
- Før strømforsyningens ledning uden belastning, og fastgør den med kabelbindere med passende mellemrum.

Tilslut anlægget direkte til hovedfordeleren.
Spørg køretøjsproducenten om specifikationerne for hovedfordeleren.

Før strømforsyningsledningen som vist (fig. 14):

➤ Træk kabelbundtet til hovedfordeleren på et beskyttet sted.

➤ Tilslut minuskablet (sort) til strømforsyningen.

➤ Tilslut minuskablet (sort) til spændingsmålingen.

➤ Tilslut pluskablet (rødt) til strømforsyningen, og sørg for at sikre det med 40 A.

➤ Tilslut pluskablet (rødt) til spændingsmålingen, og sørg for at sikre det med 2 A.

➤ Forbind kabelbundtet med anlægget, og fastgør det på et egnet sted med en kabelbinder (fig. 14 **2.**).

7.9 Installation af forsyningsledningen til kompressor-enheden (kun SPX1200T)

Overhold følgende henvisninger, når forsyningsledningerne trækkes:

- Læs også monteringsvejledningen til kompressorenheden.
- Den maks. installationslængde mellem fordamper- og kompressor-enhederne er 4,20 m (fig. 14).
- Undgå snævre radier, når forsyningsledninger trækkes og bøjes. Anvend en passende rund genstand, som skal lægges under, når der bøjes. En for snæver radius knækker kølemiddelledningen, og standklimaanlægget vil ikke kunne anvendes.

➤ Afkort den længde af forsyningsledningen, der ikke er brug for, ved at lave en bue.

➤ Påfør tætningsmasse (fig. 14 1) for at undgå, at der trænger vand ind mellem lastbilens bagvæg og clipsen.

BEMÆRK
Hvis du ønsker at undgå en beskadigelse af lastbilens bagvæg (ved at bore et hul), kan du også klæbe holderen på med et egnet klæbemiddel. Overhold henvisningerne fra klæbemiddelproducenten.

➤ Fastgør forsyningsledningerne på lastbilens bagvæg med de medfølgende clips (fig. 14 3).

➤ Sæt bølgerøret ind i den pågældende holder (fig. 14 2).

➤ Sæt afdækningen på (fig. 14 4).

7.10 Fastgørelse af blændrammen

VIGTIGT! Fare for beskadigelse
Spænd kun skruerne forsigtigt, så blændrammen ikke beskadiges.

➤ Fastgør blændrammen som vist (fig. **15**).

8 Konfiguration af anlægssoftwaren

Før den første ibrugtagning af anlægget kan styringen tilpasses til de forskellige monteringsbetingelser. Disse tilpasninger skal foretages af montøren (fig. **5**).

Display-visning	Parameter	Betydning	Fabriks-indstilling
P.01	Underspændings-frakobling	Batteriovervågningen frakobler anlægget ved spændingen, der er defineret her.	22,8 V
P.02	Visning temperatu-renhed	Temperaturen kan vises i °C eller °F.	°C

BEMÆRK
Indstillingsmodusen kan også hentes, når underspændingsbeskyttelsen har frakoblet anlægget, og der kun står en restspænding til rådighed.

8.1 Sådan åbnes og lukkes konfigurationsmodusen

1. Tryk på knappen ☰, og hold den trykket ind.
2. Tryk på knappen ⏻ i over 3 sek.

✓ Displayet viser symbolet ⚙.

✓ Standklimaanlægget skifter til konfigurationsmodus.

✓ Displayet viser „P.01“, og symbolet 🧰 blinker.

3. Rul gennem menulisten med knapperne △ eller ▽ for at vælge det ønskede menupunkt.
4. Tryk på knappen ☰ for at åbne det ønskede menupunkt.
5. Tryk på knappen ⏻ i over 3 sek. for at lukke konfigurationsmodusen.

8.2 P.01: Underspændingsfrakobling

Batteriovervågningen beskytter batteriet mod for kraftig afladning.

VIGTIGT! Fare for beskadigelse
Batteriet har kun en del af sin ladekapacitet, når batteriovervågningen frakobler. Undgå gentagne starter eller brug af elektrisk udstyr. Sørg for, at batteriet oplades igen. Når den nødvendige spænding igen er til rådighed, kan systemet anvendes igen.

Systemet frakobles, hvis det kun er den forsyningsspænding, der er angivet her, som er til rådighed for standklimaanlægget.

1. Skift til konfigurationsmodus (kapitlet „Sådan åbnes og lukkes konfigurationsmodusen“ på side 115).

✓ Displayet viser „P.01“, og symbolet blinker.

2. Tryk på knappen for at ændre værdien.

✓ Den aktuelt indstillede værdi vises.

3. Vælg værdien for underspændingsfrakoblingen med knappen △ eller ▽.
   Underspændingsfrakoblingen kan indstilles fra 20,0 V til 23,5 V i trin på 0,1 V.

BEMÆRK
Værdien for underspændingsfrakoblingen må kun indstilles så lavt, at der er tilstrækkelig spænding på batteriet til altid at kunne start motoren.
Generelt bør den ikke være under 22 V

4. Tryk på knappen for at gemme værdien.

✓ Den indstillede værdi gemmes og anvendes, når anlægget genstartes.

✓ Du vender tilbage til menulinjen og kan vælge en menu med knappen △ eller ▽.

8.3 P.02: Visning temperaturenhed

Anlægget kan vise rumtemperaturen i °C eller °F.

1. Skift til konfigurationsmodus (kapitlet „Sådan åbnes og lukkes konfigurationsmodusen“ på side 115).

✓ Displayet viser „P.01“, og symbolet blinker.

2. Vælg menuen P.02 med knappen △ eller ▽.

✓ Displayet viser „P.01“, og symbolet lyser.

3. Tryk på knappen for at ændre værdien.

✓ Koden for den aktuelt indstillede værdi vises:
- 0: °C
- 1: °F

4. Vælg den ønskede temperaturenhed med knappen △ eller ▽.
5. Tryk på knappen ☰ for at gemme værdien.

✓ Den indstillede værdi gemmes og anvendes, når anlægget genstartes.

✓ Du vender tilbage til menulinjen og kan vælge en menu med knappen △ eller ▽.

9 Tekniske data

	CoolAir	
	RTX1000	**RTX2000**
Kølekapacitet:	1200 W	2000 W
Nominel indgangsspænding:	24 V⎓ (20 V⎓ – 30 V⎓)	
Maks. strømforbrug:	5–25 A	5–29 A
Driftstemperaturområde:	+5 til +52 °C	
Underspændingsbeskyttelse:	Kan konfigureres (kapitlet „P.01: Underspændingsfrakobling“ på side 116)	
Kølemiddel:	R134a	
Drivhuspotentiale (GWP):	1430	
Lydemission:	< 70 dB(A)	
Mål (L x B x H):	645 x 860 x 308 mm	
Vægt:	ca. 23 kg	ca. 32 kg

	CoolAir SPX1200T
Kølekapacitet:	1200 W
Nominel indgangsspænding:	24 V⎓ (20 V⎓ – 30 V⎓)
Maks. strømforbrug:	5–25 A
Driftstemperaturområde:	+5 til +52 °C
Underspændingsbeskyttelse:	Kan konfigureres (kapitlet „P.01: Underspændingsfrakobling“ på side 116)
Kølemiddel:	R134a
Drivhuspotentiale (GWP):	1430
Lydemission:	< 70 dB(A)
Mål (L x B x H):	577 x 781 x 186 mm
Vægt:	ca. 25,5 kg

Läs och följ noggrant alla instruktioner, direktiv och varningar i den här produkthandboken för att säkerställa att du alltid installerar, använder och underhåller produkten på rätt sätt. Dessa instruktioner MÅSTE förvaras tillsammans med produkten.

Genom att använda produkten bekräftar du härmed att du noggrant har läst alla instruktioner, direktiv och varningar och att du förstår och är införstådd med att följa de villkor som anges häri. Du är införstådd med att endast använda denna produkt i avsett syfte och i enlighet med instruktionerna, direktiven och varningarna som anges i denna produkthandbok samt i enlighet med alla gällande lagar och bestämmelser. Om du inte läser och följer instruktionerna och varningarna som anges här kan det leda till personskador på dig eller andra, på produkten eller annan egendom i närheten. Denna produkthandbok, inklusive instruktionerna, direktiven och varningarna samt relaterad information, kan ändras och uppdateras. För uppdaterad produktinformation, besök documents.dometic.com.

Innehåll

1 Symbolförklaring 119

2 Säkerhetsanvisningar 119

2.1 Använda apparaten 119

2.2 Elledningar 120

3 Målgrupp 120

4 Avsedd användning 121

4.1 RTX1000, RTX2000 121

4.2 SPX1200T 122

5 Leveransomfattning 122

6 Tillbehör 122

7 Installation 123

7.1 Anmärkningar om installationen 123

7.2 Demontera tackluckan 124

7.3 Förbereda fastsättning av anläggningen 124

7.4 Förbereda enheten (bara RTX1000/2000) 125

7.5 Montera adapterramen 125

7.6 Fästa tätningen på adapterramen 125

7.7 Montera enheten i takluckan 125

7.8 Dra elkablar 126

7.9 Installera försörjningsledningar till kompressorenheten (bara SPX1200T) 127

7.10 Fixera täckramen 127

8 Konfigurera systemets programvara 128

8.1 Starta eller lämna konfigurationsläget 128

8.2 P.01: Avstängning vid underspänning 128

8.3 P.02: Visning temperaturenhet 129

9 Tekniska data 130

1 Symbolförklaring

FARA!
Säkerhetsanvisning: Anger en farlig situation som, om den inte kan undvikas, leder till döden eller allvarlig personskada.

VARNING!
Säkerhetsanvisning: Anger en farlig situation som, om den inte kan undvikas, kan leda till döden eller allvarlig personskada.

OBSERVERA!
Anger en situation som, om den inte kan undvikas, kan leda till materiell skada.

ANVISNING
Kompletterande information om användning av produkten.

2 Säkerhetsanvisningar

2.1 Använda apparaten

VARNING! Om man underlåter att följa de här varningarna kan följden bli dödsfall eller allvarlig personskada.

Risk för personskada

- Använd den motoroberoende klimatanläggningen endast för de ändamål som anges av tillverkaren. Utför inga ändringar eller ombyggnader på produkten!
- Den motoroberoende klimatanläggningen får inte användas om den uppvisar synliga skador.
- Den motoroberoende klimatanläggningen måste installeras på säkert vis så att den inte kan tippa eller falla ner.
- Montering, underhåll och reparation får endast utförs av behörig personal från specialiserade företag, som är förtrogna med de risker som kan uppstå samt gällande föreskrifter.
- Använd inte den motoroberoende klimatanläggningen nära brandfarliga vätskor och gaser.
- Öppna **inte** den övre kåpan på den motoroberoende klimatanläggningen om en brand skulle bryta ut. Använd i stället godkända släckningsmedel. Använd inte vatten för att släcka elden.

OBSERVERA!

Risk för skada

- Om du använder den motoroberoende klimatanläggningen med andra spänningar än de angivna kan det skada enheten.
- Använd inte den motoroberoende klimatanläggningen vid utetemperaturer under 0 °C.
- Fråga fordonstillverkaren om uppgifterna om fordonets höjd måste ändras i fordonshandlingarna efter att den motoroberoende klimatanläggningen installerats.
  - RTX1000/2000 höjd: 180 mm
  - SPX1200T höjd: 60 mm
- Koppla bort alla elledningar när du arbetar med den motoroberoende klimatanläggningen (rengöring, underhåll, osv.).

2.2 Elledningar

OBSERVERA!

Risk för skada

- Använd kabelkanaler för att dra kablar genom väggar med vassa kanter.
- Lägg inte kablarna löst eller med skarpa böjar på elektriskt ledande material (metall).
- Dra inte i kablarna.
- Dra och fäst ledningarna så att man inte kan snubbla över dem och så att de inte kan skadas.
- Eltillförseln får endast anslutas av en specialiserad verkstad.
- Anslutningen till fordonets elsystem ska skyddas enligt följande beskrivning:
  - Strömförsörjning: 40 A
  - Spänningsvakt: 2 A
- Lägg aldrig eltillförsellinjer (batteriledningar) i närheten av signal- eller kontrollkablar.

3 Målgrupp

Den mekaniska installationen, elinstallationen och inställningen av apparaten måste utföras av en kvalificerad tekniker som har bevisat sina färdigheter och kunskaper inom konstruktion och drift av fordonsutrustning och -installationer och som känner till gällande bestämmelser i landet där utrustningen installeras och/eller används och har fått säkerhetsutbildning för att kunna upptäcka och undvika de faror som kan uppstå.

4 Avsedd användning

Den motoroberoende klimatanläggningen används för att luftkonditionera lastbilshytter med kyld och avfuktad luft.

Den motoroberoende klimatanläggningen är utformad för att användas med motorn avstängd. Den kan även användas under körning.

Den motoroberoende klimatanläggningen är inte lämplig för installation i byggmaskiner, jordbruksmaskiner eller liknande utrustning. För starka vibrationer inverkar negativt på anläggningens funktioner.

Den här produkten lämpar sig endast för avsedd användning i enlighet med denna bruksanvisning.

Den här manualen informerar om vad som krävs för att installera och/eller använda produkten på rätt sätt. Felaktig installation och/eller användning eller felaktigt underhåll kommer leda till att produkten inte fungerar optimalt och riskerar gå sönder.

Tillverkaren åtar sig inget ansvar för personskador eller materiella skador på produkten som uppstår till följd av:

- Felaktig montering eller anslutning, inklusive för hög spänning
- Felaktigt underhåll eller användning av reservdelar som inte är originaldelar från tillverkaren
- Ändringar som utförts utan uttryckligt medgivande från tillverkaren
- Användning för andra ändamål än de som beskrivs i denna bruksanvisning

Dometic förbehåller sig rätten att ändra produktens utseende och specifikationer.

ANVISNING
Eftersom den motoroberoende klimatanläggningen använder R134a som köldmedium med en GWP > 150, kan det finnas nationella restriktioner för installation av enheten i vissa fordon (t.ex. direktivet EU MAC 2006/40/EG). Kontrollera de nationella kraven eller kontakta din Dometic-representant så att du vet om det är tillåtet att installera den motoroberoende klimatanläggningen i ditt fordon eller inte.

4.1 RTX1000, RTX2000

Med hjälp av den här installationsutrustningen kan man installera en CoolAir RTX1000- eller RTX2000-motoroberoende klimatanläggning i en takventilationsöppning (lucka) som monteras på fabriken i en förarhytt till Scania NG 2017.

4.2 SPX1200T

Med hjälp av den här installationsutrustningen kan man installera en CoolAir SPX1200T takmonterad förångarenhet i en takventilationsöppning (lucka) som monteras på fabriken i en förarhytt till Scania NG 2017.

5 Leveransomfattning

CoolAir RTX1000/RTX2000, SPX1200T installationssats för Scania NG 2017

Del i bild 1	Komponent	Mängd
①	Gänginsats med fläns M6 **(endast RTX)**	12
②	Gänginsats med fläns M8 **(endast RTX)**	22
③	Distanshylsa L = 40 mm, Ø 10 mm	8
④	Adapterram	1
⑤	Insexskruv med kullrigt huvud och fläns M8 x 16	6
⑥	Insexskruv med kullrigt huvud och fläns M6 x 16	22
⑦	Bricka M6	18
⑧	Självlåsande mutter M6	14
⑨	Anti-tapp bricka	16
⑩	Distanshylsa 8,4 x 14 x 43	16
⑪	Bakre fäste	1
⑫	Främre fäste	1
⑬	Bricka 8,5 x 20	16
⑭	Sexkantskruv M8 x 65	16
⑮	Täckram Scania	1
⑯	Insexskruv med cylindriskt huvud M6 x 95	4
⑰	2,9 m isoleringstejp (profil: 10 x 20 mm)	1
⑱	Anslutningskabel 6 mm² x 4 m	1
⑲	Kabelband	1
⑳	1/4" sexkantsbit	1
–	Monteringsanvisning	1

6 Tillbehör

Följande tillbehör finns tillgängliga (ingår inte i leveransen):

Komponent	Art.nr
Anslutningskabel 6 mm² x 11 m	9100300108
Sats för elektrisk säkring RTX	9100300110

7 Installation

AKTA!
Om den motoroberoende klimatanläggningen installeras på ett felaktigt sätt kan det påverka användarens säkerhet.
Tillverkaren tar inget ansvar för personskador eller materiella skador om den motoroberoende klimatanläggningen inte installeras enligt denna monteringsanvisning.

OBSERVERA! Risk för skada
- Den motoroberoende klimatanläggningen får endast installeras av kvalificerad personal från ett specialiserat företag. Informationen nedan riktar sig till installatörer som har kännedom om gällande direktiv/föreskrifter och säkerhetsåtgärder.
- Tillverkaren övertar endast ansvar för komponenter som ingår i leveransen. Vid montering av anläggningen tillsammans med delar som inte hör till produkten bortfaller garantin.
- Kontrollera om man kan stå på fordonstaket innan du går upp på taket. Inhämta information om tillåten taklast från fordonstillverkaren.

7.1 Anmärkningar om installationen

Följande tips och anvisningar måste beaktas vid installation av den motoroberoende klimatanläggningen:

VARNING! Elchock
Kontrollera att alla komponenter är spänningslösa innan arbeten utförs på elinstallationen.
Lossa alla anslutningar till fordonsbatteriet innan du monterar den motoroberoende klimatanläggningen.

- GPS-antennen måste flyttas för att den motoroberoende klimatanläggningen ska kunna installeras.
- Kontrollera om det finns risk att fordonskomponenter kan skadas eller att komponentfunktionerna löper risk att skadas till följd av monteringen innan den motoroberoende klimatanläggningen monteras.
  Kontrollera måtten på systemet som ska installeras (bild **2**).
  Den streckade linjen anger takluckeöppningens mitt.
- Den motoroberoende klimatanläggningen överdel får lackeras (bild **3**). Tillverkaren rekommenderar att lackeringen utförs av ett specialistföretag.
- Kontrollera även med fordonstillverkaren före monteringen om hytten är dimensionerad för den statiska last och belastning som den motoroberoende klimatanläggningen ger upphov till när fordonet körs. För detta tar tillverkaren av den motoroberoende klimatanläggningen inget ansvar.

- Taklutningen vid monteringsytan får i färdriktningen inte överstiga:
  - RTX1000: 8°
  - RTX2000: 20°
  - SPX1200T: 17°
- De medföljande monteringskomponenterna får inte ändras egenmäktigt.
- Ventilationsöppningarna får inte täckas över (minsta avstånd till andra komponenter: 100 mm).
- Observera fordonstillverkares riktlinjer när anläggningen monteras och när elinstallationen görs.

ANVISNING
När anläggningen har installerats måste de förinställda parametrarna kontrolleras i systemets programvara (kapitel "Konfigurera systemets programvara" på sidan 128).

7.2 Demontera tackluckan

Gör på följande sätt (bild **6**):

➤ Ta bort alla skruvar och fixturer från den befintliga takluckan.

➤ Ta ut takluckan.

➤ Ta bort tätningsmedlet runt öppningen så att ytan blir ren och fettfri.

ANVISNING
Sortera avfallet, ta hand om lim, silikon och tätningar. Beakta gällande bestämmelser för avfallshantering.

7.3 Förbereda fastsättning av anläggningen

➤ Montera det främre och bakre fästet på hyttens tak enligt beskrivningen (bild **7**).

➤ Förmontera fästmaterialet på fästena enligt beskrivningen (bild **8**).

7.4 Förbereda enheten (bara RTX 1000/2000)

OBSERVERA! Risk för skada
Vid förberedelse av enheten på arbetsytan, se till att den är säkrad så att den inte ramlar ned.
Se till att ytan är ren och jämn så att anläggningen inte skadas.

Gör på följande sätt (bild **9**):

- ➤ Lägg den motoroberoende klimatanläggningen med höljet nedåt på arbetsytan.
- ➤ Skruva in de 12 självskärande gänginsatserna M6 i motsvarande öppningar enligt beskrivningen.
  Använd en 5 mm sexkantsbit när du gör detta.
- ➤ Skruva in de 22 självskärande gänginsatserna M8 i motsvarande öppningar enligt beskrivningen.
  Använd medföljande 1/4"-bits.

7.5 Montera adapterramen

OBSERVERA! Risk för skada
Kontrollera att ytan mellan enheten och adapterramen är ren (inget damm, ingen olja o.s.v.).

- ➤ Applicera plastiskt, ej härdande butyl-tätningsmedel (t.ex. SikaLastomer-710) i spåret runt om i adapterramen (bild **10**).
- ➤ Montera adapterramen enligt beskrivningen (bild **11**).

7.6 Fästa tätningen på adapterramen

- ➤ Klistra fast tätningsbandet i adapterramen (bild **12** A).
  Följ adapterramens kontur.
- ➤ Applicera plastiskt, ej härdande butyl-tätningsmedel (t.ex. SikaLastomer-710) för att täta skarvkanten på tätningsbandet och den övre kanten på tätningsbandet (bild **12** B).

7.7 Montera enheten i takluckan

AKTA! Risk för personskada
Installera endast enheten med hjälp av t.ex. ytterligare en person, kran eller arbetsplattform. Säkerheten vid arbetet måste alltid vara garanterad.

➤ Sätt in den motoroberoende klimatanläggningen i takluckeöppningen centrerat och i färdriktningen (bild **13**).

ANVISNING
När enheten är i rätt position på fordonets tak ska tätningen vara i kontakt hela vägen runt. Annars fungerar inte tätningen säkert.

OBSERVERA! Risk för skada
Överskrid aldrig angivet åtdragningsmoment. Om detta inte följs finns det risk att gänginsatserna dras ut.

➤ Fixera den motoroberoende klimatanläggningen enligt beskrivningen (bild **13**).

7.8 Dra elkablar

FARA! Explosionsrisk
För EX/III- och FL-fordon (enligt riktlinjerna från ADR) måste en huvudbrytare för batteriet installeras.

VARNING! Risk för personskada
- De elektriska anslutningarna får endast utföras av kvalificerade installatörer med specialistkunskap.
- Kontrollera att alla komponenter är spänningslösa innan arbeten utförs på elinstallationen.

OBSERVERA! Risk för skada
- Säkra anslutningen till elnätet i fordonet med 40 A säkring för strömförsörjningen och med 2 A säkringen för spänningsvakten.
- Batteriet måste kunna leverera den ström och spänning som krävs (kapitel "Tekniska data" på sidan 130).
- Dra försörjningskabeln utan tryck och sätt fast den med buntband och iaktta lämpligt avstånd mellan banden.

Anslut klimatanläggningen direkt till kopplingslådan.
Informera dig om kopplingslådans specifikationer hos fordonstillverkaren.

Dra försörjningskabeln som bilderna visar (bild **14**):

➤ Dra kabelstammen så att den skyddas till kopplingslådan.

➤ Anslut minuskabeln (svart) för strömförsörjningen.

➤ Anslut minuskabeln (svart) för spänningsmätningen.

➤ Anslut pluskabeln (röd) för strömförsörjningen och säkra den med 40 A.

➤ Anslut pluskabeln (röd) för spänningsmätningen och säkra den med 2 A.

➤ Anslut kabelstammen till enheten och fixera den med buntband på lämpligt ställe (bild 14 **2.**).

7.9 Installera försörjningsledningar till kompressorenheten (bara SPX1200T)

Beakta följande anvisningar när ledningarna dras:

- Beakta även monteringsanvisningarna till kompressorenheten.
- Max. ledningslängd mellan förångar- och kompressorenhet är 4,20 m (bild 14).
- Undvik små radier när ledningarna läggs och böjs. Använd ett passande runt föremål för att lägga under ledningarna när de böjs. För små radier leder till att kylmedelsledningen "viks" eller knäcks, den motoroberoende klimatanläggningen fungerar då inte.

➤ Korta de delar av ledningarna som inte behövs genom att böja dem.

➤ Applicera tätningsmassa (bild 14 1) för att förhindra att vatten kommer in mellan lastbilens bakre vägg och klämman.

ANVISNING
Om du vill undvika att skada bakväggen på lastbilen (borra ett hål) kan du också fästa klämman med hjälp av lämpligt lim. Beakta anvisningarna från limtillverkaren.

➤ Fäst försörjningsledningen med fästklämmorna mot lastbilens bakre vägg (bild 14 3).

➤ Skjut in det korrugerade röret i hållaren (bild 14 2).

➤ Sätt på locket (bild 14 4).

7.10 Fixera täckramen

OBSERVERA! Risk för skada
Dra åt skruvarna försiktigt så att täckramen inte skadas.

➤ Fixera den täckramen enligt beskrivningen (bild 15).

8 Konfigurera systemets programvara

Innan klimatanläggningen tas i drift kan styrenheten anpassas till förhållandena i fordonet. Dessa justeringar måste utföras av installatören (bild **5**).

Display-indikering	Parameter	Betydelse	Fabriks-inställning
P.01	Avstängning vid låg spänning	Batterivakten stänger av klimat-anläggningen vid den spänning som definieras här.	22,8 V
P.02	Visning temperatu-renhet	Temperaturen kan visas i °C eller °F.	°C

ANVISNING
Inställningsläget kan även aktiveras när underspänningsskyddet har stängt av klimatanläggningen det endast kvarstår en restspänning.

8.1 Starta eller lämna konfigurationsläget

1. Tryck på och håll ☰-knappen intryckt.
2. Tryck på knappen ⏻ i mer än 3 sek.

✓ Displayen visar symbolen ⚙.

✓ Den motoroberoende klimatanläggningen växlar till konfigurationsläge.

✓ Displayen visar "P.01" och symbolen ⚠ blinkar.

3. Bläddra genom menyn med knapparna △ eller ▽ för att välja menyalternativ.
4. Tryck på knappen ☰ för att öppna önskat menyalternativ.
5. Tryck på knappen ⏻ i mer än 3 sek. för att lämna konfigurationsläget.

8.2 P.01: Avstängning vid underspänning

Batterivakten skyddar batteriet mot djupurladdning.

OBSERVERA! Risk för skada
Vid avstängning via batterivakten har batteriet bara kvar en del av sin laddnings-kapacitet. Undvik upprepad start eller användning av elektrisk utrustning. Se till att batteriet laddas igen. Systemet kan startas igen så fort tillräcklig spänning finns.

Om den motoroberoende klimatanläggningen endast har tillgång till den för-sörjningsspänning som specificeras här, stängs systemet av.

1. Växla till konfigurationsläget (kapitel "Starta eller lämna konfigurationsläget" på sidan 128).

✓ Displayen visar "P.01" och symbolen blinkar.

2. Tryck på för att ändra inställningen.

✓ Aktuellt inställt värde visas.

3. Välj värdet för avstängning vid låg spänning med knapparna △ eller ▽.
   Inställningen avstängning vid låg spänning kan ställas in i steg om 0,1 V, från 20,0 V till 23,5 V.

ANVISNING
Spänningsvärdet för avstängning vid underspänning får inte ställas in lägre än att tillräckligt mycket spänning ligger på batteriet för att motorn alltid ska kunna startas.
I regel ska värdet inte ligga under 22 V

4. Tryck på knappen för att spara inställningen.

✓ Det inställda värdet sparas och aktiveras när klimatanläggningen startas om.

✓ Du är nu tillbaka i menyn och kan välja en annan meny med knapparna △ eller ▽.

8.3 P.02: Visning temperaturenhet

Anläggningen kan visa rumstemperaturen i °C eller °F.

1. Växla till konfigurationsläget (kapitel "Starta eller lämna konfigurationsläget" på sidan 128).

✓ Displayen visar "P.01" och symbolen blinkar.

2. Tryck på knappen △ eller ▽ för att välja menyalternativet P.02.

✓ Displayen visar "P.02" och symbolen tänds.

3. Tryck på för att ändra inställningen.

✓ Koden för aktuellt värde visas:
   – 0: °C
   – 1: °F

4. Välj önskad temperaturenhet med knappen △ eller ▽.

5. Tryck på knappen för att spara inställningen.

✓ Det inställda värdet sparas och aktiveras när klimatanläggningen startas om.

✓ Du är nu tillbaka i menyn och kan välja en annan meny med knapparna △ eller ▽.

9 Tekniska data

	CoolAir	
	RTX1000	**RTX2000**
Kyleffekt:	1200 W	2000 W
Nominell ingångsspänning:	24 V⎓ (20 V⎓ – 30 V⎓)	
Max. strömförbrukning:	5–25 A	5–29 A
Omgivningstemperatur:	+5 till +52 C	
Underspänningsskydd:	Inställbar (kapitel ”P.01: Avstängning vid underspänning” på sidan 128)	
Köldmedium:	R134a	
Global uppvärmningspotential (GWP):	1430	
Bulleremission:	< 70 dB(A)	
Mått (L x B x H):	645 x 860 x 308 mm	
Vikt:	ca 23 kg	ca 32 kg

	CoolAir SPX1200T
Kyleffekt:	1200 W
Nominell ingångsspänning:	24 V⎓ (20 V⎓ – 30 V⎓)
Max. strömförbrukning:	5–25 A
Omgivningstemperatur:	+5 till +52 °C
Underspänningsskydd:	Inställbar (kapitel ”P.01: Avstängning vid underspänning” på sidan 128)
Köldmedium:	R134a
Global uppvärmningspotential (GWP):	1430
Bulleremission:	< 70 dB(A)
Mått (L x B x H):	577 x 781 x 186 mm
Vikt:	ca 25,5 kg

Vennligst les disse instruksjonene nøye og følg alle anvisninger, retningslinjer og advarsler i denne produktveiledningen for å sikre at du installerer, bruker og vedlikeholder produktet ordentlig til enhver tid. Disse instruksjonene MÅ alltid følge med produktet.

Ved å bruke dette produktet bekrefter du at du har lest alle anvisninger, retningslinjer og advarsler grundig, og at du forstår og samtykker i å overholde vilkårene slik de er presentert her. Du godtar å bruke dette produktet kun til tiltenkt formål og bruksområder, og i samsvar med anvisningene, retningslinjene og advarslene slik de er presentert i denne produktveiledningen, så vel som i samsvar med alle gjeldende lovbestemmelser og forskrifter. Hvis anvisningene og advarslene som er presentert her, ikke blir lest og fulgt, kan det føre til personskader hos deg selv eller andre, skader på produktet eller skader på annen eiendom i nærheten. Denne produktveiledningen med sine anvisninger, retningslinjer og advarsler, samt relatert dokumentasjon, kan være underlagt endringer og oppdateringer. For oppdatert produktinformasjon, se documents.dometic.com.

Innhold

1 Symbolforklaring 132

2 Sikkerhetsregler 132

2.1 Bruk av apparatet 132

2.2 Håndtering av elektriske ledninger 133

3 Målgruppe 133

4 Forskriftsmessig bruk 133

4.1 RTX1000, RTX2000 134

4.2 SPX1200T 134

5 Leveringsomfang 135

6 Tilbehør 135

7 Montasje 136

7.1 Merknader om installasjon 136

7.2 Fjerne takluken 137

7.3 Forberede feste av anlegg 137

7.4 Forberede enheten (kun RTX1000/2000) 137

7.5 Montere adapterrammen 138

7.6 Feste tetningen til adapterrammen 138

7.7 Montere apparatet i takluken 138

7.8 Legge elektriske forsyningsledninger 139

7.9 Installere forsyningsledninger til kompressorenheten (kun SPX1200T) 139

7.10 Feste dekkrammen 140

8 Konfigurere anleggs-programvaren 140

8.1 Åpne og forlate konfigurasjonsmodus 141

8.2 P.01: Underspenningsutkobling 141

8.3 P.02: Visning temperaturenhet 142

9 Tekniske spesifikasjoner 143

1 Symbolforklaring

FARE!
Sikkerhetsregel: Kjennetegner en farlig situasjon som, dersom den ikke unngås, kan resultere i alvorlige personskader, eventuelt med døden til følge.

ADVARSEL!
Sikkerhetsregel: Kjennetegner en farlig situasjon som, dersom den ikke unngås, kan resultere i alvorlige personskader, eventuelt med døden til følge.

PASS PÅ!
Kjennetegner en farlig situasjon som, dersom den ikke unngås, kan resultere i materielle skader.

MERK
Mer informasjon om betjening av produktet.

2 Sikkerhetsregler

2.1 Bruk av apparatet

ADVARSEL! Manglende overholdelse av disse advarslene kan resultere i alvorlige personskader, eventuelt med døden til følge.

Fare for personskader

- Bruk klimaanlegget kun til det formål produsenten har angitt, og foreta ikke endringer eller ombygging av produktet!
- Ikke bruk parkeringskjøleren hvis den er synlig skadet.
- Parkeringkjøleren må installeres sikkert, slik at den ikke kan velte eller falle ned.
- Installasjon, vedlikehold og reparasjoner må kun utføres av kvalifisert personale fra et spesialfirma som er kjent med farene og relevante bestemmelser.
- Ikke bruk parkeringskjøleren i nærheten av antennelige væsker og gasser.
- **Ikke** fjern det øvre dekselet på parkeringskjøleren i tilfelle brann. Bruk kun lovlige slukkemidler. Ikke bruk vann til slukking.

PASS PÅ!

Fare for skader

- Bruk av parkeringskjøleren med andre spenninger enn spesifisert kan føre til skader på apparatene.
- Ikke bruk klimaanlegget hvis utetemperaturen er lavere enn 0 °C.

- Informer kjøretøyprodusenten dersom høyden som angis i kjøretøydokumentene må endres på grunn av installasjon av parkeringskjøleren.
  - RTX1000/2000 høyde: 180 mm
  - SPX1200T høyde: 60 mm
- Koble fra alle strømforsyningsledninger ved arbeid på parkeringskjøleren (rengjøring, vedlikehold, osv.).

2.2 Håndtering av elektriske ledninger

PASS PÅ!

Fare for skader

- Bruk kabelkanaler for å legge kabler gjennom vegger med skarpe kanter.
- Ikke legg ledninger løst eller skarpt bøyd på materiell som leder elektrisk strøm (metall).
- Ikke trekk i kablene.
- Fest og legg ledningene slik at man ikke snubler i dem og slik at man unngår å skade kabelen.
- Den elektriske tilkoblingen må kun utføres av spesialistverksted.
- Tilkoblingen til kjøretøyets elektriske anlegg må beskyttes med følgende sikringer:
  - Strømforsyning: 40 A
  - Spenningsvakt: 2 A
- Legg aldri strømforsyningslinjer (batteriledninger) i området rundt signal- eller kontrollkabler.

3 Målgruppe

Den mekaniske og elektriske installasjonen og oppsettet av apparatet må utføres av en kvalifisert tekniker som har vist ferdigheter og kunnskaper relatert til konstruksjon og drift av kjøretøyutstyr og -installasjoner, og som er kjent med gjeldende forskrifter i landet der utstyret skal installeres og/eller brukes, og har mottatt sikkerhetsopplæring for å kunne identifisere og unngå farene som er forbundet med arbeidet.

4 Forskriftsmessig bruk

Parkeringskjøleren brukes til å kjøle førerhuset i en lastebil med kald og avfuktet luft.

Klimaanlegget er beregnet for stasjonær bruk. Kan brukes under kjøring.

Parkeringskjøleren er ikke egnet for montering i anleggsmaskiner, landbruksmaskiner eller lignende utstyr. Ved for kraftig vibrasjon er ikke forskriftsmessig funksjon lenger garantert.

Dette produktet er kun egnet for det tiltenkte formålet og bruksområdet i samsvar med disse instruksjonene.

Denne veiledningen gir informasjon som er nødvendig for korrekt installasjon og/eller bruk av produktet. Feilaktig installasjon og/eller ukorrekt bruk eller vedlikehold vil resultere i en utilfredsstillende ytelse og mulig svikt.

Produsenten fraskriver seg ethvert ansvar for personskader eller materielle skader på produktet som følge av:

- Ukorrekt montering eller tilkobling, inkludert for høy spenning
- Ukorrekt vedlikehold eller bruk av andre reservedeler enn originale reservedeler levert av produsenten
- Modifisering av produktet uten at det er gitt uttrykkelig godkjenning av produsenten
- Bruk til andre formål enn beskrevet i denne veiledningen

Dometic forbeholder seg rettigheten til å endre produktet ytre og produktspesifikasjoner.

MERK
Ettersom parkeringskjøleren bruker R-134a som kjølemiddel med GWP > 150, kan det være nasjonale restriksjoner for installasjon av parkeringskjølere i enkelte kjøretøy (dvs. EU MAC-direktiv 2006/40/EF). Kontroller på forhånd hvilke nasjonale krav som gjelder eller ta kontakt med en Dometic-representant for å avklare om det er tillatt å installere en parkeringskjøler i kjøretøyet.

4.1 RTX1000, RTX2000

Monteringssettet gjør det mulig å installere en CoolAir RTX1000 eller RTX2000 parkeringskjøler i den fabrikkproduserte takventilasjonsåpningen (takluken) i førerhuset på Scania NG 2017.

4.2 SPX1200T

Monteringssettet gjør det mulig å installere en CoolAir SPX1200T takfordamperenhet i en fabrikkprodusert takventilasjonsåpning (takluke) i førerhuset på Scania NG 2017.

5 Leveringsomfang

CoolAir RTX1000/RTX2000, SPX1200T monteringssett for Scania NG 2017

Posisjon i fig. 1	Delebeskrivelse	Antall
①	Gjengeinnsats med flens M6 **(kun RTX)**	12
②	Gjengeinnsats med flens M8 **(kun RTX)**	22
③	Avstandshylse L = 40 mm, ∅ 10 mm	8
④	Adapterramme	1
⑤	Unbrakoskrue med rundt hode og flens M8 x 16	6
⑥	Unbrakoskrue med rundt hode og flens M6 x 16	22
⑦	Skive M6	18
⑧	Selvfestende mutter M6	14
⑨	Tapsfri underlagsskive	16
⑩	Avstandshylse 8,4 x 14 x 43	16
⑪	Bakre holder	1
⑫	Fremre holder	1
⑬	Skiver 8,5 x 20	16
⑭	Sekskantskrue M8 x 65	16
⑮	Dekkramme Scania	1
⑯	Unbrakoskrue med sylinderhode M6 x 95	4
⑰	2,9 m isolasjonstape (profil: 10 x 20 mm)	1
⑱	Tilkoblingskabel 6 mm² x 4 m	1
⑲	Kabelskjøtestykke	1
⑳	1/4" unbrakobit	1
–	Monteringsveiledning	1

6 Tilbehør

Tilgjengelig som tilbehør (ikke inkludert i leveransen):

Delebeskrivelse	Art.nr.
Tilkoblingskabel 6 mm² x 11 m	9100300108
Sett elektrisk siking RTX	9100300110

7 Montasje

FORSIKTIG!
Feil installasjon av parkeringskjøleren kan gå ut over brukerens sikkerhet. Produsenten fraskriver seg alt ansvar for personskaper eller materielle skader dersom parkeringskjøleren ikke installeres i samsvar med denne monteringsanvisningen.

PASS PÅ! Fare for skader
- Parkeringskjøleren kan kun installeres av kvalifisert personale fra et spesialfirma. Den følgende informasjonen er beregnet på fagfolk som er fortrolig med bestemmelsene og sikkerhetstiltakene som gjelder.
- Produsenten er kun ansvarlig for komponenter som inngår i leveringsomfanget. Hvis anlegget monteres sammen med fremmede komponenter, bortfaller garantien.
- Før du går opp på taket på kjøretøyet, må du undersøke om taket tåler at folk går på det. Kjøretøyprodusenten kan gi informasjon om tillatt takbelastning.

7.1 Merknader om installasjon

Følgende tips og veiledninger må følges ved installasjon av parkeringskjøleren:

ADVARSEL! Elektrisk støt
Før man utfører arbeid på elektrisk drevne komponenter, må man forsikre seg om at alt er spenningsløst.
Løsne alle tilkoblinger til kjøretøybatteriet før parkeringskjøleren skal installeres.

- GPS-antennen må flyttes for å kunne montere parkeringskjøleren.
- Før parkeringskjøleren installeres, må man undersøke om kjøretøykomponenter kan bli skadet eller få nedsatt funksjon på grunn av installasjonen. Kontroller målene på anlegget som skal monteres (fig. **2**).
  Den stiplede linjen viser midten av taklukeåpningen.
- Overdekselet til parkeringskjøleren kan lakkeres (fig. **3**). Produsenten anbefaler å få lakkeringen utført på et spesialverksted.
- Før monteringen må du få avklart med kjøretøyprodusenten om karosseriet tåler den statiske vekten og belastningen fra parkeringskjøleren når kjøretøyet er i bevegelse. Produsenten av parkeringskjøleren fraskriver seg ethvert ansvar for dette.
- Takhellingen til monteringsflaten skal i kjøreretningen ikke være mer enn:
  – RTX1000: 8°
  – RTX2000: 20°
  – SPX1200T: 17°

- Montasjedelene som følger med må ikke endres på egen hånd ved montasje.
- Ventilasjonsåpningene må ikke tildekkes (minimumsavstand til andre påbyggingsdeler: 100 mm).
- Under installasjon av anlegget og ved elektrisk tilkobling må angivelsene fra produsenten av kjøretøyet overholdes.

MERK
Når anlegget er installert, må de forhåndsinnstilte parameterne i anleggets programvare kontrolleres (kapittel «Konfigurere anleggs-programvaren» på side 140).

7.2 Fjerne takluken

Gå frem på følgende måte (fig. 6):

➤ Fjern alle skruer og fester for den eksisterende takluken.

➤ Ta ut takluken.

➤ Fjern tetningsmaterialet rundt åpningen, slik at overflaten er ren og fettfri.

MERK
Kasser alt avfallsmateriale, lim, silikon og tetninger atskilt. Følg lokale retningslinjer for deponering.

7.3 Forberede feste av anlegg

➤ Monter fremre og bakre holder til førerhustaket som vist (fig. 7).

➤ Forhåndsmonter festemateriellet til holderne som vist (fig. 8).

7.4 Forberede enheten (kun RTX1000/2000)

PASS PÅ! Fare for skader
Sørg for å sikre apparatet mot fall når det forberedes på arbeidsoverflaten. Påse at du har et jevnt og rent underlag, slik at anlegget ikke blir skadet.

Gå frem på følgende måte (fig. 9):

➤ Legg klimaanlegget på en arbeidsoverflate med huset ned.

➤ Skru inn de 12 selvgjengende M6-gjengeinnsatsene i de passende blindhullene som vist.
Bruk en 5 mm sekskantbit til dette.

➤ Skru inn de 22 selvgjengende M8-gjengeinnsatsene i de tilhørende blindhullene som vist.
Bruk den medfølgende 1/4"-biten til dette.

7.5 Montere adapterrammen

PASS PÅ! Fare for skader
Forsikre deg om at overflaten som tetningen mellom apparatet og adapterrammen skal limes på, er ren (fri for støv, olje osv.).

➤ Påfør et plastisk, ikke-herdende butyl-tetningsmiddel (f.eks. SikaLastomer-710) i det omliggende sporet i adapterrammen (fig. 10).

➤ Monter adapterrammen som vist (fig. 11).

7.6 Feste tetningen til adapterrammen

➤ Lim tetningsbåndet inn i adapterrammen (fig. 12 A).
Følg konturen på adapterrammen.

➤ Påfør et plastisk, ikke-herdende butyl-tetningsmiddel (f.eks. SikaLastomer-710) på forbindelsen mellom endene på tetningsbåndet og overkanten av tetningsbåndet (fig. 12 B).

7.7 Montere apparatet i takluken

FORSIKTIG! Fare for personskader
Installer bare enheten med støtte fra en annen person, med en kran eller med en arbeidsplattform. Arbeidssikkerheten må være garantert til enhver tid.

➤ Plasser parkeringskjøleren i taklukeåpningen slik at den står midt på og peker fremover (fig. 13).

MERK
Når apparatet befinner seg i posisjon på kjøretøytaket, skal tetningen ha kontakt hele veien rundt. Bare på den måten er sikker tetting mulig.

PASS PÅ! Fare for skader
Det angitte tiltrekkingsmomentet må under ingen omstendighet overskrides. Bare på denne måten kan du sikre at gjengepluggene ikke blir trukket ut.

➤ Fest parkeringskjøleren i posisjon som vist (fig. 13).

7.8 Legge elektriske forsyningsledninger

FARE! Eksplosjonsfare
For EX/III- og FL-kjøretøy (iht. ADR-retningslinjene) må det installeres en batterihovedbryter.

ADVARSEL! Fare for personskader
- Elektriske tilkoblinger må bare utføres av kompetent teknisk personell med passende spesialkunnskap.
- Før man utfører arbeid på elektrisk drevne komponenter, må man forsikre seg om at alt er spenningsløst.

PASS PÅ! Fare for skader
- Tilkoblingen til kjøretøyets elektriske anlegg må beskyttes med en sikring på 40 A for strømforsyningen og en sikring på 2 A for spenningsovervåkningen.
- Batteriet må være i stand til å levere påkrevet strøm og spenning (kapittel «Tekniske spesifikasjoner» på side 143).
- Før strømforsyningsledningene slik at de ikke belastes, og sikre dem med kabelstrips med jevne mellomrom.

Koble anlegget direkte til hovedfordeleren.
Spør kjøretøyprodusenten om spesifikasjonene til hovedfordeleren.

Legg forsyningsledningen som vist (fig. **14**):

➤ Legg kabelstrengen på et beskyttet sted til hovedfordeleren.

➤ Koble til minuskabel (svart) for strømforsyningen.

➤ Koble til minuskabel (svart) for spenningsmålingen.

➤ Koble til plusskabel (rød) for strømforsyningen og sikre med 40 A.

➤ Koble til plusskabel (rød) for spenningsmålingen og sikre med 2 A.

➤ Koble kabelbunten til apparatet og fest den med kabelstrips i en egnet posisjon (fig. **14 2.**).

7.9 Installere forsyningsledninger til kompressorenheten (kun SPX1200T)

Vær oppmerksom på følgende ved legging av tilførselsledningene:

- Følg også monteringsveiledningen til kompressorenheten.
- Maks kabellengde mellom fordamper- og kompressorenhet er 4,20 m (fig. **14**).

- Unngå for liten radius ved installasjon og bøying av forsyningsledninger. Bruke en egnet rund gjenstand som støtte ved bøyingen. For liten radius kan føre til knekk i kjølemiddelledningen, noe som vil forhindre drift av parkeringskjøleren.

➤ Avkort lengden av forsyningsledningen du ikke trenger ved å bøye et bend.

➤ Påfør tetningsmasse (fig. 14 1) for å forhindre at det kommer vann inn mellom bakveggen i lastebilen og klemmen.

MERK
Hvis du vil unngå ytterligere skader på bakveggen i lastebilen (boring av hull), kan du også lime fast klemmen med et egnet lim. Følg anvisningene fra produsenten av limet.

➤ Fest forsyningsledningene til bakveggen i lastebilen ved hjelp av de medfølgende klemmene (fig. 14 3).

➤ Sett bølgerøret inn i den medfølgende holderen (fig. 14 2).

➤ Sett på dekselet (fig. 14 4).

7.10 Feste dekkrammen

PASS PÅ! Fare for skader
Trekk skruene til forsiktig, slik at dekkrammen ikke blir skadet.

➤ Fest dekkrammen i posisjon som vist (fig. 15).

8 Konfigurere anleggs-programvaren

Før anlegget tas i bruk første gang, kan styringen tilpasses de forskjellige monteringsbetingelsene. Disse tilpasningene må utføres av installatøren (fig. 5).

Display-indikering	Parameter	Betydning	Fabrikk-innstilling
P.01	Underspenningsutkobling	Batterivakten slår av anlegget ved spenningen som er definert her.	22,8 V
P.02	Visning temperaturenhet	Temperaturen kan vises i °C eller °F.	°C

MERK
Innstillingsmodus kan også hentes fram når underspenningsvernet har slått av anlegget, og bare en restspenning er tilgjengelig.

8.1 Åpne og forlate konfigurasjonsmodus

1. Trykk på ☰-knappen og hold den inne.
2. Trykk og hold inne tasten ⏻ i over 3 sek.

✓ Displayet viser symbolet ⚙.

✓ Parkeringskjøleren går i konfigurasjonsmodus.

✓ Displayet viser «P.01», og symbolet 🔋 lyser.

3. Ble gjennom menyen med tastene △ eller ▽ for å velge ønsket meny-punkt.
4. Trykk på tasten ☰ for å åpne den ønskede menyen.
5. Trykk og hold inne tasten ⏻ i over 3 sek for å forlate konfigurasjonsmodus.

8.2 P.01: Underspenningsutkobling

Batterivakten beskytter batteriet mot dyputlading.

PASS PÅ! Fare for skader
Når batteriet slås av via batterivakten, har det kun en del av sin ladekapasitet. Unngå gjentatte oppstarter eller bruk av elektrisk utstyr. Sørg for å lade opp batteriet igjen. Anlegget kan settes i drift igjen så snart den nødvendige spenningen er tilgjengelig.

Hvis bare den forsyningsspenningen som er spesifisert her er tilgjengelig i parkeringskjøleren, kobles anlegget ut.

1. Start konfigurasjonsmodus (kapittel «Åpne og forlate konfigurasjonsmodus» på side 141).

✓ Displayet viser «P.01», og symbolet 🔋 lyser.

2. Trykk på tasten ☰ for å endre innstillingen.

✓ Den aktuelle innstilte verdien vises.

3. Bruk tastene △ eller ▽ til å velge spenningsnivået for underspenningsutkoblingen.

   Underspenningsutkoblingen kan stilles inn i trinn på 0,1 V fra 20,0 V til 23,5 V.

MERK
Verdien for underspenningsutkoblingen skal kun stilles så lavt at det er nok spenning på batteriet, til at man til enhver tid kan starte motoren.
Som hovedregel bør den ikke ligge under 22 V

4. Trykk på tasten ☰ for å lagre verdien.

✓ Den innlagte verdien lagres og blir brukt når anlegget startes på nytt.

✓ Du er nå tilbake i menylisten, og kan velge en annen meny med tastene △ eller ▽.

8.3 P.02: Visning temperaturenhet

Anlegget kan vise romtemperaturen i °C eller °F.

1. Start konfigurasjonsmodus (kapittel «Åpne og forlate konfigurasjonsmodus» på side 141).

✓ Displayet viser «P.01», og symbolet lyser.

2. Velg menypunkt P.02 med tastene △ eller ▽.

✓ Displayet viser «P.02», og symbolet lyser.

3. Trykk på tasten for å endre innstillingen.

✓ Karakteristikken til den aktuelle innstilte verdien vises:
- 0: °C
- 1: °F

4. Velg ønsket temperaturenhet med tastene △ eller ▽.
5. Trykk på tasten for å lagre verdien.

✓ Den innlagte verdien lagres og blir brukt når anlegget startes på nytt.

✓ Du er nå tilbake i menylisten, og kan velge en annen meny med tastene △ eller ▽.

9 Tekniske spesifikasjoner

	CoolAir	
	RTX1000	**RTX2000**
Kjøleeffekt:	1200 W	2000 W
Nominell inngangsspenning:	24 V⎓ (20 V⎓ – 30 V⎓)	
Maks. strømforbruk:	5–25 A	5–29 A
Driftstemperaturområde:	+5 til +52 °C	
Underspenningsvern:	Kan konfigureres (kapittel «P.01: Underspenningsutkobling» på side 141)	
Kjølemiddel:	R134a	
GWP-verdi:	1430	
Støyutslipp:	< 70 dB(A)	
Mål (L x B x H):	645 x 860 x 308 mm	
Vekt:	ca. 23 kg	ca. 32 kg

	CoolAir SPX1200T
Kjøleeffekt:	1200 W
Nominell inngangsspenning:	24 V⎓ (20 V⎓ – 30 V⎓)
Maks. strømforbruk:	5–25 A
Driftstemperaturområde:	+5 til +52 °C
Underspenningsvern:	Kan konfigureres (kapittel «P.01: Underspenningsutkobling» på side 141)
Kjølemiddel:	R134a
GWP-verdi:	1430
Støyutslipp:	< 70 dB(A)
Mål (L x B x H):	577 x 781 x 186 mm
Vekt:	ca. 25,5 kg

Lue nämä ohjeet huolellisesti ja noudata kaikkia tämän tuotteen käyttöohjeissa annettuja ohjeita, määräyksiä ja varoituksia. Näin varmistat, että tuotteen asennus, käyttö ja huolto sujuu aina oikein. Näiden ohjeiden TÄYTYY jäädä tuotteen yhteyteen.

Käyttämällä tuotetta vahvistat lukeneesi kaikki ohjeet, määräykset ja varoitukset huolellisesti ja että ymmärrät ja hyväksyt tässä annetut ehdot. Sitoudut käyttämään tuotetta ainoastaan sen käyttötarkoitukseen ja ilmoitetuissa käyttökohteissa ja noudattaen tässä tuotteen käyttöohjeessa annettuja ohjeita, määräyksiä ja varoituksia sekä voimassa olevia lakeja ja määräyksiä. Tässä annettujen ohjeiden ja varoitusten lukematta ja noudattamatta jättäminen voi johtaa omaan tai muiden loukkaantumiseen, tuotteen vaurioitumiseen tai muun ympärillä olevan omaisuuden vaurioitumiseen. Tähän tuotteen käyttöohjeeseen, ohjeisiin, määräyksiin ja varoituksiin sekä oheisdokumentteihin voidaan tehdä muutoksia ja niitä voidaan päivittää. Katso ajantasaiset tuotetiedot osoitteesta documents.dometic.com.

Sisältö

1 Symbolien selitykset 144

2 Turvallisuusohjeet 145

2.1 Laitteen käyttö 145

2.2 Sähköjohtimien käsittely 146

3 Kohderyhmä 146

4 Käyttötarkoitus 146

4.1 RTX1000, RTX2000 147

4.2 SPX1200T 147

5 Toimituskokonaisuus 148

6 Lisävarusteet 148

7 Asennus 149

7.1 Asennusohjeita 149

7.2 Kattoluukun irrotus 150

7.3 Laitteen kiinnityksen valmistelu 150

7.4 Laitteen valmistelu (vain RTX1000/2000) 150

7.5 Adapterikehyksen asennus 151

7.6 Tiivisteen kiinnittäminen adapterikehykseen 151

7.7 Laitteen asennus kattoluukkuun 151

7.8 Sähköjohtojen vetäminen 152

7.9 Syöttöjohtojen kiinnittäminen kompressoriyksikköön (vain SPX1200T) . 153

7.10 Peitekehyksen kiinnittäminen 153

8 Laitteen ohjelmiston asetukset 154

8.1 Asetustilan valitseminen ja siitä poistuminen 154

8.2 P.01: Alijännitekatkaisu 154

8.3 P.02: Näyttö lämpötilayksikkö 155

9 Tekniset tiedot 156

1 Symbolien selitykset

VAARA!
Turvallisuusohjeet: Viittaa vaaralliseen tilanteeseen, joka johtaa kuolemaan tai vakavaan loukkaantumiseen, jos sitä ei vältetä.

VAROITUS!
Turvallisuusohjeet: viittaavat vaaralliseen tilanteeseen, joka voi johtaa kuolemaan tai vakavaan loukkaantumiseen, jos ohjeita ei noudateta.

HUOMAUTUS!
Viittaavat tilanteeseen, joka voi johtaa esinevahinkoon, jos ohjeita ei noudateta.

OHJE
Tuotteen käyttöä koskevia lisätietoja.

2 Turvallisuusohjeet

2.1 Laitteen käyttö

VAROITUS! Näiden varoitusten noudattamatta jättäminen voi johtaa kuolemaan tai vakavaan vammaan.

Loukkaantumisvaara

- Käytä ilmastointilaitetta vain valmistajan ilmoittamaan käyttötarkoitukseen, älä tee tuotteeseen mitään muutoksia tai rakenteellisia lisäyksiä!
- Älä käytä taukoilmastointilaitetta, jos havaitset siinä näkyviä vaurioita.
- Taukoilmastointilaite on asennettava turvallisesti niin, ettei se voi kallistua eikä pudota.
- Sarjan saa asentaa ja sitä saa huoltaa ja korjata vain alan yrityksen ammattihenkilökunta, joka tuntee töihin liittyvät vaarat ja määräykset.
- Älä sijoita taukoilmastointilaitetta syttyvien nesteiden ja kaasujen lähelle.
- **Älä** irrota taukoilmastointilaitteen yläkantta, jos on syttynyt tulipalo. Käytä sen sijaan hyväksyttyjä sammutusvälineitä. Älä käytä sammuttamiseen vettä.

HUOMAUTUS!

Vahingonvaara

- Taukoilmastointilaitteen käyttö jännitteellä, joka poikkeaa ilmoitetuista arvoista, voi johtaa laitteiden vaurioitumiseen.
- Älä käytä ilmastointilaitetta ulkolämpötilan ollessa alle 0 °C.
- Ilmoita ajoneuvon valmistajalle, jos ajoneuvon asiakirjoihin merkittyä korkeutta on muutettava taukoilmastointilaitteen asennuksen vuoksi.
  - RTX1000/2000 korkeus: 180 mm
  - SPX1200T korkeus: 60 mm
- Irrota kaikki virtajohdot, ennen kuin alat työskennellä taukoilmastointilaitteen parissa (puhdistus, huolto jne.).

2.2 Sähköjohtimien käsittely

HUOMAUTUS!
Vahingonvaara

- Käytä johtokanavia johtojen vetämiseen teräväreunaisten seinien läpi.
- Älä aseta irrallisia tai teräville taitteille asetettuja johtimia sähköä johtavien materiaalien (metalli) päälle.
- Älä vedä johdosta.
- Vedä ja kiinnitä johtimet siten, että niihin ei voi kompastua ja että johdon vaurioitumisen mahdollisuus on pois suljettu.
- Sähköliitännät saa suorittaa ainoastaan ammattiliike.
- Liitäntä ajoneuvon sähköjärjestelmään täytyy suojata seuraavasti:
  - Virransyöttö: 40 A
  - Jännitevahti: 2 A
- Jännitesyöttöjohtoja (akkujohtoja) ei saa koskaan vetää merkinanto- tai ohjausjohtojen lähelle.

3 Kohderyhmä

Laitteen mekaaninen asennus, sähköasennus ja asetusten tekeminen täytyy antaa pätevän asentajan tehtäväksi. Asentajan täytyy pystyä osoittamaan ajoneuvojen varusteiden rakenteeseen ja käyttöön sekä asennukseen liittyvät tietonsa ja taitonsa, ja hänen täytyy tuntea asiaa koskevat määräykset, jotka ovat voimassa siinä maassa, jossa varuste on määrä asentaa ja/tai jossa sitä on määrä käyttää. Lisäksi hänellä täytyy olla suoritettuna turvallisuuskoulutus, jonka ansiosta hän pystyy tunnistamaan asiaan liittyvät vaarat ja välttämään ne.

4 Käyttötarkoitus

Taukoilmastointilaitteella ilmastoidaan kuorma-auton ohjaamon sisätilaa jäähdytetyllä ja kuivatulla ilmalla.

Taukoilmastointilaite on suunniteltu käytettäväksi ajoneuvon ollessa pysäköitynä. Käyttö ajon aikana on mahdollista.

Taukoilmastointilaite ei sovi asennettavaksi rakennuskoneisiin, maatalouskoneisiin tai muihin vastaaviin työkoneisiin. Liian voimakkaan tärinävaikutuksen aikana asiamukainen toiminta ei ole taattu.

Tämä tuote soveltuu ainoastaan näissä ohjeissa ilmoitettuun käyttötarkoitukseen ja käyttökohteeseen.

Näistä ohjeista saat tuotteen asianmukaiseen asennukseen ja/tai käyttöön tarvittavat tiedot. Väärin tehdyn asennuksen ja/tai väärän käyttötavan tai vääränlaisen huollon seurauksena laite ei toimi tyydyttävästi, ja se saattaa mennä epäkuntoon.

Valmistaja ei ota vastuuta tapaturmista tai tuotevaurioista, jotka johtuvat seuraavista:

- Väärin tehty asennus tai liitäntä, ylijännite mukaan lukien
- Väärin tehty huolto tai muiden kuin valmistajalta saatavien alkuperäisten varaosien käyttö
- Tuotteeseen ilman valmistajan nimenomaista lupaa tehdyt muutokset
- Käyttö muuhun kuin tässä ohjeessa ilmoitettuun tarkoitukseen

Dometic pidättää itsellään oikeuden muutoksiin tuotteen ulkonäössä ja spesifikaatioissa.

OHJE
Koska taukoilmastointilaitteessa käytetään kylmäainetta R134a, jonka GWP-arvo on yli 150, joissakin maissa voi olla rajoituksia, jotka koskevat taukoilmastointilaitteen asentamista tiettyihin ajoneuvoihin (esim. EU:n direktiivi 2006/40/EY moottoriajoneuvojen ilmastointijärjestelmien päästöistä). Tarkasta maakohtaiset vaatimukset tai kysy Dometic-edustajaltasi, saako taukoilmastointilaitteen asentaa ajoneuvoosi.

4.1 RTX1000, RTX2000

Asennussarjan avulla taukoilmastointilaite CoolAir RTX1000 tai RTX2000 on mahdollista asentaa Scania NG 2017 -ohjaamon tehdasasenteiseen katon tuuletusaukkoon (kattoluukku).

4.2 SPX1200T

Asennussarjan avulla kattohaihdutinyksikkö CoolAir SPX1200T on mahdollista asentaa Scania NG 2017 -ohjaamon tehdasasenteiseen katon tuuletusaukkoon (kattoluukku).

5 Toimituskokonaisuus

CoolAir RTX1000, RTX2000/SPX1200T -asennussarja malliin Scania NG 2017

Kohta, kuva 1	Osan nimitys	Määrä
①	Kierreholkki, jossa M6-laippa **(vain RTX)**	12
②	Kierreinsertti, jossa M8-laippa **(vain RTX)**	22
③	Välikeholkki P = 40 mm, ∅ 10 mm	8
④	Adapterikehys	1
⑤	Kuusiokoloruuvi, jossa kupukanta ja laippa M8 x 16	6
⑥	Kuusiokoloruuvi, jossa kupukanta ja laippa M6 x 16	22
⑦	Aluslevy M6	18
⑧	Itselukittuva mutteri M6	14
⑨	Ruuvin katoamisen estävä aluslevy	16
⑩	Välikeholkki 8,4 x 14 x 43	16
⑪	Takapidike	1
⑫	Etupidike	1
⑬	Aluslevy 8,5 x 20	16
⑭	Kuusioruuvi M8 x 65	16
⑮	Peitekehys Scania	1
⑯	Kuusiokoloruuvi, jossa lieriökanta M6 x 95	4
⑰	2,9 m eristysnauhaa (profiili: 10 x 20 mm)	1
⑱	Liitäntäjohto 6 mm² x 4 m	1
⑲	Nippuside	1
⑳	1/4" kuusiokärki	1
–	Asennusohje	1

6 Lisävarusteet

Saatavissa lisävarusteena (ei sisälly toimituskokonaisuuteen):

Osan nimitys	Tuotenro
Liitäntäjohto 6 mm² x 11 m	9100300108
Sarja sähköinen varoke RTX	9100300110

7 Asennus

HUOMIO!
Taukoilmastointilaitteen väärä asennus voi vaarantaa käyttäjän turvallisuuden. Valmistaja ei vastaa minkäänlaisista henkilö- tai esinevahingoista, jos taukoilmastointilaitetta ei ole asennettu tämän asennusohjeen mukaisesti.

HUOMAUTUS! Vahingonvaara
- Taukoilmastointilaitteen saavat asentaa yksinomaan vastaavan koulutuksen omaavat ammattiliikkeet. Seuraavat tiedot on suunnattu ammattilaisille, jotka tuntevat sovellettavat direktiivit ja turvajärjestelyt.
- Valmistaja vastaa ainoastaan toimituskokonaisuuteen kuuluvista osista. Takuu raukeaa, jos laitteiston asentamiseen käytetään tuotteeseen kuulumattomia osia.
- Tarkista ennen ajoneuvon katolle nousemista, kestääkö se ihmisen painon. Sallitut kuormat voit kysyä ajoneuvon valmistajalta.

7.1 Asennusohjeita

Seuraavia vinkkejä ja ohjeita on noudatettava taukoilmastointilaitetta asennettaessa:

VAROITUS! Sähköisku
Ennen kuin mitään töitä tehdään sähkötoimisten osien parissa, on varmistettava, että osat ovat jännitteettömiä.
Irrota kaikki ajoneuvon akkuun johtavat liitännät ennen taukoilmastointilaitteen asentamista.

- GPS-antenni täytyy sijoittaa uudelleen, jotta taukoilmastointilaite saadaan asennettua.
- Tarkista ennen taukoilmastointilaitteen asentamista, voiko asennus mahdollisesti vahingoittaa ajoneuvon osia tai haitata niiden toimintaa.
  Tarkasta asennettavan laitteen mitat (kuva **2**).
  Katkoviiva osoittaa kattoluukun aukon keskikohdan.
- Taukoilmastointilaitteen kotelon yläosan voi maalata (kuva **3**). Valmistaja suosittelee, että maalaus teetetään ammattimaalaamossa.
- Selvitä ajoneuvon valmistajalta ennen asennusta, kestääkö korirakenne taukoilmastointilaitteen staattisen painon ja siitä liikkuvaan ajoneuvoon aiheutuvan kuormituksen. Taukoilmastointilaitteen valmistaja ei ota vastuuta tästä.
- Katon kaltevuus ei saa asennuspinnalla olla ajosuunnassa enempää kuin:
  – RTX1000: 8°
  – RTX2000: 20°
  – SPX1200T: 17°

- Mukana toimitettavia asennussarjoja ei saa muuttaa itse asennuksen aikana.
- Tuuletusaukkoja ei saa peittää (vähimmäisetäisyys muihin asennettaviin osiin: 100 mm).
- Noudata laitteiston asennuksessa ja sähköisten liitosten tekemisessä ajoneuvon valmistajan ohjeita.

OHJE
Laiteohjelmiston esiasetetut parametrit on tarkastettava laitteen asennuksen jälkeen (kap. "Laitteen ohjelmiston asetukset" sivulla 154).

7.2 Kattoluukun irrotus

Menettele seuraavasti (kuva **6**):

➤ Poista kaikki olemassa olevan kattoluukun ruuvit ja kiinnittimet.

➤ Ota kattoluukku pois.

➤ Poista tiiviste aukon ympäriltä niin, että pinta on puhdas eikä siinä ole rasvaa.

OHJE
Hävitä kaikki jätemateriaali, liima, silikoni ja tiivisteet erikseen. Noudata paikallisia hävitysmääräyksiä.

7.3 Laitteen kiinnityksen valmistelu

➤ Kiinnitä etu- ja takapidike ohjaamon kattoon kuvan osoittamalla tavalla (kuva **7**).

➤ Esiasenna kiinnitysmateriaali pidikkeisiin kuvan osoittamalla tavalla (kuva **8**).

7.4 Laitteen valmistelu (vain RTX1000/2000)

HUOMAUTUS! Vahingonvaara
Kun valmistelet laitetta työtasolla, varmista, että se ei voi päästä putoamaan. Varmista, että pinta on tasainen ja puhdas, jotta laite ei vaurioidu.

Menettele seuraavasti (kuva **9**):

➤ Laske taukoilmastointilaite työtasolle siten, että kotelo on alaspäin.

➤ Kierrä 12 itseleikkaavaa M6-kierreholkkia niitä varten oleviin umpireikiin kuvan osoittamalla tavalla.
Käytä siihen 5 mm:n kuusiokärkeä.

➤ Kierrä 22 itseleikkaavaa M8-kierreholkkia niitä varten oleviin umpireikiin kuvan osoittamalla tavalla.
Käytä tähän mukana toimitettua 1/4"-kärkeä.

7.5 Adapterikehyksen asennus

HUOMAUTUS! Vahingonvaara
Varmista, että pinta, johon laitteen ja adapterikehyksen väliin tuleva tiiviste on määrä liimata kiinni, on puhdas (ei pölyä, öljyä tms.).

➤ Levitä joustavaa, kovettumatonta butyylitiivisteainetta (esim. SikaLastomer-710) adapterikehystä kiertävään uraan (kuva **10**).

➤ Asenna adapterikehys kuvan osoittamalla tavalla (kuva **11**).

7.6 Tiivisteen kiinnittäminen adapterikehykseen

➤ Liimaa tiivistenauha adapterikehykseen (kuva **12** A).
Seuraa adapterikehyksen muotoja.

➤ Lisää joustavaa, kovettumatonta butyylitiivistettä (esim. SikaLastomer-710) tiivistenauhan päiden väliseen liitoskohtaan ja tiivistenauhan yläreunaan (kuva **12** B).

7.7 Laitteen asennus kattoluukkuun

HUOMIO! Loukkaantumisvaara
Asenna yksikkö paikalleen vain esimerkiksi toisen henkilön tai nosturin avustuksella taikka työtasolta käsin. Työturvallisuuden säilyminen on varmistettava kaikissa tilanteissa.

➤ Sijoita taukoilmastointilaite kattoluukun aukkoon keskelle ja ajosuunnan mukaisesti (kuva **13**).

OHJE
Kun laite on paikallaan ajoneuvon katossa, tiivisteen pitäisi olla joka puolelta kosketuksissa. Varma tiivistys on mahdollista vain näin.

HUOMAUTUS! Vahingonvaara
Älä missään tapauksessa ylitä ilmoitettua kiristysmomenttia. Vain näin voidaan varmistaa, että kierreholkit eivät lähde paikoiltaan.

➤ Kiinnitä taukoilmastointilaite kuvan osoittamalla tavalla (kuva **13**).

7.8 Sähköjohtojen vetäminen

VAARA! Räjähdysvaara
EX/III- ja FI-ajoneuvoihin (ADR-ohjeistuksen mukaan) täytyy asentaa akun päävirtakytkin.

VAROITUS! Loukkaantumisvaara
- Sähköliitännät saa tehdä vain pätevä tekniikan alan ammattilainen, jolla on tarvittavat erikoisalan tiedot.
- Ennen kuin mitään töitä tehdään sähkötoimisten osien parissa, on varmistettava, että osat ovat jännitteettömiä.

HUOMAUTUS! Vahingonvaara
- Liitäntä ajoneuvon sähköjärjestelmään täytyy suojata 40 A:n sulakkeella jännitteensyötön osalta ja 2 A:n sulakkeella jännitevahdin osalta.
- Akun täytyy riittää tuottamaan tarvittava virta ja jännite (kap. "Tekniset tiedot" sivulla 156).
- Vedä virtajohto siten, että siihen ei muodostu jännitteitä. Kiinnitä johto asentamalla sopivin välein nippusiteitä.

Liitä laite suoraan sähkökeskukseen.
Kysy sähkökeskuksen spesifikaatioista ajoneuvon valmistajalta.

Vedä syöttöjohto kuvan osoittamalla tavalla (kuva **14**):

➤ Vedä kaapelisarjasähkökeskukseen suojattuun kohtaan.

➤ Liitä miinusjohto (musta) virransyöttöä varten.

➤ Liitä miinusjohto (musta) jännitteenmittausta varten.

➤ Liitä plusjohto (punainen) virransyöttöä varten ja varmista 40 A -sulakkeella.

➤ Liitä plusjohto (punainen) jännitteenmittausta varten ja varmista 2 A -sulakkeella.

➤ Liitä kaapelisarja laitteeseen ja kiinnitä se sopivasta kohdasta nippusiteellä (kuva **14 2.**).

7.9 Syöttöjohtojen kiinnittäminen kompressoriyksikköön (vain SPX1200T)

Noudata seuraavia ohjeita syöttöjohtimia vetäessäsi:

- Noudata myös kompressoriyksikön asennusohjetta.
- Johdon pituus haihduttimesta kompressoriyksikköön saa olla enintään 4,20 m (kuva 14).
- Vältä tiukkoja mutkia, kun vedät ja taivutat syöttöjohtoja. Käytä taivuttamisen apuna sopivaa pyöreätä esinettä. Liian tiukka mutka kuristaa kylmäaineputken, eikä taukoilmastointilaite toimi.

➤ Lyhennä syöttöjohtimen ylimääräistä pituutta taivuttamalla siihen mutkia.

➤ Levitä tiivistemassaa (kuva 14 1), jotta vettä ei pääse tunkeutumaan kuorma-auton takaseinän ja kiinnittimen väliin.

OHJE
Jos et halua vahingoittaa kuorma-auton takaseinää (poraamalla reikiä), kiinnikkeen voi kiinnittää myös tarkoitukseen sopivalla liimalla. Noudata liimavalmistajan ohjeita.

➤ Kiinnitä syöttöjohdot mukana toimitetuilla kiinnikkeillä kuorma-auton takaseinään (kuva 14 3).

➤ Työnnä aaltoputki sille tarkoitettuun pidikkeeseen (kuva 14 2).

➤ Aseta suojus paikalleen (kuva 14 4).

7.10 Peitekehyksen kiinnittäminen

HUOMAUTUS! Vahingonvaara
Kiristä ruuvit varovasti, ettei peitekehys vaurioidu.

➤ Kiinnitä peitekehys kuvan osoittamalla tavalla (kuva 15).

8 Laitteen ohjelmiston asetukset

Ennen laitteen ensimmäistä käyttöönottoa ohjaus voidaan sovittaa erilaisia asennusoloja vastaavasti. Nämä säädöt tekee asentaja (kuva **5**).

Näyttö	Parametri	Merkitys	Tehdas-asetukset
P.01	Alijännitekatkaisu	Akkuvahti kytkee laitteen pois tässä määritellyllä jännitteellä.	22,8 V
P.02	Näyttö lämpötilayksikkö	Lämpötilanäytön yksikkönä voi olla °C tai °F.	°C

OHJE
Asetustilan voi hakea esiin sittenkin, jos alijännitesuoja on kytkenyt laitteen pois päältä ja jäljellä on vain jäännösjännitettä.

8.1 Asetustilan valitseminen ja siitä poistuminen

1. Pidä painiketta ☰ painettuna.
2. Paina painiketta ⏻ yli 3 sekuntia.

✓ Näytössä näkyy symboli ⚙.

✓ Taukoilmastointilaite siirtyy asetustilaan.

✓ Näytössä näkyy "P.01" ja symboli 🔋 vilkkuu.

3. Selaa valikkoa painikkeilla △ tai ▽, jotta voit valita haluamasi valikkokohdan.
4. Avaa haluamasi valikkokohta painamalla painiketta ☰.
5. Poistu asetustilasta painamalla painiketta ⏻ yli 3 sekuntia.

8.2 P.01: Alijännitekatkaisu

Akkuvahti suojaa akkua liian syvältä purkautumiselta.

HUOMAUTUS! Vahingonvaara
Kun akkuvahti kytkee akun pois päältä, akussa on enää vain osa latauskapasiteetista. Vältä toistuvia käynnistyksiä ja sähkölaitteiden käyttöä. Huolehdi siitä, että akku ladataan uudelleen. Laitetta voidaan alkaa käyttää uudelleen, kun tarvittava jännite on taas käytettävissä.

Jos taukoilmastointilaitteen käytettävissä on vain tässä määritetty syöttöjännite, laite kytkeytyy pois päältä.

1. Siirry asetustilaan (kap. "Asetustilan valitseminen ja siitä poistuminen" sivulla 154).

✓ Näytössä näkyy "P.01" ja symboli 🔋 vilkkuu.

2. Muuta asetusta painikkeella ☰.

✓ Asetettuna oleva arvo näytetään.

3. Valitse alijännitekatkaisun arvo painikkeilla △ ja ▽.
   Alijännitekatkaisun voi asettaa 0,1 voltin tarkkuudella välille 20,0 V – 23,5 V.

OHJE
Alijännitekatkaisun arvon saa asettaa vain niin alas, että akussa on riittävästi jännitettä moottorin käynnistämiseen milloin tahansa.
Sitä ei kannata asettaa alemmaksi kuin 22 V

4. Tallenna asetus painikkeella ☰.

✓ Asetettu arvo tallennetaan, ja sitä käytetään, kun laite käynnistetään uudelleen.

✓ Nyt olet jälleen valikossa ja voit valita toisen valikkokohdan painikkeella △ tai ▽.

8.3 P.02: Näyttö lämpötilayksikkö

Laite voi käyttää yksiköitä °C tai °F tilan lämpötilan näyttämiseen.

1. Siirry asetustilaan (kap. "Asetustilan valitseminen ja siitä poistuminen" sivulla 154).

✓ Näytössä näkyy "P.01" ja symboli vilkkuu.

2. Valitse valikkokohta P.02 painikkeella △ tai ▽.

✓ Näytössä näkyy "P.02" ja symboli syttyy.

3. Muuta asetusta painikkeella ☰.

✓ Asetettuna olevan arvon tunnusluku näytetään:
   – 0: °C
   – 1: °F

4. Valitse haluamasi lämpötilayksikkö painikkeella △ tai ▽.

5. Tallenna asetus painikkeella ☰.

✓ Asetettu arvo tallennetaan, ja sitä käytetään, kun laite käynnistetään uudelleen.

✓ Nyt olet jälleen valikossa ja voit valita toisen valikkokohdan painikkeella △ tai ▽.

9 Tekniset tiedot

	CoolAir	
	RTX1000	**RTX2000**
Jäähdytysteho:	1200 W	2000 W
Nimellinen tulojännite:	24 V⎓ (20 V⎓ – 30 V⎓)	
Virrankulutus enint.:	5–25 A	5–29 A
Käyttölämpötila-alue:	+5 … +52 °C	
Alijännitesuoja:	Asetettavissa (kap. "P.01: Alijännitekatkaisu" sivulla 154)	
Kylmäaine:	R134a	
Vaikutus ilmaston lämpenemiseen (GWP):	1430	
Melupäästöt:	< 70 dB(A)	
Mitat (P x L x K):	645 x 860 x 308 mm	
Paino:	noin 23 kg	noin 32 kg

	CoolAir SPX1200T
Jäähdytysteho:	1200 W
Nimellinen tulojännite:	24 V⎓ (20 V⎓ – 30 V⎓)
Virrankulutus enint.:	5–25 A
Käyttölämpötila-alue:	+5 … +52 °C
Alijännitesuoja:	Asetettavissa (kap. "P.01: Alijännitekatkaisu" sivulla 154)
Kylmäaine:	R134a
Vaikutus ilmaston lämpenemiseen (GWP):	1430
Melupäästöt:	< 70 dB(A)
Mitat (P x L x K):	577 x 781 x 186 mm
Paino:	noin 25,5 kg

Пожалуйста, внимательно прочтите и соблюдайте все указания, рекомендации и предупреждения, содержащиеся в этом руководстве по использованию изделия, чтобы гарантировать правильную установку, использование и обслуживание изделия. Эта инструкция ДОЛЖНА оставаться вместе с этим изделием.

Используя изделие, вы тем самым подтверждаете, что внимательно прочитали все указания, рекомендации и предупреждения, а также, что вы понимаете и соглашаетесь соблюдать положения и условия, изложенные в настоящем документе. Вы соглашаетесь использовать это изделие только по прямому назначению и в соответствии с указаниями, рекомендациями и предупреждениями, изложенными в данном руководстве по использованию изделия, а также в соответствии со всеми применимыми законами и правилами. Несоблюдение указаний и предупреждений, изложенных в данном документе может привести к травмам вас и других лиц, повреждению вашего изделия или повреждению другого имущества, находящегося поблизости. Данное руководство по использованию изделия, включая указания, рекомендации и предупреждения, а также сопутствующую документацию, может подвергаться изменениям и обновлениям. Актуальную информацию о продукте можно найти на сайте documents.dometic.com.

Содержание

1 Пояснение к символам 158

2 Указания по технике безопасности 158

2.1 Использование устройства 158

2.2 Обращение с электрическими проводами 159

3 Целевая группа 160

4 Использование по назначению. 160

4.1 RTX1000, RTX2000 161

4.2 SPX1200T. 161

5 Комплект поставки 162

6 Аксессуары. 162

7 Монтаж 163

7.1 Указания по монтажу. 163

7.2 Демонтаж люка в крыше 164

7.3 Подготовка крепления системы. 164

7.4 Подготовка системы (только RTX1000/2000) 165

7.5 Монтаж переходной рамы 165

7.6 Крепление уплотнения к переходной раме 165

7.7 Монтаж системы в люке на крыше 166

7.8 Прокладка питающих кабелей 167

7.9 Монтаж питающих линий к компрессорному модулю (только SPX1200T) 168

7.10 Крепление монтажной рамы 168

8 Конфигурирование программного обеспечения системы . 169

8.1 Активирование режима настройки и выход из него 170

8.2 P.01: Отключение при пониженном напряжении 170

8.3 P.02: Единица измерения температуры 171

9 Технические характеристики 172

1 Пояснение к символам

ОПАСНОСТЬ!
Указание по технике безопасности: указывает на опасную ситуацию, которая, если ее не избежать, приведет к смерти или серьезным травмам.

ПРЕДУПРЕЖДЕНИЕ!
Указание по технике безопасности: указывает на опасную ситуацию, которая, если ее не избежать, может привести к смерти или серьезным травмам.

ВНИМАНИЕ!
Указывает на ситуацию, которая, если ее не избежать, может привести к материальному ущербу.

УКАЗАНИЕ
Дополнительная информация о работе с устройством.

2 Указания по технике безопасности

2.1 Использование устройства

ПРЕДУПРЕЖДЕНИЕ! Несоблюдение этих предупреждений может привести к смерти или серьезной травме.

Опасность получения травм

- Используйте стояночный кондиционер только по указанному изготовителем назначению и не выполняйте никаких изменений и переделок на приборе!
- Если стояночный кондиционер имеет видимые повреждения, запрещается вводить его в работу.
- Стояночный кондиционер должен быть установлен надежно и безопасно, чтобы исключить его опрокидывание или падение.
- Монтаж, техническое обслуживание и ремонт разрешается выполнять только специализированной организации, знакомой со связанными с этим опасностями и с соответствующими предписаниями!
- Не эксплуатируйте стояночный кондиционер вблизи легковоспламеняющихся жидкостей и газов.
- В случае пожара **не** снимайте верхнюю крышку кондиционера. Используйте допущенные средства пожаротушения. Не используйте воду для тушения пожара.

ВНИМАНИЕ!

Риск повреждения

- Эксплуатация стояночного кондиционера от напряжения, отличающегося от указанного, ведет к повреждениям устройств.
- Не эксплуатируйте стояночный кондиционер при наружных температурах ниже 0 °C.
- Выясните у изготовителя Вашего автомобиля, не требуется ли в связи с установкой стояночного кондиционера изменение записи о высоте автомобиля в паспорте автомобиля.
  - Высота RTX1000/2000: 180 мм
  - Высота SPX1200T: 60 мм
- Отсоединяйте все линии питания при работе со стояночным кондиционером (очистка, техническое обслуживание и т.д.).

2.2 Обращение с электрическими проводами

ВНИМАНИЕ!

Риск повреждения

- Если необходимо провести электрические провода через стенки с острыми краями, то используйте металлорукава или кабельные вводы!
- Не прокладывайте незакрепленные или сильно изогнутые провода по электропроводящим материалам (металлу).
- Не тяните за кабели.
- Крепите и прокладывайте провода так, чтобы исключить опасность спотыкания и повреждения кабеля.
- Подключение к электрической сети разрешается выполнять только специализированной организации.
- Подключение к электрической системе автомобиля должно быть защищено предохранителем следующим образом:
  - Электропитание: 40 A
  - Реле контроля напряжения: 2 A
- Не прокладывайте кабель электропитания (кабель от батареи) вблизи от сигнальных и управляющих кабелей.

3 Целевая группа

Механический и электрический монтаж и установка устройства должны выполняться квалифицированным специалистом, который продемонстрировал навыки и знания, связанные с конструкцией и эксплуатацией автомобильного оборудования и установок, и который знаком с применимыми правилами страны, в которой оборудование должно быть установлено и / или использовано, и прошел обучение технике безопасности в целях выявления и предотвращения связанных с этим опасностей.

4 Использование по назначению

Стояночный кондиционер используется для подачи охлажденного и осушенного воздуха внутрь водительской кабины.

Стояночный кондиционер предназначен для стационарного использования. Возможно применение во время движения.

Стояночный кондиционер не пригоден для монтажа на строительных и сельскохозяйственных машинах или аналогичном рабочем оборудовании. При сильных вибрациях не гарантируется надлежащая работа.

Это изделие подходит только для использования по назначению и применения в соответствии с данной инструкцией.

В данной инструкции содержится информация, необходимая для правильного монтажа и/или эксплуатации изделия. Неправильный монтаж и/или ненадлежащая эксплуатация или техническое обслуживание приводят к неудовлетворительной работе и возможному отказу.

Изготовитель не несет ответственности за какие-либо травмы или повреждение продукта в результате следующих причин:

- Неправильная сборка или подключение, включая повышенное напряжение
- Неправильное техническое обслуживание или использование запасных частей, отличных от оригинальных запасных частей, предоставленных изготовителем
- Изменения в продукте, выполненные без однозначного разрешения изготовителя
- Использование в целях, отличных от указанных в данной инструкции

Компания Dometic оставляет за собой право изменять внешний вид и технические характеристики продукта.

УКАЗАНИЕ
Поскольку в стояночном кондиционере в качестве хладагента используется R134a с GWP > 150, могут существовать национальные ограничения на установку стояночного кондиционера на определенные автомобили (например, директива ЕС по мобильным системам кондиционирования (MAC) 2006/40/EC). Предварительно проверьте национальные требования или поинтересуйтесь у представителя Dometic, разрешена ли установка стояночного кондиционера на ваш автомобиль.

4.1 RTX1000, RTX2000

Монтажный комплект позволяет устанавливать стояночный кондиционер CoolAir RTX1000 или RTX2000 в вентиляционном отверстии крыши (люке), установленном на заводе в кабине водителя Scania NG 2017.

4.2 SPX1200T

Монтажный комплект позволяет устанавливать накрышный испарительный модуль CoolAir SPX1200T в вентиляционном отверстии крыши (люке), установленном на заводе в кабине водителя Scania NG 2017.

5 Комплект поставки

Монтажный комплект CoolAir RTX1000, RTX2000/SPX1200T для Scania NG 2017

Позиция на рис. 1	Наименование деталей	Количество
①	Резьбовая вставка с фланцем M6 **(только RTX)**	12
②	Резьбовая вставка с фланцем M8 **(только RTX)**	22
③	Распорная втулка L = 40 мм, ∅ 10 мм	8
④	Переходная рама	1
⑤	Винт с закругленной головкой с внутренним шестигранником и фланцем M8 x 16	6
⑥	Винт с закругленной головкой с внутренним шестигранником и фланцем M6 x 16	22
⑦	Подкладная шайба M6	18
⑧	Самостопорящаяся гайка M8	14
⑨	Нетеряемая шайба	16
⑩	Распорная втулка 8,4 x 14 x 43	16
⑪	Задний кронштейн	1
⑫	Передний кронштейн	1
⑬	Подкладная шайба 8,5 x 20	16
⑭	Винт с шестигранной головкой M8 x 65	16
⑮	Монтажная рама Scania	1
⑯	Винт с цилиндрической головкой с внутренним шестигранником M6 x 95	4
⑰	изоляционная лента 2,9 м (профиль: 10 x 20 мм)	1
⑱	Соединительный кабель 6 мм² x 4 м	1
⑲	Кабельная стяжка	1
⑳	Шестигранная насадка 1/4"	1
–	Руководство по монтажу	1

6 Аксессуары

Продается в качестве принадлежности (не входит в комплект поставки):

Наименование деталей	№ изд.
Соединительный кабель 6 мм² x 11 м	9100300108
Комплект электрических предохранителей RTX	9100300110

7 Монтаж

ОСТОРОЖНО!
Неправильный монтаж стояночного кондиционера может отрицательно сказываться на безопасности пользователя.
Изготовитель не несет никакой ответственности за травмы или материальный ущерб, если стояночный кондиционер установлен не в соответствии с данной инструкцией по монтажу.

ВНИМАНИЕ! Риск повреждения
- Монтаж стояночного кондиционера разрешается выполнять только обученным этому специалистам. Последующая информация предназначена для специалистов, которые знакомы с применяемыми директивами и мерами безопасности.
- Изготовитель несет ответственность только за детали, входящие в обьем поставки. При монтаже кондиционера вместе с деталями иных изготовителей гарантия теряет свою силу.
- Перед тем, как встать на крышу автомобиля, проверьте, рассчитана ли она на нагрузку от людей. Допустимые нагрузки на крышу можно выяснить у изготовителя автомобиля.

7.1 Указания по монтажу

Следующие указания и советы следует соблюдать при монтаже кондиционера:

ПРЕДУПРЕЖДЕНИЕ! Поражение электрическим током
Перед работами на работающих от электрического тока узлах убедиться в отсутствии напряжения.
Перед монтажом стояночного кондиционера отсоедините все соединения от батареи автомобиля.

- Для установки стояночного кондиционера необходимо изменить положение GPS-антенны.
- Перед монтажом стояночного кондиционера необходимо убедиться в том, что вследствие монтажа не пострадают узлы автомобиля и не будет ухудшена их работоспособность.
  Проверьте размеры устанавливаемой системы (рис. **2**).
  Пунктирная линия указывает на центр отверстия люка на крыше.
- Верхний кожух стояночного кондиционера может быть окрашен (рис. **3**). Изготовитель рекомендует выполнение окраски в специализированном покрасочном цехе.

- Перед монтажом выясните у изготовителя автомобиля, рассчитан ли кузов находящегося в движении автомобиля на статический вес и нагрузки, вызываемые кондиционером. Изготовитель стояночного кондиционера не несет никакой ответственности.
- Уклон крыши в месте монтажа в направлении движения не должен превышать:
  – RTX1000: 8°
  – RTX2000: 20°
  – SPX1200T: 17°
- Входящие в обьем поставки монтажные узлы запрещается своевольно изменять.
- Не должны перекрываться вентиляционные отверстия (минимальное расстояние до других узлов: 100 мм).
- При монтаже системы и при электрическом подключении соблюдайте указания изготовителя транспортного средства.

УКАЗАНИЕ
После монтажа системы необходимо проверить заданные параметры программы системы (гл. «Конфигурирование программного обеспечения системы» на стр. 169).

7.2 Демонтаж люка в крыше

Выполните следующее (рис. **6**):

➤ Удалите все винты и крепления существующего люка.

➤ Извлеките люк.

➤ Удалите герметик вокруг отверстия, чтобы поверхность была чистой и свободной от жира и смазки.

УКАЗАНИЕ
Утилизируйте раздельно все отходы материалов, клей, силикон и уплотнения. При этом соблюдайте местные предписания по утилизации.

7.3 Подготовка крепления системы

➤ Установите передний и задний кронштейны на крышу кабины, как показано на рисунке (рис. **7**).

➤ Предварительно установите крепежный материал на кронштейны, как показано на рисунке (рис. **8**).

7.4 Подготовка системы (только RTX1000/2000)

ВНИМАНИЕ! Риск повреждения
При установке системы на рабочую поверхность убедитесь, что она надежно закреплена, чтобы исключить опасность падения.
Подставка должна быть ровной и чистой, чтобы система не получила повреждений.

Выполните следующее (рис. 9):

- ➤ Уложите кондиционер корпусом вниз на рабочую поверхность.
- ➤ Ввинтите 12 самонарезающие резьбовые вставки M6 в соответствующие глухие отверстия, как показано на рисунке.
  Для этого используйте шестигранную насадку 5 мм.
- ➤ Ввинтите 22 самонарезающие резьбовые вставки M8 в соответствующие глухие отверстия, как показано на рисунке.
  Для этого используйте входящую в объем поставки насадку 1/4".

7.5 Монтаж переходной рамы

ВНИМАНИЕ! Риск повреждения
Убедитесь, что поверхность, на которую должно быть приклеено уплотнение между системой и переходной рамой, чистая (без пыли, масла и т.д.).

- ➤ Нанесите пластичный, не отвердевающий бутиловый герметик (например, SikaLastomer-710) на кольцевую канавку в переходной раме (рис. 10).
- ➤ Установите переходную раму, как показано на рисунке (рис. 11).

7.6 Крепление уплотнения к переходной раме

- ➤ Приклейте уплотнительную ленту к переходной раме (рис. 12 A).
  Следуйте контуру переходной рамы.
- ➤ Нанесите пластичный, не отвердевающий бутиловый герметик (например, SikaLastomer-710) на стык между концами уплотнительной ленты и на верхний край уплотнительной ленты (рис. 12 B).

7.7 Монтаж системы в люке на крыше

ОСТОРОЖНО! Опасность получения травм
Устанавливайте устройство, только если оно удерживается, например, вторым человеком, краном, рабочей платформой. Всегда должна быть гарантирована безопасность работ.

➤ Установите стояночный кондиционер по центру, лицевой стороной вперед в отверстие люка на крыше (рис. 13).

УКАЗАНИЕ
Как только система будет установлена на крыше автомобиля, уплотнение должно полностью войти в контакт. Только в этом случае возможно надежное уплотнение.

ВНИМАНИЕ! Риск повреждения
Категорически запрещается превышать указанный момент затяжки. Это единственный способ гарантировать, что резьбовые вставки не будут выдернуты.

➤ Закрепите стояночный кондиционер, как показано на рисунке (рис. 13).

7.8 Прокладка питающих кабелей

ОПАСНОСТЬ! Опасность взрыва
Для транспортных средств EX/III и FL (в соответствии с директивой ADR) необходимо установить главный выключатель батареи.

ПРЕДУПРЕЖДЕНИЕ! Опасность получения травм
- Электрические соединения могут выполняться только компетентным техническим персоналом, обладающим соответствующими специальными знаниями.
- Перед работами на работающих от электрического тока узлах убедиться в отсутствии напряжения.

ВНИМАНИЕ! Риск повреждения
- Защитите подключение к сети в автомобиле, установив предохранитель номиналом 40 A для электропитания и 2 A для измерения напряжения.
- Аккумуляторная батарея должна обеспечивать необходимый ток и напряжение (гл. «Технические характеристики» на стр. 172).
- Проложите провод питания без возникновения механических напряжений и закрепите его с помощью кабельных стяжек через соответствующие промежутки.

Подключите систему непосредственно к главному распределителю. Выясните технические характеристики главного распределителя у изготовителя автомобиля.

Проложите провод питания, как показано на рисунке (рис. **14**):

➤ Проложите кабельный жгут в защищенном месте к главному распределителю.

➤ Подключите отрицательный кабель (черного цвета) для электропитания.

➤ Подключите отрицательный кабель (черного цвета) для измерения напряжения.

➤ Присоедините положительный кабель (красного цвета) для электропитания и установите предохранитель 40 A.

➤ Присоедините положительный кабель (красного цвета) для измерения напряжения и установите предохранитель 2 A.

➤ Подсоедините кабельный жгут к системе и закрепите с помощью кабельной стяжки в подходящем положении (рис. **14 2.**).

7.9 Монтаж питающих линий к компрессорному модулю (только SPX1200T)

При прокладке питающих линий соблюдайте следующие указания:

- Соблюдайте также инструкцию по монтажу компрессорного модуля.
- Максимальная длина прокладки между испарительным и компрессорным модулями составляет 4,20 м (рис. 14).
- При монтаже и изгибе подводящих линий не допускайте изгиба с небольшими радиусами. Для изгиба используйте подходящий круглый предмет, подкладывая его! Слишком малый радиус приводит к искривлению трубопровода подачи хладагента, и стояночный кондиционер выходит из строя.

➤ При необходимости, уменьшите длину питающей линии, свернув ее в кольцо.

➤ Нанесите герметик (рис. 14 1), чтобы предотвратить попадание воды между задней стенкой автомобиля и зажимом.

УКАЗАНИЕ
Если вы хотите предотвратить повреждение задней стенки автомобиля (отверстие), то можно также приклеить зажим подходящим клеем. Соблюдайте указания изготовителя клея.

➤ Закрепите питающие линии на задней стенке автомобиля с помощью прилагаемых зажимов (рис. 14 3).

➤ Вставьте гофрированную трубку в предназначенный для этого держатель (рис. 14 2).

➤ Наденьте крышку (рис. 14 4).

7.10 Крепление монтажной рамы

ВНИМАНИЕ! Риск повреждения
Затягивайте винты с предельной осторожностью, чтобы не повредить монтажную раму.

➤ Закрепите монтажную раму, как показано на рисунке (рис. 15).

8 Конфигурирование программного обеспечения системы

Перед первым вводом системы в эксплуатацию можно настроить систему управления на различные варианты монтажа. Эти настройки должны быть выполнены монтажной организацией (рис. **5**).

Индикация на дисплее	Параметр	Значение	Заводская настройка
P.01	Отключение при пониженном напряжении	Защитное реле при установленном здесь напряжении отключает систему.	22,8 В
P.02	Единица измерения температуры	Температура может указываться в °C или °F.	°C

УКАЗАНИЕ
Режим настройки может быть вызван и в том случае, если защита от минимального напряжения отключила систему и имеется только остаточное напряжение.

8.1 Активирование режима настройки и выход из него

1. Нажмите кнопку ☰ и удерживайте ее нажатой.
2. Удерживайте кнопку ⏻ нажатой более 3 с.

✓ На дисплее отображается символ ⚙ .

✓ Стояночный кондиционер переключается в режим настройки.

✓ На дисплее отображается «P.01», а символ 🔋⚠ мигает.

3. С помощью кнопок △ или ▽ прокрутите список меню, чтобы выбрать нужное.
4. Для открытия выбранного меню нажмите кнопку ☰ .
5. Удерживайте кнопку ⏻ нажатой более 3 с, чтобы выйти из режима настройки.

8.2 P.01: Отключение при пониженном напряжении

Защитное реле защищает аккумулятор от глубокого разряда.

ВНИМАНИЕ! Риск повреждения
При отключении защитным реле аккумулятор обладает лишь частью емкости заряда. Избегайте частых запусков. или эксплуатации электрического оборудования. Регулярно заряжайте аккумулятор. Как только необходимое напряжение снова будет доступно, систему можно будет снова использовать.

Если в распоряжении имеется только лишь настроенное здесь напряжение питания, то система отключается.

1. Перейдите в режим настройки (гл. «Активирование режима настройки и выход из него» на стр. 170).

✓ На дисплее отображается «P.01», а символ 🔋⚠ мигает.

2. Для изменения значения нажмите кнопку ☰ .

✓ Отобразится текущее настроенное значение.

3. Выберите нужное значение отключения при пониженном напряжении с помощью кнопок △ или ▽ .

   Отключение при пониженном напряжении можно настраивать с шагом 0,1 В в диапазоне от 20,0 В до 23,5 В.

УКАЗАНИЕ
Значение для отключения при пониженном напряжении разрешается устанавливать только такое, чтобы оно обеспечивало напряжение аккумулятора, достаточное для запуска двигателя в любой момент времени.
Как правило, значение должно составлять не менее 22 В

4. Для сохранения значения нажмите кнопку ☰.

✓ Настроенное значение сохраняется в памяти и используется при перезапуске системы.

✓ Теперь вы вновь находитесь в списке меню и можете выбирать меню с помощью кнопок △ или ▽.

8.3 P.02: Единица измерения температуры

Система может указывать температуру в кабине в °C или °F.

1. Перейдите в режим настройки (гл. «Активирование режима настройки и выход из него» на стр. 170).

✓ На дисплее отображается «P.01», а символ мигает.

2. Выберите меню «P.02» с помощью кнопок △ или ▽.

✓ На дисплее отображается «P.01», а символ 🌡 светится.

3. Для изменения значения нажмите кнопку ☰.

✓ Отобразится кодовое число, соответствующее текущему настроенному значению.
   – 0: °C
   – 1: °F

4. Выберите требуемую единицу температуры с помощью кнопок △ или ▽.

5. Для сохранения значения нажмите кнопку ☰.

✓ Настроенное значение сохраняется в памяти и используется при перезапуске системы.

✓ Теперь вы вновь находитесь в списке меню и можете выбирать меню с помощью кнопок △ или ▽.

9 Технические характеристики

	CoolAir	
	RTX1000	**RTX2000**
Холодопроизводительность:	1200 Вт	2000 Вт
Входное номинальное напряжение:	24 В⎓ (20 В⎓ – 30 В⎓)	
Макс. потребляемый ток:	5–25 A	5–29 A
Диапазон рабочих температур:	от +5 до +52 °C	
Защита от пониженного напряжения:	может настраиваться (гл. «P.01: Отключение при пониженном напряжении» на стр. 170)	
Хладагент:	R134a	
Потенциал глобального потепления (GWP):	1430	
Акустическая эмиссия:	< 70 дБ(A)	
Размеры (Д x Ш x В):	645 x 860 x 308 мм	
Вес:	ок. 23 кг	ок. 32 кг

	CoolAir SPX1200T
Холодопроизводительность:	1200 Вт
Входное номинальное напряжение:	24 В⎓ (20 В⎓ – 30 В⎓)
Макс. потребляемый ток:	5–25 A
Диапазон рабочих температур:	от +5 до +52 °C
Защита от пониженного напряжения:	может настраиваться (гл. «P.01: Отключение при пониженном напряжении» на стр. 170)
Хладагент:	R134a
Потенциал глобального потепления (GWP):	1430
Акустическая эмиссия:	< 70 дБ(A)
Размеры (Д x Ш x В):	577 x 781 x 186 мм
Вес:	ок. 25,5 кг

Prosimy o uważne przeczytanie niniejszej instrukcji i przestrzeganie wszystkich zawartych w niej instrukcji postępowania, wskazówek i ostrzeżeń. Pozwoli to zapewnić, że produkt będzie zawsze prawidłowo instalowany, wykorzystywany i konserwowany. Niniejsza instrukcja MUSI przez cały czas pozostawać przy produkcie.

Korzystając z produktu, użytkownik potwierdza uważne przeczytanie wszelkich instrukcji, wskazówek i ostrzeżeń, ich zrozumienie oraz zobowiązuje się przestrzegać zawartych w nich warunków. Użytkownik zobowiązuje się wykorzystywać niniejszy produkt wyłącznie zgodnie z jego przeznaczeniem i zamierzonym zastosowaniem oraz z instrukcjami, wskazówkami i ostrzeżeniami wyszczególnionymi w niniejszej instrukcji produktu, jak również ze wszystkimi mającymi zastosowanie przepisami i regulacjami prawnymi. Nieprzestrzeganie zawartych tu instrukcji i ostrzeżeń może skutkować obrażeniami u użytkownika oraz osób trzecich, uszkodzeniem produktu lub też uszkodzeniem mienia w sąsiedztwie produktu. Zastrzega się możliwość wprowadzania zmian i aktualizacji niniejszej instrukcji produktu, wraz z instrukcjami, wskazówkami i ostrzeżeniami oraz powiązaną dokumentacją. Aktualne informacje dotyczące produktu można zawsze znaleźć na stronie documents.dometic.com.

Spis treści

1 Objaśnienie symboli . . . 174

2 Wskazówki bezpieczeństwa . . . 174

2.1 Korzystanie z urządzenia . . . 174

2.2 Postępowanie z przewodami elektrycznymi . . . 175

3 Odbiorcy instrukcji . . . 176

4 Użytkowanie zgodne z przeznaczeniem . . . 176

4.1 RTX1000, RTX2000 . . . 177

4.2 SPX1200T . . . 177

5 W zestawie . . . 178

6 Akcesoria . . . 178

7 Montaż . . . 179

7.1 Wskazówki dotyczące montażu . . . 179

7.2 Demontaż luku dachowego . . . 180

7.3 Przygotowanie do montażu klimatyzatora . . . 180

7.4 Przygotowywanie klimatyzatora (tylko RTX1000/2000) . . . 181

7.5 Montaż ramy adaptera . . . 181

7.6 Mocowanie uszczelki do ramy adaptera . . . 181

7.7 Umieszczanie klimatyzatora w luku dachowym . . . 182

7.8 Układanie elektrycznych przewodów zasilających . . . 182

7.9 Prowadzenie przewodów zasilających do jednostki kompresora (tylko SPX1200T) . . . 183

7.10 Mocowanie ramki maskującej . . . 184

8 Konfiguracja oprogramowania systemu . . . 184

8.1 Włączanie i wyłączanie trybu konfiguracji . . . 184

8.2 P.01: Wyłączenie podnapięciowe . . . 185

8.3 P.02: Wyświetlanie jednostki temperatury . . . 186

9 Dane techniczne . . . 187

1 Objaśnienie symboli

NIEBEZPIECZEŃSTWO!
Wskazówka bezpieczeństwa: wskazuje niebezpieczną sytuację, która – jeśli się jej nie uniknie – prowadzi do śmierci lub poważnych obrażeń.

OSTRZEŻENIE!
Wskazówka bezpieczeństwa: wskazuje niebezpieczną sytuację, która – jeśli się jej nie uniknie – może prowadzić do śmierci lub poważnych obrażeń.

UWAGA!
Wskazuje sytuację, która – jeśli się jej nie uniknie – może prowadzić do powstania szkód materialnych.

WSKAZÓWKA
Dodatkowe informacje dotyczące obsługi produktu.

2 Wskazówki bezpieczeństwa

2.1 Korzystanie z urządzenia

OSTRZEŻENIE! Nieprzestrzeganie tych ostrzeżeń może prowadzić do śmierci lub ciężkich obrażeń.

Ryzyko obrażeń

- Klimatyzatora postojowego należy używać jedynie w celu określonym przez producenta, nie wolno dokonywać w nim jakichkolwiek zmian lub modyfikacji.
- Gdy klimatyzator posiada widoczne uszkodzenia, jego uruchomienie jest niedozwolone.
- Klimatyzator postojowy należy zamontować w bezpieczny sposób, tak aby nie mógł on się przewrócić ani spaść.
- Montażu, konserwacji i napraw mogą dokonywać wyłącznie wykwalifikowani pracownicy firm specjalistycznych świadomi związanych z tym zagrożeń i znający stosowne przepisy.
- Nie należy umieszczać klimatyzatora postojowego w pobliżu łatwopalnych płynów i gazów.
- W przypadku pożaru **nie** należy zdejmować górnej pokrywy klimatyzatora postojowego, tylko użyć atestowanych środków gaśniczych. Do gaszenia nie należy używać wody.

UWAGA!

Ryzyko uszkodzenia

- Zasilanie klimatyzatora postojowego napięciem niezgodnym ze specyfikacją może doprowadzić do uszkodzenia urządzeń.
- Klimatyzatora postojowego nie należy używać w temperaturze otoczenia poniżej 0°C.
- Należy dowiedzieć się od producenta pojazdu, czy ze względu na montaż klimatyzatora postojowego konieczna będzie zmiana wysokości pojazdu w jego dokumentacji.
  - Wysokość RTX1000/2000: 180 mm
  - Wysokość SPX1200T: 60 mm
- Na czas wykonywania wszelkich prac przy klimatyzatorze postojowym (czyszczenia, konserwacji itd.) odłączyć od niego wszystkie przewody zasilające.

2.2 Postępowanie z przewodami elektrycznymi

UWAGA!

Ryzyko uszkodzenia

- W przypadku konieczności przeprowadzenia przewodów przez ściany o ostrych krawędziach należy użyć pustych rurek lub przepustów izolowanych!
- Nie należy układać luźnych albo mocno zgiętych przewodów przy materiałach przewodzących prąd (metalu).
- Nie wolno ciągnąć za przewody.
- Przewody należy układać i mocować w taki sposób, aby uniknąć potykania się o nie i ich uszkodzenia.
- Podłączenie elektryczne może wykonać tylko specjalistyczny warsztat.
- Przyłącze do instalacji elektrycznej pojazdu należy zabezpieczyć za pomocą następujących bezpieczników:
  - Zasilanie elektryczne: 40 A
  - Pomiar napięcia: 2 A
- Nigdy nie prowadzić przewodów zasilających (kabli akumulatora) w pobliżu kabli sygnałowych i sterowniczych.

3 Odbiorcy instrukcji

Mechanicznej i elektrycznej instalacji urządzenia oraz jego konfiguracji musi dokonać wykwalifikowany technik, posiadający poświadczone kompetencje i wiedzę w zakresie budowy i sposobu działania wyposażenia samochodowego oraz instalacji samochodowych, znający przepisy obowiązujące w kraju, w którym urządzenie ma być zainstalowane i/lub wykorzystywane, oraz posiadający ukończone szkolenie w zakresie bezpieczeństwa, pozwalające na rozpoznawanie i unikanie występujących zagrożeń.

4 Użytkowanie zgodne z przeznaczeniem

Klimatyzator postojowy służy do klimatyzowania wnętrza kabiny kierowcy samochodu ciężarowego schłodzonym i osuszonym powietrzem.

Klimatyzator postojowy został zaprojektowany do użytku podczas postoju. Możliwe jest wykorzystanie urządzenia także podczas jazdy.

Klimatyzator postojowy nie jest przeznaczony do montażu w maszynach budowlanych, rolniczych itp. Przy zbyt silnych wibracjach nie gwarantuje się prawidłowego działania urządzenia.

Niniejszy produkt jest przystosowany wyłącznie do wykorzystywania zgodnie z jego przeznaczeniem oraz zamierzonym zastosowaniem według niniejszej instrukcji.

Niniejsza instrukcja zawiera informacje, które są niezbędne do prawidłowego montażu i/lub obsługi produktu. Nieprawidłowy montaż i/lub niewłaściwa obsługa lub konserwacja powodują niezadowalające działanie i mogą prowadzić do uszkodzeń.

Producent nie ponosi żadnej odpowiedzialności za ewentualne obrażenia lub uszkodzenia produktu wynikłe z następujących przyczyn:

- Nieprawidłowy montaż lub podłączenie, w tym zbyt wysokie napięcie
- Niewłaściwa konserwacja lub użycie innych części zamiennych niż oryginalne części zamienne dostarczone przez producenta
- Wprowadzanie zmian w produkcie bez wyraźnej zgody producenta
- Użytkowanie w celach innych niż opisane w niniejszej instrukcji obsługi

Firma Dometic zastrzega sobie prawo do zmiany wyglądu i specyfikacji produktu.

WSKAZÓWKA
Z racji wykorzystywania przez klimatyzator postojowy czynnika chłodniczego R134a o wskaźniku GWP > 150 mogą obowiązywać krajowe ograniczenia związane z montażem urządzenia w niektórych pojazdach (np. dyrektywa UE 2006/40/WE dotycząca emisji z systemów klimatyzacji w pojazdach silnikowych). Należy w pierwszej kolejności zapoznać się z krajowymi wymaganiami lub skontaktować się z przedstawicielem Dometic w celu uzyskania informacji na temat możliwości montażu klimatyzatora postojowego w pojeździe.

4.1 RTX1000, RTX2000

Ten zestaw montażowy umożliwia montaż klimatyzatora postojowego CoolAir RTX1000 lub RTX2000 w wykonanym fabrycznie dachowym otworze wentylacyjnym (luku) w kabinie kierowcy pojazdów Scania NG 2017.

4.2 SPX1200T

Ten zestaw montażowy umożliwia montaż parownika dachowego CoolAir SPX1200T w wykonanym fabrycznie dachowym otworze wentylacyjnym (luku) w kabinie kierowcy pojazdów Scania NG 2017.

5 W zestawie

Zestaw montażowy CoolAir RTX1000/RTX2000, SPX1200T do Scania NG 2017

Pozycja na rys. 1	Nazwa części	Ilość
①	Wkładka gwintowana z kołnierzem M6 **(tylko RTX)**	12
②	Wkładka gwintowana z kołnierzem M8 **(tylko RTX)**	22
③	Tuleja dystansowa dł. = 40 mm, ∅ 10 mm	8
④	Rama adaptera	1
⑤	Śruba z gniazdem sześciokątnym, łbem zaokrąglonym i kołnierzem M8 x 16	6
⑥	Śruba z gniazdem sześciokątnym, łbem zaokrąglonym i kołnierzem M6 x 16	22
⑦	Podkładka M6	18
⑧	Samozabezpieczająca nakrętka M6	14
⑨	Nakrętka zabezpieczona przed zgubieniem	16
⑩	Tuleja dystansowa 8,4 x 14 x 43	16
⑪	Tylny wspornik	1
⑫	Przedni wspornik	1
⑬	Podkładka 8,5 x 20	16
⑭	Śruba z łbem sześciokątnym M8 x 65	16
⑮	Ramka maskująca Scania	1
⑯	Śruba z gniazdem sześciokątnym i łbem walcowym M6 x 95	4
⑰	Taśma izolacyjna 2,9 m (profil: 10 x 20 mm)	1
⑱	Przewód przyłączeniowy 6 mm² x 4 m	1
⑲	Łącznik kablowy	1
⑳	Bit imbusowy 1/4"	1
–	Instrukcja montażu	1

6 Akcesoria

Elementy dostępne jako akcesoria (niedostarczane w zestawie):

Nazwa części	Nr katalogowy
Przewód przyłączeniowy 6 mm² x 11 m	9100300108
Zestaw bezpieczników elektrycznych RTX	9100300110

7 Montaż

OSTROŻNIE!
Nieprawidłowy montaż klimatyzatora postojowego może negatywnie wpłynąć na bezpieczeństwo użytkownika.
Producent nie ponosi jakiejkolwiek odpowiedzialności za obrażenia osób lub uszkodzenia mienia w przypadku gdy klimatyzator postojowy nie zostanie zamontowany zgodnie z niniejszą instrukcją montażu.

UWAGA! Ryzyko uszkodzenia
- Montażu klimatyzatora postojowego mogą dokonywać wyłącznie wykwalifikowani pracownicy specjalistycznych firm. Poniższe informacje są skierowane do specjalistów, którzy zapoznali się z odpowiednimi wytycznymi i środkami bezpieczeństwa.
- Producent ponosi odpowiedzialność wyłącznie za części dostarczone w zestawie. W przypadku montażu urządzenia przy użyciu części innych producentów gwarancja nie obowiązuje.
- Przed wejściem na dach pojazdu należy się upewnić, czy uniesie on obciążenie montażysty. Informacje o dozwolonym obciążeniu dachu można uzyskać od producenta pojazdu.

7.1 Wskazówki dotyczące montażu

Podczas montażu klimatyzatora postojowego należy stosować się do następujących zasad i wskazówek:

OSTRZEŻENIE! Porażenie prądem elektrycznym
Przed rozpoczęciem prac nad elementami zasilanymi elektrycznie upewnić się, że nie jest obecne w nich napięcie.
Przed montażem klimatyzatora postojowego odłączyć wszystkie połączenia z akumulatorem pojazdu.

- Montaż klimatyzatora postojowego wymaga zmiany położenia anteny GPS.
- Przed montażem klimatyzatora postojowego należy sprawdzić, czy nie spowoduje on uszkodzenia lub ograniczenia funkcjonalności podzespołów pojazdu.
  Należy sprawdzić wymiary montowanego systemu (rys. **2**).
  Przerywana linia oznacza środek otworu luku dachowego.
- Górną pokrywę klimatyzatora postojowego można polakierować (rys. **3**).
  Producent zaleca, aby lakierowanie zostało wykonane w specjalistycznym warsztacie lakierniczym.

- Przed montażem należy dowiedzieć się od producenta pojazdu, czy nadwozie jest przystosowane do obciążeń statycznych wywoływanych przez klimatyzator postojowy oraz obciążeń dynamicznych występujących, gdy pojazd jest w ruchu. Producent klimatyzatora postojowego nie ponosi jakiejkolwiek odpowiedzialności w tym zakresie.
- Nachylenie dachu powierzchni montażowej w kierunku jazdy nie może być większe niż:
  – RTX1000: 8°
  – RTX2000: 20°
  – SPX1200T: 17°
- Modyfikacja dostarczonych części do montażu przez użytkownika jest niedozwolona.
- Nie należy zakrywać otworów wentylacyjnych (minimalna odległość od innych zamontowanych części: 100 mm).
- Podczas instalacji urządzenia oraz jego podłączania do zasilania elektrycznego należy przestrzegać wytycznych producenta pojazdu.

WSKAZÓWKA
Po zamontowaniu systemu należy sprawdzić parametry, które są wstępnie ustawione w jego oprogramowaniu (rozdz. „Konfiguracja oprogramowania systemu" na stronie 184).

7.2 Demontaż luku dachowego

Postępować w następujący sposób (rys. **6**):

➤ Wymontować wszystkie śruby i elementy mocujące istniejącego luku dachowego.

➤ Wyciągnąć klapę dachową.

➤ Usunąć uszczelnienie wokół otworu, tak aby powierzchnia była czysta i wolna od smaru.

WSKAZÓWKA
Wszystkie odpady, klej, silikon i uszczelki należy utylizować osobno. zgodnie z odpowiednimi lokalnymi wytycznymi.

7.3 Przygotowanie do montażu klimatyzatora

➤ Zamontować przedni i tylny wspornik na dachu kabiny w zilustrowany sposób (rys. **7**).

➤ Wstępnie zamontować materiał mocujący na wspornikach w zilustrowany sposób (rys. **8**).

7.4 Przygotowywanie klimatyzatora (tylko RTX1000/ 2000)

UWAGA! Ryzyko uszkodzenia
Na czas przygotowywania urządzenia na powierzchni roboczej należy zabezpieczyć je przed upadkiem.
Aby zapobiec ewentualnym uszkodzeniom, należy zapewnić płaską i czystą powierzchnię.

Postępować w następujący sposób (rys. 9):

- ➤ Umieścić klimatyzator postojowy obudową w dół na powierzchni roboczej.
- ➤ Wkręcić 12 samonacinających wkładek gwintowanych M6 w odpowiednie nieprzelotowe otwory zgodnie z ilustracją.
  Użyć w tym celu bitu sześciokątnego 5 mm.
- ➤ Wkręcić 22 samonacinające wkładki gwintowane M8 w odpowiednie nieprzelotowe otwory zgodnie z ilustracją.
  Użyć w tym celu dołączonego w zestawie bitu 1/4".

7.5 Montaż ramy adaptera

UWAGA! Ryzyko uszkodzenia
Upewnić się, że powierzchnia przyklejania uszczelki pomiędzy urządzeniem a ramą adaptera jest czysta (wolna od pyłu, oleju itd.).

- ➤ Nanieść elastyczny, nietwardniejący uszczelniacz butylowy (np. SikaLastomer-710) na rowek na obwodzie ramy adaptera (rys. 10).
- ➤ Zamontować ramę adaptera w zilustrowany sposób (rys. 11).

7.6 Mocowanie uszczelki do ramy adaptera

- ➤ Przykleić taśmę uszczelniającą do ramy adaptera (rys. 12 A).
  Taśmę należy naklejać wzdłuż konturów ramy adaptera.
- ➤ Nanieść elastyczny, nietwardniejący uszczelniacz butylowy (np. SikaLastomer-710) w miejscu połączenia końców taśmy uszczelniającej oraz na jej górną krawędź (rys. 12 B).

7.7 Umieszczanie klimatyzatora w luku dachowym

OSTROŻNIE! Ryzyko obrażeń
Urządzenie można montować wyłącznie, korzystając np. z pomocy drugiej osoby, żurawia lub platformy roboczej. Bezpieczeństwo pracy musi być zawsze zagwarantowane.

➤ Wstawić klimatyzator postojowy pośrodku otworu luku dachowego, tak aby skierowany był on w kierunku jazdy (rys. 13).

WSKAZÓWKA
Po umieszczeniu urządzenia w odpowiednim położeniu na dachu pojazdu uszczelka powinna przylegać do niego na całym obwodzie. Tylko w ten sposób zapewnione zostanie odpowiednie uszczelnienie klimatyzatora.

UWAGA! Ryzyko uszkodzenia
Pod żadnym pozorem nie przekraczać podanego momentu dokręcania. Tylko w ten sposób można zapobiec wyciągnięciu gwintowanych wkładek.

➤ Zamocować klimatyzator postojowy zgodnie z ilustracją (rys. 13).

7.8 Układanie elektrycznych przewodów zasilających

NIEBEZPIECZEŃSTWO! Ryzyko wybuchu
W pojazdach EX/III i FL (zgodnie z konwencją ADR) zamontowany musi być główny odłącznik akumulatora.

OSTRZEŻENIE! Ryzyko obrażeń
- Połączenia elektryczne wykonywać może wyłącznie wykwalifikowany personel techniczny dysponujący odpowiednią wiedzą specjalistyczną.
- Przed rozpoczęciem prac nad elementami zasilanymi elektrycznie upewnić się, że nie jest obecne w nich napięcie.

UWAGA! Ryzyko uszkodzenia
- Przyłącze do instalacji elektrycznej pojazdu należy zabezpieczyć za pomocą bezpiecznika 40 A dla zasilania i bezpiecznika 2 A dla pomiaru napięcia.
- Akumulator musi być w stanie dostarczać odpowiedniego poziomu prądu i napięcia (rozdz. „Dane techniczne" na stronie 187).
- Przewody zasilające należy prowadzić bez naprężeń i mocować je w odpowiednich odstępach za pomocą opasek kablowych.

Podłączyć klimatyzator bezpośrednio do rozdzielacza głównego.
Należy zwrócić się do producenta pojazdu z prośbą o udostępnienie specyfikacji dotyczących rozdzielacza głównego.

Poprowadzić przewód zasilający zgodnie z ilustracją (rys. **14**):

➤ Poprowadzić wiązkę przewodów w zabezpieczonym miejscu do rozdzielacza głównego.

➤ Podłączyć przewód ujemny (czarny) do zasilania elektrycznego.

➤ Podłączyć przewód ujemny (czarny) do pomiaru napięcia.

➤ Podłączyć przewód dodatni (czerwony) do zasilania elektrycznego i zabezpieczyć bezpiecznikiem 40 A.

➤ Podłączyć przewód dodatni (czerwony) do pomiaru napięcia i zabezpieczyć bezpiecznikiem 2 A.

➤ Połączyć wiązkę przewodów z urządzeniem i przymocować w odpowiednim miejscu za pomocą opaski kablowej (rys. **14** **2.**).

7.9 Prowadzenie przewodów zasilających do jednostki kompresora (tylko SPX1200T)

Podczas układania przewodów zasilających należy stosować się do następujących wskazówek:

- Konieczne jest przestrzeganie zasad zawartych w instrukcji instalacji jednostki kompresora.
- Maksymalna długość przewodu pomiędzy jednostką parownika a jednostką kompresora wynosi 4,20 m (rys. **14**).
- Podczas prowadzenia przewodów zasilających unikać wąskich promieni gięcia. Do uginania należy używać odpowiedniej okrągłej części, podkładając ją pod przewód! Zbyt wąskie promienie gięcia powodują odkształcanie się przewodów czynnika chłodniczego, co uniemożliwia działanie klimatyzatora postojowego.

➤ Nadmiar długości przewodu zasilającego skrócić, wyginając go w łuk.

➤ Zastosować masę uszczelniającą (rys. **14** 1) aby zapobiec dostawaniu się wody pomiędzy tylną ścianę pojazdu a zacisk.

WSKAZÓWKA
W celu uniknięcia uszkodzenia tylnej ściany pojazdu (wiercenia) zacisk można również przykleić odpowiednim klejem. Należy przy tym uwzględnić uwagi producenta tego kleju.

➤ Przymocować przewody zasilające do tylnej ściany pojazdu za pomocą dołączonych zacisków (rys. **14** 3).

➤ Umieścić rurę karbowaną w przewidzianym do tego celu uchwycie (rys. **14** 2).

➤ Założyć pokrywę (rys. **14** 4).

7.10 Mocowanie ramki maskującej

UWAGA! Ryzyko uszkodzenia
Śruby należy dokręcać ostrożnie, aby nie uszkodzić ramki maskującej.

➤ Zamocować ramkę maskującą zgodnie z ilustracją (rys. **15**).

8 Konfiguracja oprogramowania systemu

Przed uruchomieniem urządzenia po raz pierwszy funkcję sterowania można dostosować do różnych warunków montażu. Ustawień tych dokonać musi osoba wykonująca montaż (rys. **5**).

Wskazanie wyświetlacza	Parametr	Znaczenie	Ustawienia fabryczne
P.01	Wyłączanie przy zbyt niskim napięciu	W przypadku osiągnięcia zdefiniowanego w tym miejscu napięcia czujnik akumulatora powoduje wyłączenie urządzenia.	22,8 V
P.02	Wyświetlanie jednostki temperatury	Informacja o temperaturze może być wyświetlana w stopniach Celsjusza lub Fahrenheita.	°C

WSKAZÓWKA
Tryb konfiguracji można wyświetlić jeszcze wtedy, gdy ochrona podnapięciowa klimatyzatora wyłączy klimatyzator, a do dyspozycji jest jeszcze napięcie resztkowe.

8.1 Włączanie i wyłączanie trybu konfiguracji

1. Nacisnąć i przytrzymać przycisk ☰.
2. Nacisnąć i przytrzymywać przycisk ⏻ przez ponad 3 s.

✓ Na wyświetlaczu pojawi się symbol ⚙.

✓ Klimatyzator postojowy przełączy się na tryb konfiguracji.

✓ Na wyświetlaczu pojawi się „P.01", a symbol 🔋 będzie migać.

3. Za pomocą przycisków △ lub ▽ przewijać listę i wybrać żądaną pozycję menu.
4. Nacisnąć przycisk ☰ w celu otwarcia żądanej pozycji menu.
5. Nacisnąć i przytrzymywać przycisk ⏻ przez ponad 3 s, aby wyjść z trybu konfiguracji.

8.2 P.01: Wyłączenie podnapięciowe

Czujnik akumulatora chroni go przed zbyt dużym rozładowaniem.

UWAGA! Ryzyko uszkodzenia
W przypadku wyłączenia akumulatora przez czujnik w akumulatorze znajduje się jeszcze część jego zmagazynowanej energii. Należy wówczas unikać wielokrotnego uruchamiania rozrusznika i używania urządzeń elektrycznych. Należy pamiętać o ponownym naładowaniu akumulatora. Po osiągnięciu wymaganego napięcia można znów korzystać z systemu.

Jeżeli napięcie dostępne do zasilania klimatyzatora postojowego spadnie do ustawionego tu poziomu, system wyłączy się.

1. Przejść do trybu konfiguracji (rozdz. „Włączanie i wyłączanie trybu konfiguracji" na stronie 184).

✓ Na wyświetlaczu pojawi się „P.01", a symbol będzie migać.

2. Nacisnąć przycisk w celu zmiany ustawienia.

✓ Wyświetlona zostanie aktualnie ustawiona wartość.

3. Za pomocą przycisków △ lub ▽ wybrać poziom napięcia dla wyłączania przy zbyt niskim napięciu.

   Ustawienie wyłączania przy zbyt niskim napięciu można regulować w krokach co 0,1 V w zakresie od 20,0 V do 23,5 V.

WSKAZÓWKA
Wartość wyłączenia podnapięciowego można ustawić w taki sposób, żeby akumulator zawsze posiadał energię wystarczającą do odpalenia silnika.
Z reguły wartość ta nie powinna wynosić mniej niż 22 V

4. Nacisnąć przycisk w celu zapisania ustawienia.

✓ Wprowadzona wartość zostanie zapisana, a następnie zastosowana po ponownym uruchomieniu urządzenia.

✓ Urządzenie powróci do menu. Za pomocą przycisków △ lub ▽ można teraz wybrać inną pozycję menu.

8.3 P.02: Wyświetlanie jednostki temperatury

Temperatura otoczenia może być wyświetlana w stopniach Celsjusza lub Fahrenheita.

1. Przejść do trybu konfiguracji (rozdz. „Włączanie i wyłączanie trybu konfiguracji" na stronie 184).

✓ Na wyświetlaczu pojawi się „P.01", a symbol ⚠ będzie migać.

2. Za pomocą przycisków △ lub ▽ wybrać pozycję menu P.02.

✓ Na wyświetlaczu pojawi się „P.02" i zaświeci się symbol 🌡.

3. Nacisnąć przycisk ☰ w celu zmiany ustawienia.

✓ Wyświetli się wskaźnik ustawionej aktualnie wartości:
- 0: °C
- 1: °F

4. Za pomocą przycisków △ lub ▽ wybrać żądaną jednostkę temperatury.
5. Nacisnąć przycisk ☰ w celu zapisania ustawienia.

✓ Wprowadzona wartość zostanie zapisana, a następnie zastosowana po ponownym uruchomieniu urządzenia.

✓ Urządzenie powróci do menu. Za pomocą przycisków △ lub ▽ można teraz wybrać inną pozycję menu.

9 Dane techniczne

	CoolAir	
	RTX1000	**RTX2000**
Zakres temperatur chłodzenia:	1200 W	2000 W
Znamionowe napięcie wejściowe:	24 V⎓ (20 V⎓ – 30 V⎓)	
Maks. pobór prądu:	5–25 A	5–29 A
Zakres temperatury roboczej:	+5 do +52°C	
Ochrona przed podnapięciem:	możliwość konfiguracji (rozdz. „P.01: Wyłączenie podnapięciowe" na stronie 185)	
Czynnik chłodniczy:	R134a	
Potencjał tworzenia efektu cieplarnianego (GWP):	1430	
Emisja hałasu:	< 70 dB(A)	
Wymiary (dł. x szer. x wys.):	645 x 860 x maks. 308 mm	
Masa:	ok. 23 kg	ok. 32 kg

	CoolAir SPX1200T
Zakres temperatur chłodzenia:	1200 W
Znamionowe napięcie wejściowe:	24 V⎓ (20 V⎓ – 30 V⎓)
Maks. pobór prądu:	5–25 A
Zakres temperatury roboczej:	+5 do +52°C
Ochrona przed podnapięciem:	możliwość konfiguracji (rozdz. „P.01: Wyłączenie podnapięciowe" na stronie 185)
Czynnik chłodniczy:	R134a
Potencjał tworzenia efektu cieplarnianego (GWP):	1430
Emisja hałasu:	< 70 dB(A)
Wymiary (dł. x szer. x wys.):	577 x 781 x maks. 186 mm
Masa:	ok. 25,5 kg

Dôkladne si prečítajte tento návod a dodržiavajte všetky pokyny, usmernenia a varovania uvedené v tomto návode k výrobku, aby sa zaručilo, že výrobok sa vždy bude správne inštalovať, používať a udržiavať. Tento návod MUSÍ zostať priložený k výrobku.

Používaním tohto výrobku týmto potvrdzujete, že ste si dôkladne prečítali všetky pokyny, usmernenia a varovania a že rozumiete a súhlasíte s dodržiavaním všetkých uvedených podmienok. Súhlasíte, že tento výrobok budete používať len v súlade so zamýšľaným použitím a v súlade s pokynmi, usmerneniami a varovania uvedenými v tomto návode k výrobku, ako aj v súlade so všetkými platnými zákonmi a nariadeniami. V prípade, že si neprečítate a nebudete sa riadiť pokynmi a varovaniami uvedenými v tomto návode, môže mať za následok vaše poranenie alebo poranenie iných osôb, poškodenie vášho výrobku alebo poškodenie majetku v jeho blízkosti. Tento návod k výrobku vrátane pokynov, usmernení a varovaní, a súvisiaca dokumentácia môže podliehať zmenám a aktualizáciám. Najaktuálnejšie informácie o výrobku nájdete na adrese documents.dometic.com.

Obsah

1 Vysvetlenie symbolov 189

2 Bezpečnostné pokyny 189

2.1 Používanie zariadenia 189

2.2 Manipulácia s elektrickými vedeniami 190

3 Cieľová skupina 190

4 Používanie v súlade s určením 190

4.1 RTX1000, RTX2000 191

4.2 SPX1200T 191

5 Rozsah dodávky 192

6 Príslušenstvo 192

7 Montáž 193

7.1 Poznámky k montáži 193

7.2 Demontáž strešného okna 194

7.3 Príprava upevnenia zariadenia 194

7.4 Príprava zariadenia (iba RTX1000/2000). 194

7.5 Mountáž rámu adaptéra 195

7.6 Upevnenie tesnenia k rámu adaptéra. 195

7.7 Montáž zariadenia do strešného otvoru 195

7.8 Uloženie elektrických napájacích vedení. 196

7.9 Montáž napájacích vedení ku kompresorovému agregátu (iba SPX1200T) 196

7.10 Upevnenie krycieho rámu. 197

8 Konfigurácia softvéru zariadenia 198

8.1 Vstup do režimu konfigurácie a opustenie režimu konfigurácie 198

8.2 P.01: Vypnutie pri poklese napájacieho napätia 198

8.3 P.02: Zobrazenie na teplotnej jednotke 199

9 Technické údaje. 200

1 Vysvetlenie symbolov

NEBZPEČENSTVO!
Bezpečnostný pokyn: označuje nebezpečnú situáciu, ktorej následnom je smrť alebo vážne zranenie, ak sa jej nezabráni.

VÝSTRAHA!
Bezpečnostný pokyn: označuje nebezpečnú situáciu, ktorej následnom môže byť smrť alebo vážne zranenie, ak sa jej nezabráni.

POZOR!
Označuje situáciu, ktorej následnom môže byť poškodenie majetku, ak sa jej nezabráni.

POZNÁMKA
Doplňujúce informácie týkajúce sa obsluhy produktu.

2 Bezpečnostné pokyny

2.1 Používanie zariadenia

VÝSTRAHA! Nedodržanie týchto varovaní môže mať za následok smrť alebo vážne poranenie.

Nebezpečenstvo poranenia

- Parkovaciu klimatizáciu používajte len na účely uvedené výrobcom a na zariadení nevykonávajte žiadne zmeny alebo prestavby.
- Ak parkovacia klimatizácia vykazuje viditeľné poškodenia, nesmie sa uvádzať do prevádzky.
- Parkovacia klimatizácia musí byť nainštalovaná tak bezpečne, aby sa nemohla prevrhnúť alebo spadnúť.
- Inštaláciu, údržbu a opravy smie vykonávať výhradne odborná prevádzka, ktorá je oboznámená so súvisiacimi nebezpečenstvami a s príslušnými predpismi.
- Nepoužívajte parkovaciu klimatizáciu v blízkosti zápalných tekutín a plynov.
- V prípade požiaru **neskladajte** horný kryt parkovacej klimatizácie. Namiesto toho použite povolené hasiace prostriedky. Na hasenie nepoužívajte vodu.

POZOR!

Nebezpečenstvo poškodenia

- Prevádzka parkovacej klimatizácie s napäťovými hodnotami, ktoré sa líšia od uvedených hodnôt, vedie k poškodeniu zariadení.

- Parkovaciu klimatizáciu neprevádzkujte pri vonkajších teplotách nižších ako 0 °C.
- Informujte sa prosím u vášho výrobcu vozidla, či je kvôli nadstavbe prídavného klimatizačného zariadenia potrebná zmena záznamu o výške vozidla vo vašom technickom preukaze.
  - RTX1000/2000 výška: 180 mm
  - SPX1200T výška: 60 mm
- Pri prácach (čistenie, údržba atď.) na parkovacej klimatizácii odpojte všetky pripojenia napájania.

2.2 Manipulácia s elektrickými vedeniami

POZOR!
Nebezpečenstvo poškodenia

- Ak sa musia vedenia viesť cez steny s ostrými hranami, použite duté potrubia príp. priechodky určené pre vedenia.
- Na elektricky vodivé materiály (kovy) neumiestňujte voľné alebo ostro lomené vedenia.
- Neťahajte za káble.
- Vedenia upevnite a uložte tak, aby nevzniklo nebezpečenstvo zakopnutia a aby bolo vylúčené poškodenie kábla.
- Elektrické pripojenie smie vykonávať iba špecializovaný servis.
- Pripojenie k elektrickému systému vozidla má byť chránené nasledovne:
  - Napájanie: 40 A
  - Napäťové relé: 2 A
- Nikdy neukladajte prívody (kábel batérie) v priestorovej blízkosti signálnych alebo riadiacich káblov.

3 Cieľová skupina

Mechanickú a elektrickú inštaláciu a nastavenie zariadenia musí vykonať kvalifikovaný technik, ktorý preukázal zručnosti a znalosti týkajúce sa konštrukcie a prevádzky automobilového vybavenia a inštalácií, a ktorý je oboznámený s platnými predpismi krajiny, v ktorej sa zariadenie bude inštalovať a/alebo používať, a absolvoval bezpečnostné školenie zamerané na identifikáciu konkrétnych nebezpečenstiev a ich predchádzaniu.

4 Používanie v súlade s určením

Prídavné klimatizačné zariadenie slúži na klimatizovanie interiéru nákladných vozidiel chladeným a odvlhčeným vzduchom.

Prídavné klimatizačné zariadenie je navrhnuté na stacionárne použitie. Použitie počas jazdy je možné.

Parkovacia klimatizácia nie je vhodná pre montáž do stavebných strojov, poľnohospodárskych mechanizmov alebo podobných zariadení. Pri silnom vibračnom účinku nie je zaručená jeho riadna činnosť.

Tento výrobok je vhodný iba na použitie na určený účel a použitie v súlade s týmto návodom.

Tento návod obsahuje informácie, ktoré sú nevyhnutné pre správnu inštaláciu a/alebo obsluhu výrobku. Chybná inštalácia a/alebo nesprávna obsluha či údržba bude mať za následok neuspokojivý výkon a možnú poruchu.

Výrobca nenesie žiadnu zodpovednosť za akékoľvek poranenia či škody na výrobku spôsobené:

- Nesprávnou montážou alebo pripojením vrátane nadmerného napätia
- Nesprávnou údržbou alebo použitím iných ako originálnych náhradných dielov poskytnutých výrobcom
- Zmeny produktu bez výslovného povolenia výrobcu
- Použitie na iné účely než na účely opísané v návode

Firma Dometic si vyhradzuje právo na zmenu vzhľadu a technických parametrov výrobku.

POZNÁMKA
Pretože prídavné klimatizačné zariadenie používa ako chladiace médium R134a s GWP > 150, môžu existovať vnútroštátne obmedzenia pre prídavného klimatizačného zariadenia do určitých vozidiel (t. j. smernica EÚ o MAC 2006/40/ES). Vopred si overte vnútroštátne požiadavky alebo sa obráťte na svojho zástupcu spoločnosti Dometic, ak je povolené namontovať do vášho vozidla prídavné klimatizačné zariadenie.

4.1 RTX1000, RTX2000

Montážna súprava umožňuje montáž prídavného klimatizačného zariadenia CoolAir RTX1000 alebo RTX2000 do strešného vetracieho otvoru (prielez), ktorý sa vytvorí v kabíne vodiča Scania NG 2017 v závode.

4.2 SPX1200T

Montážna súprava umožňuje montáž strešnej odparovacej jednotky CoolAir SPX1200T do strešného vetracieho otvoru (prielez), ktorý sa vytvorí v kabíne vodiča Scania NG 2017 v závode.

5 Rozsah dodávky

Montážna súprava CoolAir RTX1000, RTX2000/SPX1200T pre Scania NG 2017

Položka na obr. 1	Označenie dielov	Počet
①	Závitová vložka s prírubou M6 **(iba RTX)**	12
②	Závitová vložka s prírubou M8 **(iba RTX)**	22
③	Dištančné puzdro L = 40 mm, ∅ 10 mm	8
④	Rám adaptéra	1
⑤	Skrutka s vnútorným šesťhranom a zaoblenou hlavou a prírubou M8 x 16	6
⑥	Skrutka s vnútorným šesťhranom a zaoblenou hlavou a prírubou M6 x 16	22
⑦	Podložka M6	18
⑧	Samoistiaca matica M8	14
⑨	Pripevnená podložka	16
⑩	Dištančné puzdro 8,4 x 14 x 43	16
⑪	Zadná závora	1
⑫	Predná závora	1
⑬	Podložka 8,5 × 20	16
⑭	Šesťhranná skrutka M8 x 65	16
⑮	Krycí rám Scania	1
⑯	Skrutka s vnútorným šesťhranom a valcovou hlavou M6 x 95	4
⑰	Izolačná páska 2,9 m (profil: 10 × 20 mm)	1
⑱	Pripájací kábel 6 mm² x 4 m	1
⑲	Káblová spojka	1
⑳	Inbusový bit 1/4"	1
–	Návod na montáž	1

6 Príslušenstvo

Dostupné ako príslušenstvo (nie je súčasťou dodávky):

Označenie dielov	Č. výr.
Pripájací kábel 6 mm² x 11 m	9100300108
Súprava elektrických poistiek RTX	9100300110

7 Montáž

UPOZORNENIE!
Nesprávna inštalácia prídavného klimatizačného zariadenia môže mať dopad na bezpečnosť používateľa.
Výrobca neprijíma žiadnu zodpovednosť za osobné zranenia ani poškodenia majetku, ak prídavné klimatizačné zariadenie nie je nainštalované podľa tohto návodu na montáž.

POZOR! Nebezpečenstvo poškodenia
- Parkovaciu klimatizáciu smú montovať iba kvalifikovaní pracovníci špecializovanej firmy. Nasledujúce informácie sú určené pre odborníkov, ktorí sú oboznámení s príslušnými smernicami a bezpečnostnými opatreniami.
- Výrobca ručí jedine za dielce, ktoré sú súčasťou dodávky. Pri montáži zariadenia spolu s dielcami iných výrobcov záruka zaniká.
- Prv než vstúpite na strechu vozidla, preverte, či je možné na ňu vstúpiť. U výrobcu vozidla sa môžete informovať o prípustnom zaťažení strechy.

7.1 Poznámky k montáži

Pri montáži prídavného klimatizačného zariadenia rešpektujte nasledovné tipy a pokyny:

VÝSTRAHA! Úraz elektrickým prúdom
Pred začatím prác na elektricky ovládaných komponentoch zabezpečte, aby neboli pod napätím.
Pred inštaláciou prídavného klimatizačného zariadenia odpojte všetky pripojenia k batérii.

- GPS anténa sa musí umiestniť na nové miesto, aby sa nainštalovalo prídavné klimatizačné zariadenie.
- Pred montážou parkovacej klimatizácia skontrolujte, či sa montážou nemôžu poškodiť jednotlivé komponenty vozidla alebo či nemôže dôjsť k ovplyvneniu ich funkcie.
  Skontrolujte rozmery inštalovaného systému (obr. **2**).
  Bodkovaná čiara naznačuje stred otvoru strešného okna.
- Horný kryt prídavného klimatizačného zariadenia je možné lakovať (obr. **3**).
  Výrobca odporúča, aby lakovanie vykonala špecializovaná lakovňa.
- Pred montážou sa poraďte s výrobcom vozidla, či je karoséria vozidla dimenzovaná na statickú hmotnosť prídavného klimatizačného zariadenia a zaťaženie, keď je vozidlo v pohybe. Výrobca prídavného klimatizačného zariadenia nepreberá žiadne ručenie.

- Sklon strechy na montážnej ploche nesmie byť v smere jazdy väčší ako:
  - RTX1000: 8°
  - RTX2000: 20°
  - SPX1200T: 17°
- Dodané montážne diely sa pri montáži nesmú svojvoľne meniť.
- Vetracie otvory sa nesmú zakrývať (minimálna vzdialenosť k iným namontovaným dielom: 100 mm).
- Pri inštalácii zariadenia a pri elektrickom pripojení rešpektujte smernice výrobcu výrobcu.

POZNÁMKA
Po inštalácii zariadenia sa musia skontrolovať zadané parametre softvéru zariadenia (kap. „Konfigurácia softvéru zariadenia“ na strane 198).

7.2 Demontáž strešného okna

Postupujte nasledovne (obr. **6**):

➤ Demontujte všetky skrutky a upevňovacie prípravky existujúceho strešného okna.

➤ Vyberte strešné okno.

➤ Odoberte tesniacu hmotu okolo otvoru, aby bol povrch čistý a bez maziva.

POZNÁMKA
Zlikvidujte všetok odpadový materiál, lepidlo, silikón a tesnenia zvlášť. Dodržiavajte pritom miestne smernice o likvidácii.

7.3 Príprava upevnenia zariadenia

➤ Namontujte prednú a zadnú závoru strechy kabíny podľa zobrazenia (obr. **7**).

➤ Vopred zmontujte úchytný materiál k závorám podľa zobrazenia (obr. **8**).

7.4 Príprava zariadenia (iba RTX1000/2000)

POZOR! Nebezpečenstvo poškodenia
Pri príprave zariadenia na pracovnom povrchu sa uistite, či je zaistená proti pádu.
Dbajte, aby bol podklad rovný a čistý, aby sa zariadenie nepoškodilo.

Postupujte nasledovne (obr. **9**):

➤ Položte prídavné klimatizačné zariadenie krytom nadol na pracovnú plochu.

➤ 12 samozávitové vložky M6 zaskrutkujte do príslušných záslepných otvorov ako vidíte na obrázku.
Použitie na to 5 mm inbusový hrot.

➤ 22 samozávitové vložky M8 zaskrutkujte do príslušných záslepných otvorov ako vidíte na obrázku.
Použite dodaný 1/4" skrutkovací hrot.

7.5 Mountáž rámu adaptéra

POZOR! Nebezpečenstvo poškodenia
Zabezpečte, aby povrch, kde sa má lepiť tesnenie medzi jednotku a rám adaptéra, bol čistý (bez prachu, oleja atď.).

➤ Na obvodovú drážku v ráme adaptéra aplikujte flexibilnú netvrdnúcu butylovú tesniacu hmotu (napr. SikaLastomer-710) (obr. **10**).

➤ Namontujte rám adaptéra ako je zobrazené (obr. **11**).

7.6 Upevnenie tesnenia k rámu adaptéra

➤ Tesniacu pásku vlepte do rámu adaptéra (obr. **12** A).
Sledujte obrys rámu adaptéra.

➤ Na spojenie koncov tesniaceho prúžku a horného okraja tesniaceho prúžku aplikujte flexibilnú netvrdnúcu butylovú tesniacu hmotu (napr. SikaLastomer-710) (obr. **12** B).

7.7 Montáž zariadenia do strešného otvoru

UPOZORNENIE! Nebezpečenstvo poranenia
Jednotku montujte len s pomocou, napr. druhej osoby, žeriavu, pracovnej plošiny. Počas celej doby musí byť zaručená bezpečnosť pri práci.

➤ Prídavné klimatizačné zariadenie osaďte stredovo a v smere jazdy do strešného otvoru (obr. **13**).

POZNÁMKA
Keď je jednotka v polohe na streche vozidla, tesnenie má byť v kontakte dookola. Len tak je možné bezpečné utesnenie.

POZOR! Nebezpečenstvo poškodenia
V žiadnom prípade neprekročte uvedený uťahovací moment. Je to jediný spôsob, ako zabezpečiť, že závitové vložky sa nevysunú von.

➤ Prídavné klimatizačné zariadenie upevnite tak, ako je zobrazené (obr. **13**).

7.8 Uloženie elektrických napájacích vedení

NEBZPEČENSTVO! Nebezpečenstvo výbuchu
Pre vozidlá EX/III a FL (podľa usmernenia ADR) musí byť nainštalovaný hlavný vypínač batérie.

VÝSTRAHA! Nebezpečenstvo poranenia
- Elektrické pripojenia môže vykonávať iba kompetentný technický personál s príslušnými odbornými vedomosťami.
- Pred začatím prác na elektricky ovládaných komponentoch zabezpečte, aby neboli pod napätím.

POZOR! Nebezpečenstvo poškodenia
- Pripojenie k elektrickému systému vozidla má byť chránené 40 A poistkou pre napájanie a 2 A poistkou pre monitorovanie napätia.
- Batéria musí byť schopná dodávať potrebný prúd a napätie (kap. „Technické údaje“ na strane 200).
- Veďte elektrický napájací kábel bez pnutia a v pravidelných odstupoch ho zaistite káblovými spojkami.

Pripojte zariadenie priamo na hlavný rozvádzač.
O špecifikáciách hlavného rozvádzača sa poraďte s výrobcom vášho vozidla.

Napájacie vedenie položte tak, ako je zobrazené (obr. **14**):

➤ Káblový zväzok uložte na chránenom mieste k hlavnému rozvádzaču .

➤ Pripojte záporný kábel (čierny) pre napájanie.

➤ Pripojte záporný kábel (čierny) pre meranie napätia.

➤ Pripojte kladný kábel (červený) pre napájanie a zabezpečte 40 A poistkou.

➤ Pripojte kladný kábel (červený) pre meranie napätia a zabezpečte 2 A poistkou.

➤ Spojte káblový zväzok so zariadením a na vhodnom mieste ho upevnite pomocou káblovej spojky (obr. **14 2.**).

7.9 Montáž napájacích vedení ku kompresorovému agregátu (iba SPX1200T)

Rešpektujte nasledujúce pokyny pri ukladaní napájacích vedení:

- Tiež sa riaďte návodom na montáž kompresorového agregátu.
- Maximálna dĺžka uloženia medzi jednotkou výparníka a kompresorovým agregátom je 4,20 m (obr. **14**).

- Pri montáži a ohýbaní napájacích vedení sa vyhýbajte úzkym polomerom. Na ohýbanie použite vhodný oblý predmet, ktorý podložíte! Príliš úzky polomer stiahne vedenie chladiaceho prostriedku a prídavné klimatizačné zariadenie sa nebude dať prevádzkovať.

➤ Každé napájanie vedenie, ktoré je nepotrebné, skráťte ohnutím.

➤ Použite tesniacu hmotu (obr. 14 1), aby sa voda nedostala medzi zadnú stenu nákladného vozidla a sponu.

POZNÁMKA
Ak si želáte predísť poškodeniu zadnej steny nákladného vozidla (vyvŕtanie otvoru), klip môžete nalepiť aj vhodným lepidlom. Rešpektujte upozornenia výrobcu lepidla.

➤ Dodané napájacie vedenia upevnite pomocou upevňovacích svoriek k zadnej stene nákladného vozidla (obr. 14 3).

➤ Vsuňte vlnitú rúrku do pripraveného držiaka (obr. 14 2).

➤ Nasaďte kryt (obr. 14 4).

7.10 Upevnenie krycieho rámu

POZOR! Nebezpečenstvo poškodenia
Uťahujte skrutky len opatrne, aby ste nepoškodili krycí rám.

➤ Krycí rám upevnite tak, ako je zobrazené (obr. 15).

8 Konfigurácia softvéru zariadenia

Pred prvým uvedením zariadenia do prevádzky možno riadenie prispôsobiť odlišným montážnym danostiam. Tietoúpravy musí vykonať montážnik (obr. **5**).

Zobrazenie na displeji	Parametre	Význam	Výrobné nastavenie
P.01	Vypnutie pri poklese napájacieho napätia	Kontrolný snímač stavu batérie sa vypne pri tu zadefinovanom napätí zariadenia.	22,8 V
P.02	Zobrazenie na teplotnej jednotke	Teplota sa môže zobrazovať v °C alebo °F.	°C

POZNÁMKA
Režim nastavenia možno ešte vyvolať aj vtedy, keď podpäťová ochrana vypla zariadenie a k dispozícii je len zvyškové napätie.

8.1 Vstup do režimu konfigurácie a opustenie režimu konfigurácie

1. Stlačte tlačidlo ☰ a podržte ho stlačené.
2. Tlačidlo ⏻ držte stlačené dlhšie ako 3 sekundy.

✓ Na displeji sa zobrazí symbol ⚙.

✓ Prídavné klimatizačné zariadenie sa prepne do konfiguračného režimu.

✓ Na displeji sa zobrazí „P.01“ a bliká symbol 🔋.

3. Pomocou tlačidla △ alebo ▽ prechádzajte cez zoznam menu pre výber požadovaného menu.
4. Stlačte tlačidlo ☰ pre otvorenie požadovaného menu.
5. Tlačidlo ⏻ držte stlačené dlhšie ako 3 sekundy pre opustenie režimu konfigurácie.

8.2 P.01: Vypnutie pri poklese napájacieho napätia

Kontrolný snímač stavu batérie chráni batériu pred hlbokým vybitím.

POZOR! Nebezpečenstvo poškodenia
Batéria disponuje pri vypnutí indikátorom batérie len časťou svojej kapacity nabitia. Vyhýbajte sa opakovaným štartom alebo použitiu elektrických zariadení. Postarajte sa, aby sa batéria opäť nabila. Ihneď ako je potrebné napätie znova dostupné, systém sa môže znova prevádzkovať.

Ak má prídavné klimatizačné zariadenie k dispozícii len tu nastavené napájacie napätie, zariadenie sa vypne.

1. Prepnite do režimu konfigurácie (kap. „Vstup do režimu konfigurácie a opustenie režimu konfigurácie“ na strane 198).

✓ Na displeji sa zobrazí „P.01“ a bliká symbol .

2. Pre zmenu hodnoty stlačte tlačidlo .

✓ Zobrazí sa aktuálne nastavená hodnota.

3. Pomocou tlačidla △ alebo ▽ zvoľte hodnotu vypnutia pri podpätí.
   Vypnutie pri podpätí je možné nastaviť v krokoch po 0,1 V v rozsahu od 20 V do 23,5 V.

POZNÁMKA
Hodnota pre vypnutie pri podpätí sa smie nastaviť len do takej hodnoty, aby mala batéria dostatočné napätie pre naštartovanie motora v akomkoľvek okamihu.
Spravidla to nemá byť menej než 22 V

4. Pre uloženie nastavenia stlačte tlačidlo .

✓ Nastavená hodnota sa uloží a použije pri novom štarte zariadenia.

✓ Teraz sa znova nachádzate v zozname menu a pomocou tlačidiel △ alebo ▽ môžete vybrať menu.

8.3 P.02: Zobrazenie na teplotnej jednotke

Zariadenie môže zobrazovať teplotu priestoru v °C alebo °F.

1. Prepnite do režimu konfigurácie (kap. „Vstup do režimu konfigurácie a opustenie režimu konfigurácie“ na strane 198).

✓ Na displeji sa zobrazí „P.01“ a bliká symbol .

2. Pomocou tlačidla △ alebo ▽ zvoľte menu P.02.

✓ Na displeji sa zobrazí „P.01“ a symbol svieti.

3. Pre zmenu hodnoty stlačte tlačidlo .

✓ Zobrazí sa parameter aktuálne nastavenej hodnoty:
   – 0: °C
   – 1: °F

4. Pomocou tlačidla △ alebo ▽ zvoľte požadovanú jednotku teploty.

5. Pre uloženie nastavenia stlačte tlačidlo .

✓ Nastavená hodnota sa uloží a použije pri novom štarte zariadenia.

✓ Teraz sa znova nachádzate v zozname menu a pomocou tlačidiel △ alebo ▽ môžete vybrať menu.

9 Technické údaje

	CoolAir	
	RTX1000	**RTX2000**
Chladiaci výkon:	1200 W	2000 W
Vstupné menovité napätie:	24 V⎓ (20 V⎓ – 30 V⎓)	
Max. odber prúdu:	5–25 A	5–29 A
Rozsah prevádzkovej teploty:	+5 až +52 °C	
Ochrana v prípade podpätia:	Konfigurovateľné (kap. „P.01: Vypnutie pri poklese napájacieho napätia“ na strane 198)	
Chladiaci prostriedok:	R134a	
Potenciál globálneho otepľovania (GWP):	1430	
Emisie hluku:	< 70 dB(A)	
Rozmery (D x Š x V):	645 × 860 × 308 mm	
Hmotnosť:	pribl. 23 kg	pribl. 32 kg

	CoolAir SPX1200T
Chladiaci výkon:	1200 W
Vstupné menovité napätie:	24 V⎓ (20 V⎓ – 30 V⎓)
Max. odber prúdu:	5–25 A
Rozsah prevádzkovej teploty:	+5 až +52 °C
Ochrana v prípade podpätia:	Konfigurovateľné (kap. „P.01: Vypnutie pri poklese napájacieho napätia“ na strane 198)
Chladiaci prostriedok:	R134a
Potenciál globálneho otepľovania (GWP):	1430
Emisie hluku:	< 70 dB(A)
Rozmery (D x Š x V):	577 × 781 × 186 mm
Hmotnosť:	pribl. 25,5 kg

Pečlivě si prosím přečtěte a dodržujte všechny pokyny, směrnice a varování obsažené v tomto návodu k výrobku, abyste měli jistotu, že výrobek budete vždy správně instalovat, používat a udržovat. Tyto pokyny MUSÍ být uchovávány v blízkosti výrobku.

Používáním výrobku tímto potvrzujete, že jste si pečlivě přečetli všechny pokyny, směrnice a varování a že rozumíte podmínkám uvedeným v tomto dokumentu a souhlasíte s nimi. Souhlasíte s používáním tohoto výrobku pouze k určenému účelu a použití a v souladu s pokyny, směrnicemi a varováními uvedenými v tomto návodu k výrobku a v souladu se všemi příslušnými zákony a předpisy. Pokud si nepřečtete a nebudete dodržovat zde uvedené pokyny a varování, může to vést ke zranění vás i ostatních, poškození vašeho výrobku nebo poškození jiného majetku v okolí. Tento návod k výrobku, včetně pokynů, směrnic a varování a související dokumentace může být předmětem změn a aktualizací. Aktuální informace o výrobku naleznete na documents.dometic.com.

Obsah

1 Vysvětlení symbolů 202

2 Bezpečnostní pokyny 202

2.1 Použití přístroje 202

2.2 Manipulace s elektrickými kabely 203

3 Cílová skupina 203

4 Použití v souladu s účelem 203

4.1 RTX1000, RTX2000 204

4.2 SPX1200T 204

5 Obsah dodávky 205

6 Příslušenství 205

7 Montáž 206

7.1 Pokyny k montáži 206

7.2 Demontáž střešního okna 207

7.3 Příprava upevnění zařízení 207

7.4 Příprava jednotky (pouze pro RTX1000/2000) 207

7.5 Montáž adaptérového rámu 208

7.6 Připevnění těsnění k adaptérovému rámu 208

7.7 Instalace jednotky do otvoru ve střeše 208

7.8 Instalace elektrických přívodních kabelů 209

7.9 Instalace napájecích vedení ke kompresorové jednotce (pouze SPX1200T) 209

7.10 Upevnění krycího rámu 210

8 Konfigurace systémového softwaru 211

8.1 Vstup do konfiguračního režimu a jeho opuštění 211

8.2 P.01: Podpěťové odpojení 211

8.3 P.02: Zobrazení jednotek teploty 212

9 Technické údaje 213

1 Vysvětlení symbolů

NEBEZPEČÍ!
Bezpečnostní pokyn: označuje nebezpečnou situaci, která, pokud se jí nezabrání, bude mít za následek smrt nebo vážné zranění.

VÝSTRAHA!
Bezpečnostní pokyn: označuje nebezpečnou situaci, která, pokud se jí nezabrání, může mít za následek smrt nebo vážné zranění.

POZOR!
označuje nebezpečnou situaci, která, pokud se jí nezabrání, může mít za následek majetkové škody.

POZNÁMKA
Doplňující informace týkající se obsluhy výrobku.

2 Bezpečnostní pokyny

2.1 Použití přístroje

VÝSTRAHA! Nedodržení těchto varování by mohlo mít za následek smrt nebo vážné zranění.

Riziko zranění

- Nezávislou klimatizaci používejte pouze k výrobcem stanovenému účelu použití a neprovádějte na výrobku žádné změny nebo přestavby!
- Pokud je nezávislá klimatizace viditelně poškozená, nesmíte ji uvést do provozu.
- Nezávislá klimatizace musí být namontována bezpečně, aby se nemohla převrhnout nebo spadnout.
- Montáž, údržbu a případné opravy smí provést pouze specializované provozovny, které jsou seznámeny s nebezpečími, která jsou s touto činností spojena, a s příslušnými předpisy!
- Nepoužívejte nezávislou klimatizaci v blízkosti hořlavých kapalin a plynů.
- V případě požáru **neotevírejte** horní kryt nezávislé klimatizace. Místo toho použijte schválené hasicí prostředky. Oheň nehaste vodou.

POZOR!

Nebezpečí poškození

- Provoz nezávislé klimatizace při napětí odlišném od uvedených hodnot vede k poškození přístroje.

- Nepoužívejte nezávislou klimatizaci za venkovních teplot nižších než 0 °C.
- Informujte se u výrobce automobilu, zda nebude z důvodu instalace nezávislé klimatizace nutná změna zápisu v dokumentaci vozidla, týkající se výšky vozidla.
  - Výška RTX1000/2000: 180 mm
  - Výška SPX1200T: 60 mm
- Při práci na nezávislé klimatizaci (čištění, údržbě apod.) odpojte všechny přípojky napájení.

2.2 Manipulace s elektrickými kabely

POZOR!
Nebezpečí poškození

- Pokud musejí být rozvody vedeny kolem stěn s ostrými hranami, použijte chráničky nebo průchodky.
- Nepokládejte volné nebo ostře zalomené vodiče na elektricky vodivé materiály (kov).
- Netahejte za rozvody a vodiče.
- Upevněte a instalujte rozvody tak, aby nehrozilo nebezpečí zakopnutí a nemohlo dojít k poškození kabelů.
- Elektrické připojení smí provést výhradně odborný servis.
- Připojení k elektrickému systému vozidla by mělo být jištěno následovně:
  - Zdroj napájení: 40 A
  - Snímač napětí: 2 A
- Napájecí kabel (přívodní kabel od akumulátoru) nikdy neumisťujte do blízkosti signální nebo řídicí kabeláže.

3 Cílová skupina

Mechanickou a elektrickou instalaci přístroje musí provést kvalifikovaná osoba, která disponuje potřebnými dovednostmi a znalostmi týkajícími se konstrukce, instalace a provozu vybavení pro automobily, která zná platné předpisy v zemi instalace nebo používání tohoto zařízení a která absolvovala bezpečnostní školení, aby byla schopna rozpoznat související nebezpečí a předejít jim.

4 Použití v souladu s účelem

Nezávislá klimatizace slouží ke klimatizování vnitřního prostoru kabiny řidiče ochlazeným a odvlhčeným vzduchem.

Nezávislá klimatizace je určena pro stacionární použití. Zařízení lze používat za jízdy.

Nezávislá klimatizace není určena k montáži do stavebních, zemědělských nebo podobných strojů. V případě příliš silných vibrací nelze zaručit řádnou funkci.

Tento výrobek je vhodný pouze k určenému účelu a použití v souladu s tímto návodem.

Tento návod poskytuje informace, které jsou nezbytné pro řádnou instalaci a/nebo provoz výrobku. Nedostatečná instalace a/nebo nesprávný provoz či údržba povedou k neuspokojivému výkonu a možné závadě.

Výrobce nepřejímá žádnou odpovědnost za jakékoli zranění nebo poškození výrobku vyplývající z následujícího:

- Nesprávné sestavení nebo připojení včetně nadměrného napětí
- Nesprávná údržba nebo použití jiných náhradních dílů než původních dílů dodaných výrobcem
- Změna výrobku bez výslovného souhlasu výrobce
- Použití k jiným účelům, než jsou popsány v tomto návodu

Společnost Dometic si vyhrazuje právo změnit vzhled a specifikace výrobku.

POZNÁMKA
Vzhledem k tomu, že nezávislá klimatizace využívá chladivo R134a s GWP > 150, mohou platit vnitrostátní omezení pro instalaci nezávislé klimatizace do určitých vozidel (tzn. dle směrnice 2006/40/ES EU MAC). Ověřte si předem národní požadavky nebo se obraťte na zástupce společnosti Dometic s dotazem, zda je instalace nezávislé klimatizace do vašeho vozidla přípustná.

4.1 RTX1000, RTX2000

Montážní sada umožňuje instalaci nezávislé klimatizace CoolAir RTX1000 nebo RTX2000 do výrobcem zhotoveného ventilačního otvoru (výklopného okna) ve střeše kabiny vozidla Scania NG 2017.

4.2 SPX1200T

Montážní sada umožňuje instalaci střešního výparníku CoolAir SPX1200T do výrobcem zhotoveného ventilačního otvoru (výklopného okna) ve střeše kabiny vozidel Scania NG 2017.

5 Obsah dodávky

Montážní sada CoolAir RTX1000/RTX2000, SPX1200T pro Scania NG 2017

Položka na obr. 1	Název součásti	Množství
①	Závitová vložka s přírubou M6 **(pouze RTX)**	12
②	Závitová vložka s přírubou M8 **(pouze RTX)**	22
③	Distanční pouzdro L = 40 mm, Æ 10 mm	8
④	Adaptérový rám	1
⑤	Imbusový šroub s kulatou hlavou M8 x 16	6
⑥	Imbusový šroub s kulatou hlavou M6 x 16	22
⑦	Podložka M6	18
⑧	Samojistná matice M6	14
⑨	Podložka proti ztrátě	16
⑩	Distanční pouzdro 8,4 x 14 x 43	16
⑪	Zadní držák	1
⑫	Přední držák	1
⑬	Podložka 8,5 x 20	16
⑭	Šroub se šestihrannou hlavou M8 x 65	16
⑮	Krycí rám pro vozidla Scania	1
⑯	Imbusový šroub s válcovou hlavou M6 x 95	4
⑰	Izolační páska 2,9 m (profil: 10 x 20 mm)	1
⑱	Přívodní kabel 6 mm² x 4 m	1
⑲	Vázací páska na kabely	1
⑳	Šestihranný bit 1/4"	1
–	Návod k montáži	1

6 Příslušenství

Dostupné jako příslušenství (není součástí dodávky):

Název součásti	Č. výr.
Přívodní kabel 6 mm² x 11 m	9100300108
Sada elektrických pojistek RTX	9100300110

7 Montáž

UPOZORNĚNÍ!
Nesprávná instalace nezávislé klimatizace může ohrožovat bezpečnost uživatele.
Není-li nezávislá klimatizace nainstalována v souladu s tímto návodem k montáži, neručí výrobce za případná zranění osob ani za hmotné škody.

POZOR! Nebezpečí poškození
- Montáž nezávislé klimatizace smí provést výhradně specializovaná firma s potřebnými znalostmi. Následující informace jsou určeny odborníkům, kteří jsou seznámeni s příslušnými platnými směrnicemi a bezpečnostními předpisy.
- Výrobce přebírá záruky výhradně za součásti, které jsou obsahem dodávky. Při montáži přístroje společně s výrobky jiných výrobců pozbývá záruka platnosti.
- Dříve než vstoupíte na střechu vozidla zkontrolujte, zda je provedena jako pochozí. Informace o dovoleném zatížení střechy poskytne výrobce vozidla.

7.1 Pokyny k montáži

Při instalaci nezávislé klimatizace je třeba respektovat následující rady a pokyny:

VÝSTRAHA! Úraz elektrickým proudem
Před zahájením prací na elektricky poháněných součástech zajistěte, aby nebylo připojeno žádné napětí.
Před instalací nezávislé klimatizace odpojte veškerá elektrická připojení k baterii vozidla.

- Aby byla možná montáž nezávislé klimatizace, je třeba změnit umístění GPS antény.
- Před montáží nezávislé klimatizace si ověřte, zda by její instalace nemohla způsobit poškození částí vozidla nebo narušení jejich fungování.
  Zkontrolujte rozměry instalovaného systému (obr. **2**).
  Tečkovaná čára vyznačuje střed otvoru ve střeše.
- Horní skořepina nezávislé klimatizace může být nalakovaná (obr. **3**).
  Výrobce doporučuje aby lakování provedla specializovaná lakovna.
- Před instalací si vyjasněte s výrobcem vozidla, zda je konstrukce vozidla dimenzována na statickou hmotnost i dynamické zatížení způsobené klimatizací na jedoucím vozidle. Výrobce nezávislé klimatizace nenese v tomto ohledu žádnou odpovědnost.

- Sklon střechy v místě montáže nesmí být ve směru jízdy větší než:
  - RTX1000: 8°
  - RTX2000: 20°
  - SPX1200T: 17°
- Dodané montážní součásti nesmíte při instalaci svévolně modifikovat.
- Ventilační otvory nesmíte zakrývat (minimální vzdálenost od ostatních součástí: 100 mm).
- Při instalaci zařízení a při elektrickém zapojení respektujte předpisy výrobce vozidla.

POZNÁMKA
Po instalaci systému je třeba zkontrolovat přednastavené parametry systémového softwaru (kap. „Konfigurace systémového softwaru“ na straní 211).

7.2 Demontáž střešního okna

Postupujte následovně (obr. **6**):

➤ Demontujte všechny šrouby a upevňovací prvky stávajícího střešního okna.

➤ Vyjměte střešní okno.

➤ Odstraňte těsnicí materiál okolo otvoru a zajistěte, aby byl povrch čistý a prostý maziva.

POZNÁMKA
Roztřiďte odpad z materiálu, lepidla, silikonu a těsnění a likvidujte jej samostatně. Dodržujte přitom místní směrnice o likvidaci odpadů.

7.3 Příprava upevnění zařízení

➤ Připevněte přední a zadní držák ke střeše kabiny podle obrázku (obr. **7**).

➤ Předem namontujte upevňovací materiál na držáky podle obrázku (obr. **8**).

7.4 Příprava jednotky (pouze pro RTX1000/2000)

POZOR! Nebezpečí poškození
Při přípravě usazení jednotky na pracovní plochu dbejte na její zajištění proti pádu.
Pamatujte na čistý a rovný podklad tak, aby nedošlo k poškození zařízení.

Postupujte následovně (obr. **9**):

➤ Nezávislou klimatizaci přiložte na pracovní plochu s krytem směřujícím dolů.

➤ Našroubujte 12 samořezných závitových vložek M6 do odpovídajících slepých otvorů, jak ukazuje obrázek.
Použijte k tomu 5mm šestihranný bit.

➤ Našroubujte 22 samořezných závitových vložek M8 do odpovídajících slepých otvorů, jak ukazuje obrázek.
Použijte k tomu dodaný 1/4" bit.

7.5 Montáž adaptérového rámu

POZOR! Nebezpečí poškození
Ujistěte se, že je povrch k nalepení těsnění mezi jednotkou a adaptérovým rámem čistý (prostý prachu, oleje atd.)

➤ Na obvodovou drážku v adaptérovém rámu aplikujte pružnou netuhnoucí butylovou těsnicí hmotu (např. SikaLastomer-710) (obr. **10**).

➤ Upevněte adaptérový rám podle vyobrazení (obr. **11**).

7.6 Připevnění těsnění k adaptérovému rámu

➤ Do adaptérového rámu vlepte těsnicí pásku (obr. **12** A).
Postupujte podle obrysu adaptérového rámu.

➤ Na spoj mezi konci těsnicí pásky a na horní hranu těsnicí pásky aplikujte pružnou netuhnoucí butylovou těsnicí hmotu (např. SikaLastomer-710) (obr. **12** B).

7.7 Instalace jednotky do otvoru ve střeše

UPOZORNĚNÍ! Riziko zranění
Jednotku montujte pouze s podporou např. druhé osoby, jeřábu, pracovní plošiny. Bezpečnost práce musí být zajištěna vždy a za všech okolností.

➤ Nezávislou klimatizaci instalujte do otvoru ve střeše tak, aby byla vystředěná a orientovaná ve směru jízdy (obr. **13**).

POZNÁMKA
Po umístění jednotky na střechu vozidla by mělo těsnění doléhat po celém obvodu. Jedině tak je možné správné utěsnění.

POZOR! Nebezpečí poškození
V žádném případě nesmíte překročit uvedený utahovací moment. Pouze tak lze předejít vytažení závitových vložek.

➤ Proveďte upevnění nezávislé klimatizaci na místě podle obrázku (obr. **13**).

7.8 Instalace elektrických přívodních kabelů

NEBEZPEČÍ! Nebezpečí výbuchu
V případě vozidel EX/III a FL (dle směrnice ADR) je nutné instalovat hlavní vypínač baterie.

VÝSTRAHA! Riziko zranění
- Elektrická zapojení smí provádět pouze kvalifikovaní technici s příslušnými odbornými znalostmi.
- Před zahájením prací na elektricky poháněných součástech zajistěte, aby nebylo připojeno žádné napětí.

POZOR! Nebezpečí poškození
- Připojení k elektrickému systému vozidla by mělo být jištěno 40 A pojistkou pro napájení a 2 A pojistkou pro snímač napětí.
- Baterie musí umožňovat napájení potřebným proudem a napětím (kap. „Technické údaje“ na stranì 213).
- Napájecí kabel veďte bez napětí a v přiměřeném odstupu upevněte kabelovými vázacími páskami.

Zařízení připojte přímo k hlavnímu rozdělovači.
Informace o specifikacích hlavního rozdělovače žádejte od výrobce vozidla.

Napájecí vedení veďte podle vyobrazení (obr. **14**):

➤ Kabelový svazek položte na chráněném místě k hlavnímu rozdělovači.

➤ Připojte záporný kabel (černý) pro napájení.

➤ Připojte záporný kabel (černý) pro měření napětí.

➤ Připojte kladný kabel (červený) pro napájení a jistěte na 40 A.

➤ Připojte kladný kabel (červený) pro měření napětí a jistěte na 2 A.

➤ Kabelový svazek propojte se zařízením a upevněte jej na vhodném místě vázací páskou na kabely (obr. **14 2.**).

7.9 Instalace napájecích vedení ke kompresorové jednotce (pouze SPX1200T)

Při instalaci napájecích rozvodů dodržujte následující pokyny:

- Dodržujte také návod k instalaci kompresorové jednotky.
- Maximální délka kabelu mezi výparníkovou a kompresorovou jednotkou je 4,20 m (obr. **14**).

- Při instalaci a ohýbání napájecích vedení se vyvarujte ohybů s příliš malými poloměry. Používejte při ohýbání vhodnou zaoblenou podložku pod rozvod! Příliš malý poloměr by zdeformoval chladicí rozvod a vyřadil by tak nezávislou klimatizaci z provozu.

➤ Nepotřebnou délku napájecích rozvodů zkraťte ohnutím kolena.

➤ Aplikujte těsnicí hmotu (obr. 14 1) bránící pronikání vody mezi zadní stěnu vozidla a sponu.

POZNÁMKA
Pokud se chcete vyvarovat poškození zadní stěny vozidla (vyvrtáním otvoru), můžete úchytku přilepit vhodným lepidlem. Dodržujte pokyny výrobce lepidla.

➤ Upevněte napájecí vedení přiloženými úchytkami k zadní stěně kabiny (obr. 14 3).

➤ Nasaďte vlnovec do přiloženého držáku (obr. 14 2).

➤ Nasaďte kryt (obr. 14 4).

7.10 Upevnění krycího rámu

POZOR! Nebezpečí poškození
Utahujte šrouby opatrně, aby nedošlo k poškození krycího rámu.

➤ Proveďte upevnění krycího rámu na místě podle obrázku (obr. 15).

8 Konfigurace systémového softwaru

Před prvním uvedením zařízení do provozu můžete upravit řídicí jednotku v souladu s různými podmínkami instalace. Tyto úpravy musí vykonat osoba provádějící instalaci (obr. **5**).

Zobrazení na displeji	Parametry	Význam	Nastavení z výroby
P.01	Podpěťové odpojení	Snímač baterie vypne zařízení po dosažení zde definovaného napětí.	22,8 V
P.02	Zobrazení jednotek teploty	Teplota může být zobrazována ve °C nebo °F.	°C

POZNÁMKA
Režim nastavení můžete také vyvolat, pokud podpěťová ochrana vypnula zařízení a dostupné je pouze zbytkové napětí.

8.1 Vstup do konfiguračního režimu a jeho opuštění

1. Stiskněte a podržte stisknuté tlačítko ☰.
2. Tlačítko ⏻ podržte stisknuté na déle než 3 s.

✓ Na displeji se zobrazí symbol ⚙.

✓ Nezávislá klimatizace se přepne do konfiguračního režimu.

✓ Na displeji se zobrazí „P.01“ a rozbliká se symbol ⚠.

3. Požadovanou položku nabídky vyberte pomocí tlačítka △ nebo ▽ pro procházení nabídky.
4. Stisknutím tlačítka ☰ otevřete požadovanou položku nabídky.
5. Stisknutím a přidržením tlačítka ⏻ na déle než 3 s opustíte konfigurační režim.

8.2 P.01: Podpěťové odpojení

Snímač baterie chrání baterii před přílišným vybitím.

POZOR! Nebezpečí poškození
Baterie má po vypnutí snímačem baterie už jen část své plné kapacity. Vyvarujte se opakovaného startování nebo využívání elektrické výbavy. Zajistěte nabití baterie. Jakmile je zase k dispozici potřebné napětí, lze systém opět využívat.

Pokud má nezávislá klimatizace k dispozici pouze zde nastavené napájecí napětí, bude zařízení vypnuto.

1. Proveďte přepnutí do konfiguračního režimu (kap. „Vstup do konfiguračního režimu a jeho opuštění“ na stranì 211).

✓ Na displeji se zobrazí „P.01“ a rozbliká se symbol ⚠.

2. Stisknutím tlačítka ☰ změníte příslušné nastavení.

✓ Na displeji se zobrazí aktuálně nastavená hodnota.

3. Pomocí tlačítka △ nebo ▽ zvolte úroveň napětí pro podpěťové odpojení.

   Podpěťové odpojení můžete nastavit v krocích po 0,1 V od 20,0 V do 23,5 V.

POZNÁMKA
Hodnota pro podpěťové odpojení může být nastavena na tak nízkou hodnotu, aby na baterii bylo dostatečné napětí a motor bylo možné vždy spustit.
Tato hodnota by zpravidla neměla být nižší než 22 V

4. Stisknutím tlačítka ☰ se hodnota uloží.

✓ Nastavená hodnota bude uložena a použita při restartu zařízení.

✓ Nyní se nacházíte zpět v nabídce a můžete pomocí tlačítka △ nebo ▽ zvolit jinou položku nabídky.

8.3 P.02: Zobrazení jednotek teploty

Zařízení může zobrazovat teplotu v kabině ve °C nebo ve °F.

1. Proveďte přepnutí do konfiguračního režimu (kap. „Vstup do konfiguračního režimu a jeho opuštění“ na stranì 211).

✓ Na displeji se zobrazí „P.01“ a rozbliká se symbol ⚠.

2. Pomocí tlačítka △ nebo ▽ vyberte položku nabídky P.02.

✓ Na displeji se zobrazí „P.02“ a rozsvítí se symbol 🌡.

3. Stisknutím tlačítka ☰ změníte příslušné nastavení.

✓ Na displeji se zobrazí číslo aktuálně nastavené hodnoty:
   – 0: °C
   – 1: °F

4. Pomocí tlačítka △ nebo ▽ vyberte požadovanou jednotku teploty.

5. Stisknutím tlačítka ☰ se hodnota uloží.

✓ Nastavená hodnota bude uložena a použita při restartu zařízení.

✓ Nyní se nacházíte zpět v nabídce a můžete pomocí tlačítka △ nebo ▽ zvolit jinou položku nabídky.

9 Technické údaje

	CoolAir	
	RTX1000	**RTX2000**
Chladicí výkon:	1200 W	2000 W
Jmenovité vstupní napětí:	24 V⎓ (20 V⎓ – 30 V⎓)	
Max. odběr proudu:	5–25 A	5–29 A
Rozsah provozních teplot:	+5 až +52 °C	
Podpěťová ochrana:	Konfigurovatelná (kap. „P.01: Podpěťové odpojení“ na stranì 211)	
Chladicí médium:	R134a	
Potenciál skleníkových plynů (GWP):	1430	
Hlukové emise:	< 70 dB(A)	
Rozměry (D x Š x V):	645 × 860 × 308 mm	
Hmotnost:	cca 23 kg	cca 32 kg

	CoolAir SPX1200T
Chladicí výkon:	1200 W
Jmenovité vstupní napětí:	24 V⎓ (20 V⎓ – 30 V⎓)
Max. odběr proudu:	5–25 A
Rozsah provozních teplot:	+5 až +52 °C
Podpěťová ochrana:	Konfigurovatelná (kap. „P.01: Podpěťové odpojení“ na stranì 211)
Chladicí médium:	R134a
Potenciál skleníkových plynů (GWP):	1430
Hlukové emise:	< 70 dB(A)
Rozměry (D x Š x V):	577 × 781 × 186 mm
Hmotnost:	cca 25,5 kg

A termék mindenkori szakszerű telepítése, használata és karbantartása érdekében kérjük figyelmesen olvassa el az ebben a termék kézikönyvben található utasításokat, irányelveket és figyelmeztetéseket, valamint mindig tartsa be ezeket. Ezt az útmutatót a termék közelében KELL tartani.

A termék használatba vételével Ön kijelenti hogy figyelmesen elolvasta az összes utasítást, irányelvet és figyelmeztetést, valamint megértette és elfogadja az itt leírt szerződési feltételeket. Ön elfogadja, hogy kizárólag a rendeltetésének megfelelő célra és a jelen termék kézikönyvben leírt útmutatásoknak, irányelveknek és figyelmeztetéseknek, valamint a hatályos törvényeknek és szabályozásoknak megfelelően használja ezt a terméket. Az itt leírt utasítások és figyelmeztetések elolvasásának és betartásának elmulasztása saját és mások sérüléséhez, a termék vagy a közelben található más anyagi javak károsodásához vezethet. Ez a termék kézikönyv és a benne található utasítások, irányelvek és figyelmeztetések, valamint a kapcsolódó dokumentációk módosulhatnak és frissülhetnek. Naprakész termékinformációk érdekében kérjük látogasson el a következő honlapra: documents.dometic.com.

Tartalom

1 Szimbólumok magyarázata 215

2 Biztonsági útmutatások 215

2.1 A készülék használata 215

2.2 Az elektromos vezetékek kezelése 216

3 Célcsoport 216

4 Rendeltetésszerű használat 216

4.1 RTX1000, RTX2000 217

4.2 SPX1200T 217

5 A csomag tartalma 218

6 Tartozékok 218

7 Beszerelés 219

7.1 Telepítési útmutatások 219

7.2 A tetőablak kiszerelése 220

7.3 A berendezésrögzítés előkészítése 220

7.4 Az egység előkészítése (csak RTX1000/2000) 220

7.5 Az adapterkeret felszerelése 221

7.6 A tömítés rögzítése az adapterkerethez 221

7.7 A berendezés beszerelése a tetőablakba 221

7.8 Az elektromos tápvezetékek vezetése 222

7.9 A tápvezetékek felszerelése a kompresszoregységhez (csak SPX1200T) 223

7.10 A fedőkeret rögzítése 223

8 A berendezés szoftverének konfigurálása 224

8.1 A konfigurációs üzemmód megnyitása és elhagyása 224

8.2 P.01: Lekapcsolás alacsony feszültségnél 225

8.3 P.02: Hőmérsékletegység kijelzése 226

9 Műszaki adatok 227

1 Szimbólumok magyarázata

VESZÉLY!
Biztonsági útmutatás: Veszélyes helyzetet jelöl, amely súlyos sérülést vagy halált okoz, ha nem kerülik el.

FIGYELMEZTETÉS!
Biztonsági útmutatás: Veszélyes helyzetet jelöl, amely súlyos sérülést vagy halált okozhat, ha nem kerülik el.

FIGYELEM!
Olyan helyzetet jelöl, amely vagyoni kárt okozhat, ha nem kerülik el.

MEGJEGYZÉS
A termék kezelésére vonatkozó kiegészítő információk.

2 Biztonsági útmutatások

2.1 A készülék használata

FIGYELMEZTETÉS! Ezeknek a figyelmeztetéseknek a figyelmen kívül hagyása súlyos, vagy halálos sérüléshez vezethet.

Sérülés kockázata

- A parkolóhűtőt csak a gyártó által megadott felhasználási célra használja, és ne módosítsa, illetve ne építse át a terméket!
- Ha a parkolóhűtőn sérülések láthatók, akkor azt nem szabad üzembe helyezni.
- Annak érdekében hogy ne tudjon felborulni, vagy lezuhanni, a parkolóhűtőt biztonságosan kell telepíteni.
- A beszerelést, karbantartást és esetleges javítást csak olyan szakszerviz végezheti, amely ismeri az ezzel kapcsolatos veszélyeket, illetve vonatkozó előírásokat!
- A parkolóhűtőt ne alkalmazza gyúlékony folyadékok vagy gázok közelében.
- Tűz esetén **ne** vegye le a parkolóhűtő felső fedelét. Helyette használjon engedélyezett oldószereket. Az oltáshoz ne használjon vizet.

FIGYELEM!

Károsodás veszélye

- A parkolóhűtő megadott értékektől eltérő feszültségértékekkel történő üzemeltetése a készülékek károsodását okozza.
- A parkolóhűtőtt ne használja 0 °C alatti külső hőmérséklet esetén.

- Tájékozódjon járműje gyártójánál, hogy az állóklíma-berendezés járműre történő ráépítése szükségessé teszi-e a forgalmi engedélyben bejegyzett jármű-magasság módosítását.
  - RTX1000/2000 magasság: 180 mm
  - SPX1200T magasság: 60 mm
- A parkolóhűtőn végzendő munkáknál (tisztítás, karbantartás, stb.) válassza le az áramellátás összes csatlakozását.

2.2 Az elektromos vezetékek kezelése

FIGYELEM!

Károsodás veszélye

- Ha a vezetékeket éles peremű falakon kell átvezetnie, akkor használjon kábelcsatornákat!
- Ne vezessen laza vagy élesen megtört vezetékeket elektromosan vezető anyagokon (fém).
- A vezetékekre ne fejtsen ki húzóerőt.
- A vezetékeket úgy rögzítse és úgy vezesse, hogy ne keletkezzen botlásveszély és a kábel ne sérülhessen meg.
- Az elektromos csatlakoztatást csak szakvállalat végezheti el.
- A jármű elektromos rendszeréhez való csatlakozást a következő módon kell védeni:
  - Áramellátás: 40 A
  - Feszültségfigyelő: 2 A
- Soha ne vezesse a feszültségellátás vezetékét (akkumulátorkábelt) jel- vagy vezérlőkábelek közelében.

3 Célcsoport

A készülék mechanikai és elektromos beszerelését és beállítását csak olyan szakképzett szakember végezheti, aki bizonyítottan rendelkezik a gépjárműipari berendezések és berendezések felépítésével és működtetésével kapcsolatos készségekkel és ismeretekkel, és aki ismeri annak az országnak a vonatkozó előírásait, amelyben a berendezést beszerelik és/vagy használják, valamint a veszélyek azonosítása és elkerülése érdekében biztonsági képzésben részesült.

4 Rendeltetésszerű használat

Az állóklíma-berendezés teherjárművek belső terének hűtött és páramentesített levegővel történő klimatizálására való.

Az állóklíma-berendezés álló helyzeti üzemre van kialakítva. Az utazás során történő használat lehetséges.

A parkolóhűtő építőipari gépekbe, mezőgazdasági gépekbe vagy hasonló berendezésekbe történő beszerelésre nem alkalmas. Túl erős rezgések esetén a megfelelő működés nincs biztosítva.

Ez a termék az itt leírt utasításoknak megfelelő rendeltetésszerű használatra alkalmas.

Ez a kézikönyv olyan információkat nyújt, amelyek a termék szakszerű telepítéséhez és/vagy üzemeltetéséhez szükségesek. A hibás telepítés és/vagy a szakszerűtlen üzemeltetés vagy karbantartás elégtelen teljesítményhez és potenciálisan meghibásodáshoz vezethet.

A gyártó nem vállal felelősséget a termék olyan károsodásáért, vagy sérülésekért, amelyek a következőkre vezethetők vissza:

- Hibás összeszerelés vagy csatlakoztatás, ideértve a túlfeszültséget is
- Helytelen karbantartás, vagy a gyártó által szállított eredeti cserealkatrészektől eltérő cserealkatrészek használata
- A termék kifejezett gyártói engedély nélküli módosítása
- Az útmutatóban leírt céloktól eltérő felhasználás

A Dometic fenntartja a termék megjelenésének és specifikációjának módosítására vonatkozó jogát.

MEGJEGYZÉS
Mivel az állóklíma-berendezés R134a hűtőközeget használ, amelynek GWP-értéke > 150, az állóklíma-berendezés egyes járművekre történő felszerelésére nemzeti korlátozások vonatkozhatnak (pl. az EU 2006/40/EK MAC-irányelve). Ellenőrizze előzetesen a nemzeti előírásokat, vagy vegye fel a kapcsolatot a Dometic képviselőjével, hogy a parkolóhűtő felszerelése megengedett-e az Ön járművére.

4.1 RTX 1000, RTX 2000

A szerelőkészlet a CoolAir RTX 1000 vagy RTX 2000 parkolóhűtő műhelyben történő telepítését teszi lehetővé egy Scania NG 2017 vezetőfülke tető szellőzőnyílásába (tetőablak).

4.2 SPX 1200T

A szerelőkészlet a CoolAir SPX 1200T tetőpárologtató műhelyben történő telepítését teszi lehetővé egy Scania NG 2017 vezetőfülke tető szellőzőnyílásába (tetőablak).

5 A csomag tartalma

CoolAir RTX1000/RTX2000, SPX1200T szerelőkészlet ehhez:
Scania NG 2017

Tétel itt: 1. ábra	Alkatrész-megnevezés	Mennyiség
①	Menetes betét M6 csőperemmel **(csak RTX)**	12
②	Menetes betét M8 csőperemmel **(csak RTX)**	22
③	Távtartó persely L = 40 mm, ∅ 10 mm	8
④	Adapter keret	1
⑤	Kerek fejű és peremű imbuszcsavar M8 x 16	6
⑥	Kerek fejű és peremű imbuszcsavar M6 x 16	22
⑦	M6 alátét	18
⑧	Önbiztosító M8 csavar	14
⑨	Elvesztésgátló alátét	16
⑩	Távtartó 8,4 x 14 x 43	16
⑪	Hátsó konzol	1
⑫	Első konzol	1
⑬	8,5 x 20 alátét	16
⑭	M8 x 65 hatlapú csavar	16
⑮	Fedőkeret, Scania	1
⑯	Hengeres fejű imbuszcsavar M6 x 95	4
⑰	2,9 m szigetelőszalag (profil: 10 x 20 mm)	1
⑱	6 mm² x 4 m csatlakozókábel	1
⑲	Kábelkötöző	1
⑳	1/4" hatlapú bit	1
–	Szerelési útmutató	1

6 Tartozékok

Tartozékként kapható (nincs mellékelve):

Alkatrész-megnevezés	Cikksz.
6 mm² x 11 m csatlakozókábel	9100300108
RTX elektromos biztosíték-készlet	9100300110

7 Beszerelés

VIGYÁZAT!
A parkolóhűtő hibás beszerelése veszélyeztetheti a felhasználó biztonságát. A gyártó semmilyen felelősséget nem vállal személyi sérülésért vagy anyagi kárért, ha a parkolóhűtőt nem a jelen szerelési útmutatónak megfelelően szerelik fel.

FIGYELEM! Károsodás veszélye
- A parkolóhűtő beszerelését kizárólag megfelelően képzett szakvállalatok végezhetik el. A következő információk olyan szakembereknek szólnak, akik ismerik az alkalmazandó irányelveket és a biztonsági óvintézkedéseket.
- A gyártó kizárólag a szállítmány részét képező alkatrészekért vállal felelősséget. A berendezés más gyártóktól származó alkatrészekkel történő beszerelése esetén a szavatosság érvényét veszti.
- A jármű tetejére mászás előtt ellenőrizze annak teherbírását. A tetőterhelések megengedett értéke a járműgyártótól kérdezhető meg.

7.1 Telepítési útmutatások

A parkolóhűtő beszerelése során a következő tippeket és megjegyzéseket kell figyelembe venni:

FIGYELMEZTETÉS! Áramütés
Az elektromos üzemű komponenseken végzendő munkák előtt gondoskodjon azok feszültségmentesítéséről.
A parkolóhűtő telepítésének megkezdése előtt a járműakkumulátorhoz való összes csatlakozást oldja le.

- A parkolóhűtő felszereléséhez át kell helyezni a GPS-antennát.
- A parkolóhűtő beszerelése előtt ellenőrizze, hogy a beszerelés következtében nem sérülhetnek-e meg vagy nem károsodhatnak-e a jármű alkatrészei. Ellenőrizze a telepítendő rendszer méreteit (**2**. ábra).
  A szaggatott vonal jelzi a tetőablak nyílásának közepét.
- A parkolóhűtő felső burkolata festhető (**3**. ábra). A gyártó azt ajánlja, hogy a festést egy erre szakosodott festőműhely végezze el.
- A beépítés előtt tisztázza a járműgyártóval, hogy a felépítmény a parkolóhűtő statikus tömegének és a mozgásban lévő járművön fellépő terhelések felvételére alkalmas-e. A parkolóhűtő gyártója nem vállal felelősséget erre vonatkozóan.
- A szerelési felület tetőhajlásszöge menetirányban nem lehet nagyobb mint:
  – RTX1000: 8°
  – RTX2000: 20°
  – SPX1200T: 17°

- A szállítmány részét képező szerelési alkatrészeket a beszerelésnél nem szabad önhatalmúlag módosítani.
- A szellőzőnyílásokat nem szabad lefedni (minimális távolság a többi alkatrésztől: 100 mm).
- A berendezés beszerelése és az elektromos csatlakoztatás során vegye figyelembe a jármű gyártójának irányelveit.

MEGJEGYZÉS
A rendszer beszerelését követően a berendezésszoftver előre meghatározott paramétereit ellenőrizni kell („A berendezés szoftverének konfigurálása" fej., 224. oldal).

7.2 A tetőablak kiszerelése

A következő módon járjon el (**6**. ábra):

➤ Távolítsa el a meglévő tetőablak összes csavarját és rögzítését.

➤ Vegye ki a tetőablakot.

➤ Tiszta és zsírmentes felület érdekében távolítsa el a tömítőanyagot a nyílás körül.

MEGJEGYZÉS
Különválasztva ártalmatlanítsa a hulladékanyagokat, ragasztót, szilikont és tömítést. Vegye figyelembe a helyi hulladékkezelési irányelveket.

7.3 A berendezésrögzítés előkészítése

➤ Az ábrán látható módon szerelje fel az első és a hátsó konzolt a vezetőfülke tetejére (**7**. ábra).

➤ Az ábrán látható módon szerelje elő a rögzítőanyagot a konzolokra (**8**. ábra).

7.4 Az egység előkészítése (csak RTX1000/2000)

FIGYELEM! Károsodás veszélye
A munkafelületen történő előkészítéskor biztosítsa a készüléket lezuhanás ellen.
A berendezés sérülésének elkerülése érdekében sima és tiszta alátétet használjon.

A következő módon járjon el (**9**. ábra):

➤ Helyezze a parkolóhűtőt házával lefelé egy munkafelületre.

➤ Az ábrán látható módon csavarozza be a 12 darab önvágó M6 menetes betétet a megfelelő vakfuratokba.
Ehhez használjon 5 mm hatlapú bitet.

➤ Az ábrán látható módon csavarozza be a 22 darab önvágó M8 menetes betétet a megfelelő vakfuratokba.
Ehhez használja a mellékelt 1/4" méretű csavarbehajtó bitet.

7.5 Az adapterkeret felszerelése

FIGYELEM! Károsodás veszélye
Ügyeljen arra, hogy a felület, ahová a készülék és az adapter keret közötti tömítést ragasztani kell, tiszta legyen (por-, olaj- stb. mentes).

➤ Vigyen fel rugalmas, nem keményedő butil tömítőanyagot (pl. SikaLastomer-710) az adapterkeret kerületi hornyába (**10**. ábra).

➤ Az ábrán látható módon szerelje fel az adapterkeretet (**11**. ábra).

7.6 A tömítés rögzítése az adapterkerethez

➤ Ragassza fel a tömítőszalagot az adapter keretbe (**12**. ábra A).
Kövesse az adapterkeret kontúrját.

➤ Vigyen fel rugalmas, nem keményedő butil tömítőanyagot (pl. SikaLastomer-710) a tömítőszalag végei közötti illesztésre és a tömítőszalag felső szélére (**12**. ábra B).

7.7 A berendezés beszerelése a tetőablakba

VIGYÁZAT! Sérülés kockázata
Az egységet kizárólag pl. egy második személy bevonásával, daru, munkaemelvény használatával telepítse. Mindenkor garantálni kell a munkabiztonságot.

➤ Helyezze a parkolóhűtőt középre és előrefelé a tetőnyílás nyílásába (**13**. ábra).

MEGJEGYZÉS
Miután az egység a jármű tetején a helyére került, a tömítésnek mindenütt érintkeznie kell. Csak így biztosítható a megfelelő tömítés.

FIGYELEM! Károsodás veszélye
Semmilyen esetben ne lépje túl a megadott nyomatékot. Csak így biztosítható, hogy a menetes dugók ne húzódjanak ki.

➤ Az ábrán látható módon rögzítse a parkolóhűtőt (13. ábra).

7.8 Az elektromos tápvezetékek vezetése

VESZÉLY! Robbanásveszély
Az EX/III és FL járművekhez (az ADR-irányelv szerint) akkumulátor-főkapcsolót kell telepíteni.

FIGYELMEZTETÉS! Sérülés kockázata
- Az elektromos csatlakozásokat csak megfelelő szaktudással rendelkező, hozzáértő műszaki személyzet végezheti el.
- Az elektromos üzemű komponenseken végzendő munkák előtt gondoskodjon azok feszültségmentesítéséről.

FIGYELEM! Károsodás veszélye
- A jármű hálózatához történő csatlakozást biztosítsa 40 A biztosítékkal az áramellátás számára és 2 A-es biztosítékkal a feszültségmérés számára.
- Az akkumulátornak alkalmasnak kell lennie a szükséges áram és feszültség leadására („Műszaki adatok" fej., 227. oldal).
- A tápvezetéket feszüléstől mentesen vezesse és megfelelő távolságonként kábelkötözőkkel rögzítse ezt.

Közvetlenül a főelosztóra csatlakoztassa a berendezést.
A főelosztó ilyen jellegű adatai a járműgyártótól szerezhetők meg.

Az ábrán látható módon vezesse el a tápvezetéket (14. ábra):

➤ A kábelköteget egy védett helyen vezesse a főelosztóhoz.

➤ Csatlakoztassa az áramellátás negatív kábelét (fekete).

➤ Csatlakoztassa a feszültségmérés negatív kábelét (fekete).

➤ Csatlakoztassa az áramellátás pozitív kábelét (piros) és lássa el egy 40 A-es biztosítékkal.

➤ Csatlakoztassa a feszültségmérés pozitív kábelét (piros) és lássa el egy 2 A-es biztosítékkal.

➤ Csatlakoztassa a kábelköteget az egységhez, és rögzítse kábelkötegelővel a megfelelő helyen (14. ábra **2.**).

7.9 A tápvezetékek felszerelése a kompresszoregységhez (csak SPX1200T)

A tápvezetékek vezetése során vegye figyelembe a következő megjegyzéseket:

- Vegye figyelembe a kompresszoregység beszerelési útmutatóját is.
- A párologtató és a kompresszoregység közötti kábel maximális hossza 4,20 m (14. ábra).
- A tápvezetékek telepítésekor és hajlításakor kerülje a kis sugarakat. A hajlításhoz megfelelő íves testet használjon. A túl kis sugár megtörheti a hűtőközegvezetéket, és a parkolóhűtő működésképtelenné válik.

➤ A tápvezeték fölösleges hosszát ív hajlításával rövidítse le.

➤ Alkalmazzon tömítőanyagot (14. ábra 1) ezzel megakadályozza a víz bejutását a tehergépjármű hátsó fala és a klipsz közé.

MEGJEGYZÉS
Ha szeretné a teherautó hátsó falának sérülését (átfúrását) elkerülni, akkor a kengyelt megfelelő ragasztóval is felragaszthatja. Vegye figyelembe a ragasztógyártó útmutatásait.

➤ Rögzítse a tápvezetékeket a tehergépjármű hátsó falához a mellékelt klipszek segítségével.(14. ábra 3).

➤ Illessze be a harmonikacsövet a mellékelt tartóba (14. ábra 2).

➤ Tegye fel a fedelet (14. ábra 4).

7.10 A fedőkeret rögzítése

FIGYELEM! Károsodás veszélye
A fedőkeret sérülésének elkerülése érdekében a csavarokat csak óvatosan húzza meg.

➤ Az ábrán látható módon rögzítse a fedőkeretet (15. ábra).

8 A berendezés szoftverének konfigurálása

A berendezés első üzembe helyezése előtt a vezérlés hozzáilleszthető a különböző beszerelési adottságokhoz. Ezeket a beállításokat a telepítő technikusnak kell elvégeznie (**5**. ábra).

Kijelzőn megjelenő elem	Paraméter	Jelentés	Gyári beállítás
P.01	Alacsonyfeszültség lekapcsolás	Az akkumulátorfelügyelő az itt megadott feszültség elérése esetén kikapcsolja a berendezést.	22,8 V
P.02	Hőmérsékletegység kijelzése	A hőmérséklet °C-ban °F-ban jeleníthető meg.	°C

MEGJEGYZÉS
A beállítási mód akkor is elindítható, ha az alacsonyfeszültség-védelem kikapcsolta a berendezést és már csak maradványfeszültség áll rendelkezésre.

8.1 A konfigurációs üzemmód megnyitása és elhagyása

1. Nyomja meg és tartsa lenyomva a ☰ gombot.
2. 3 másodpercnél hosszabb ideig tartsa lenyomva a ⏻ gombot.

✓ A kijelzőn megjelenik a ⚙ szimbólum.

✓ A parkolóhűtő konfigurációs üzemmódba kapcsol.

✓ A kijelzőn megjelenik a „P.01" üzenet és a 🔋⚠ szimbólum villog.

3. A △ vagy a ▽ gombbal görgesse végig a menüt és válassza ki a kívánt menüpontot.
4. A kívánt menüpont megnyitásához nyomja meg a ☰ gombot.
5. A konfigurációs üzemmódból történő kilépéshez tartsa lenyomva a ⏻ gombot 3 másodpercnél hosszabb ideig.

8.2 P.01: Lekapcsolás alacsony feszültségnél

Az akkumulátorfelügyelő az akkumulátort védi a túlzott lemerüléstől.

FIGYELEM! Károsodás veszélye
Az akkumulátor az akkumulátorfelügyelő általi lekapcsolás esetén már csak részleges kapacitással rendelkezik. Kerülje az elektromos berendezések ismételt indítását vagy használatát. Gondoskodjon az akkumulátor újratöltéséről. Amint a szükséges feszültség ismét rendelkezésre áll, a rendszer ismét üzemeltethető lesz.

Ha a parkolóklíma számára már csak az itt beállított tápfeszültség áll rendelkezésére, akkor a vezérlés a berendezést kikapcsolja.

1. Kapcsoljon át konfigurációs módra („A konfigurációs üzemmód megnyitása és elhagyása" fej., 224. oldal).

✓ A kijelzőn megjelenik a „P.01" üzenet és a szimbólum villog.

2. Az érték módosításához nyomja meg a gombot.

✓ Megjelenik az aktuálisan beállított érték.

3. A △ vagy a ▽ gombbal válassza ki az alacsonyfeszültség-lekapcsolás értékét.

   Az alacsonyfeszültség-lekapcsolás 0,1 V-os lépésekben, 20,0 V-tól 23,5 V-ig állítható be.

MEGJEGYZÉS
Az alacsonyfeszültség-lekapcsolás értékét csak olyan alacsonyra szabad beállítani, hogy az akkumulátorban még elegendő feszültség maradjon a motor elindításához.
Általános szabályként ez ne legyen kevesebb, mint 22 V

4. Nyomja meg a gombot a beállítás elmentéséhez.

✓ A beállított értéket a vezérlés tárolja és a berendezés újraindításánál már ezt használja.

✓ Ekkor ismét a menülistába lép és a △ vagy a ▽ gombbal kiválaszthat egy menüpontot.

8.3 P.02: Hőmérsékletegység kijelzése

A berendezés a beltéri hőmérsékletet °C-ban vagy °F-ban jelenítheti meg.

1. Kapcsoljon át konfigurációs módra („A konfigurációs üzemmód megnyitása és elhagyása" fej., 224. oldal).

✓ A kijelzőn megjelenik a „P.01" üzenet és a szimbólum villog.

2. A △ vagy a ▽ gombbal válassza ki a P.02 menüt.

✓ A kijelzőn megjelenik a „P.01" üzenet és a szimbólum világít.

3. Az érték módosításához nyomja meg a gombot.

✓ Megjelenik az aktuálisan beállított érték azonosítója:
- 0: °C
- 1: °F

4. A △ vagy a ▽ gombbal válassza ki a kívánt hőmérséklet mértékegységet.
5. Nyomja meg a gombot a beállítás elmentéséhez.

✓ A beállított értéket a vezérlés tárolja és a berendezés újraindításánál már ezt használja.

✓ Ekkor ismét a menülistába lép és a △ vagy a ▽ gombbal kiválaszthat egy menüpontot.

9 Műszaki adatok

	CoolAir	
	RTX1000	**RTX2000**
Hűtési teljesítmény:	1200 W	2000 W
Névleges bemeneti feszültség:	24 V⎓ (20 V⎓ – 30 V⎓)	
Max. áramfelvétel:	5–25 A	5–29 A
Üzemelési hőmérséklet-tartomány:	+5 és +52 °C között	
Feszültségcsökkenés-védelem:	Konfigurálható („P.01: Lekapcsolás alacsony feszültségnél” fej., 225. oldal)	
Hűtőközeg:	R134a	
Üvegház-potenciál (GWP):	1430	
Zajkibocsátás:	< 70 dB(A)	
Méretek (H x Sz x Ma):	645 x 860 x 308 mm	
Súly:	körülbelül 23 kg	körülbelül 32 kg

	CoolAir SPX1200T
Hűtési teljesítmény:	1200 W
Névleges bemeneti feszültség:	24 V⎓ (20 V⎓ – 30 V⎓)
Max. áramfelvétel:	5–25 A
Üzemelési hőmérséklet-tartomány:	+5 és +52 °C között
Feszültségcsökkenés-védelem:	Konfigurálható („P.01: Lekapcsolás alacsony feszültségnél” fej., 225. oldal)
Hűtőközeg:	R134a
Üvegház-potenciál (GWP):	1430
Zajkibocsátás:	< 70 dB(A)
Méretek (H x Sz x Ma):	577 x 781 x 186 mm
Súly:	körülbelül 25,5 kg

Mobile living made easy.

DOMETIC

dometic.com

YOUR LOCAL DEALER

dometic.com/dealer

YOUR LOCAL SUPPORT

dometic.com/contact

YOUR LOCAL SALES OFFICE

dometic.com/sales-offices

4445102655 2023-11-14

A complete list of Dometic companies, which comprise the Dometic Group, can be found in the public filings of:
DOMETIC GROUP AB • Hemvärnsgatan 15 • SE-17154 Solna • Sweden

set forth herein. Find the installation manual online on
qr.dometic.com/beREoz

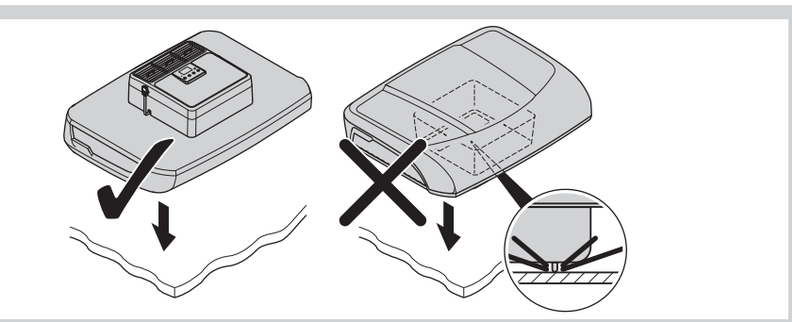

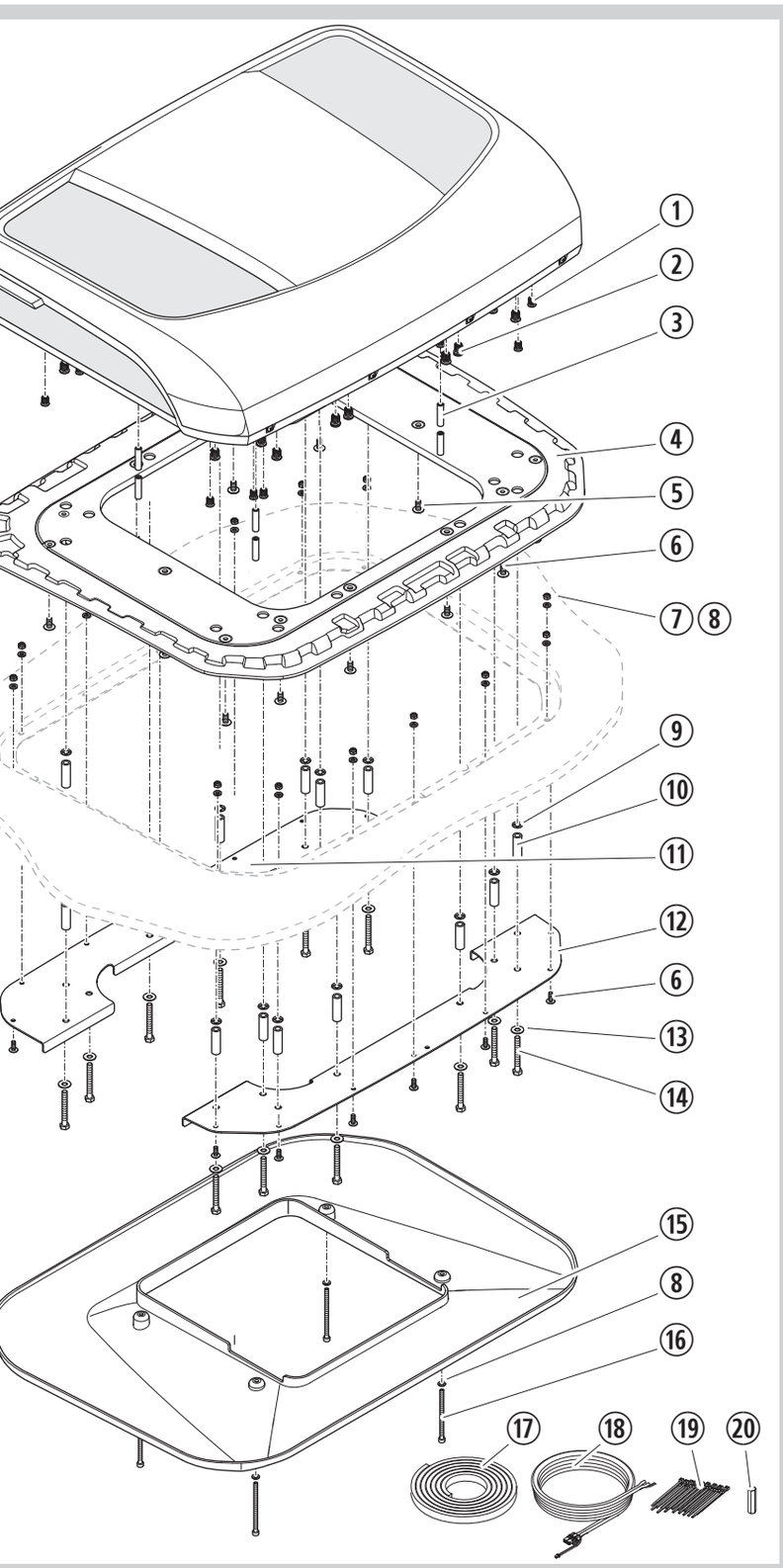

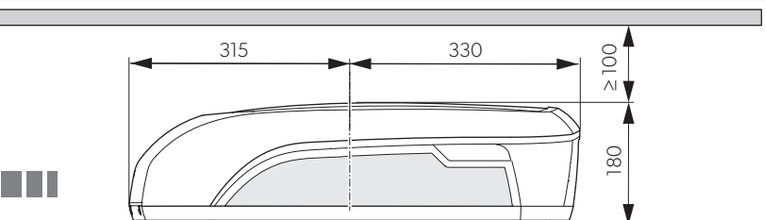

4

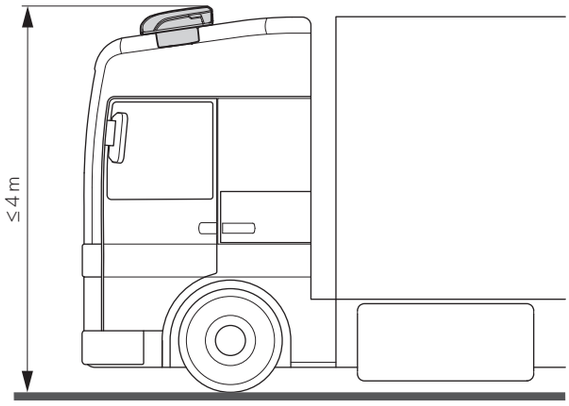

5

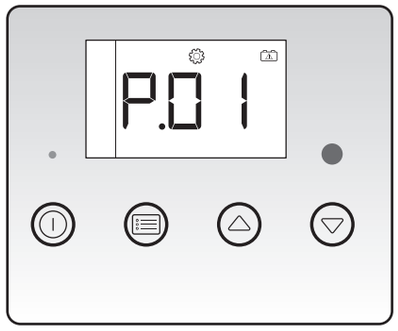

6

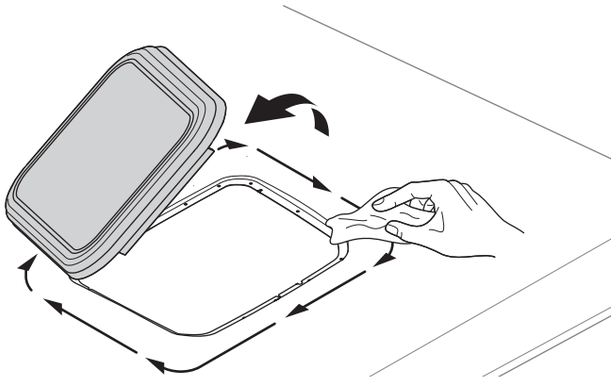

7

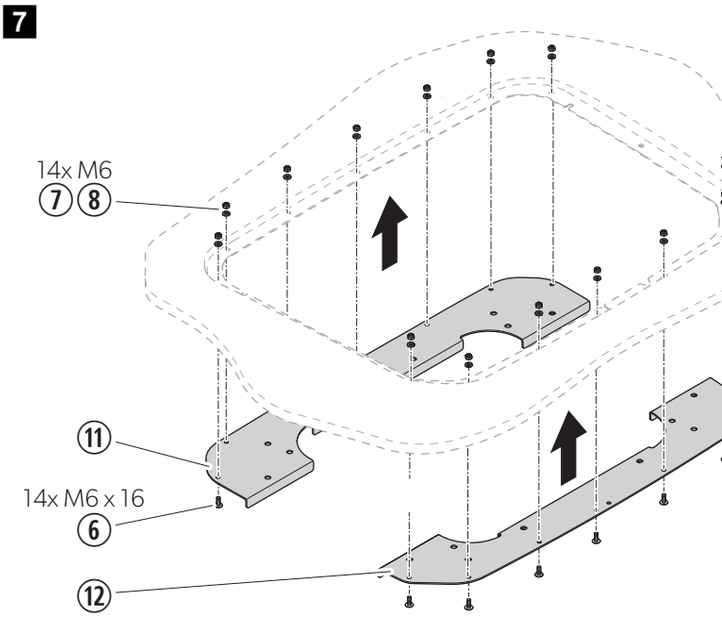

8

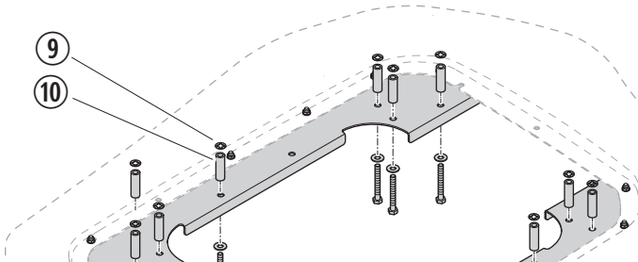

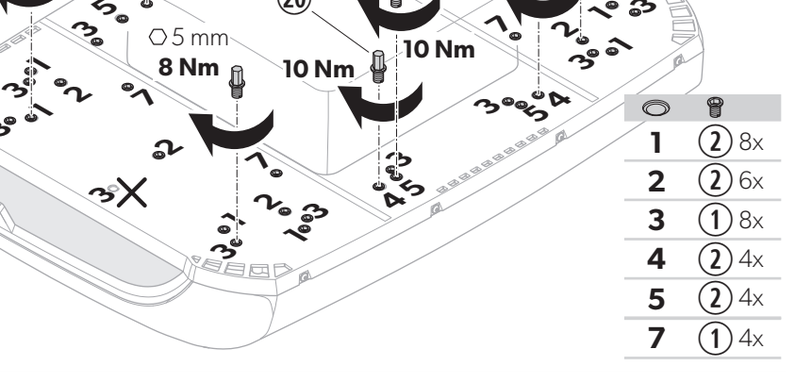

1	2 8x
2	2 6x
3	1 8x
4	2 4x
5	2 4x
7	1 4x

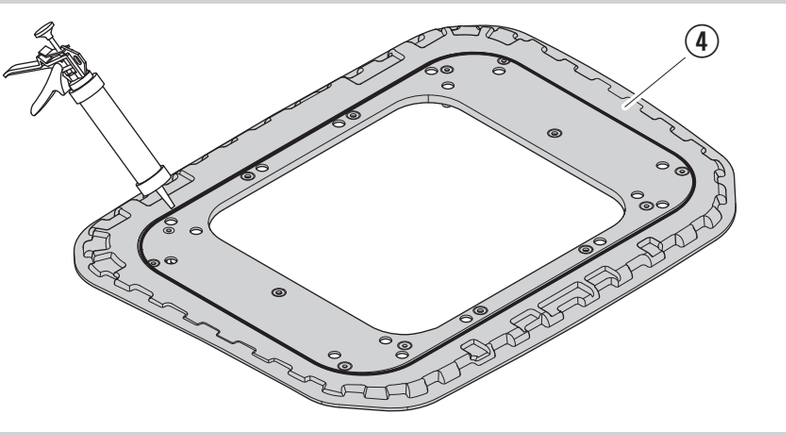

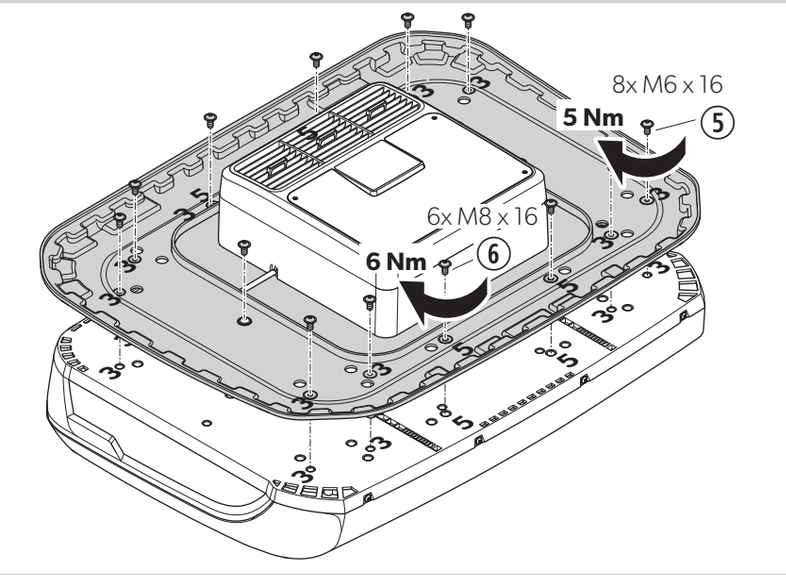

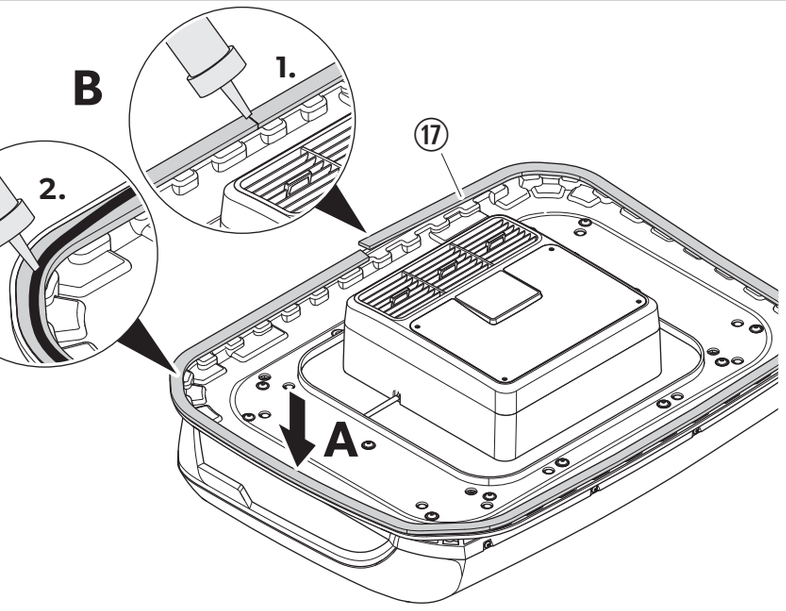

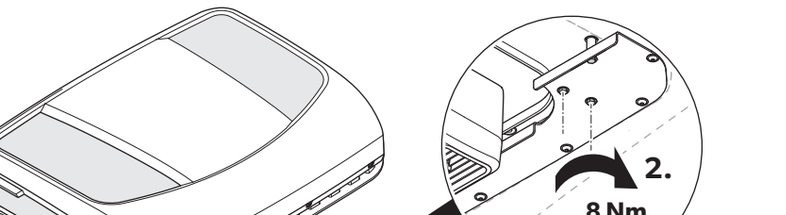

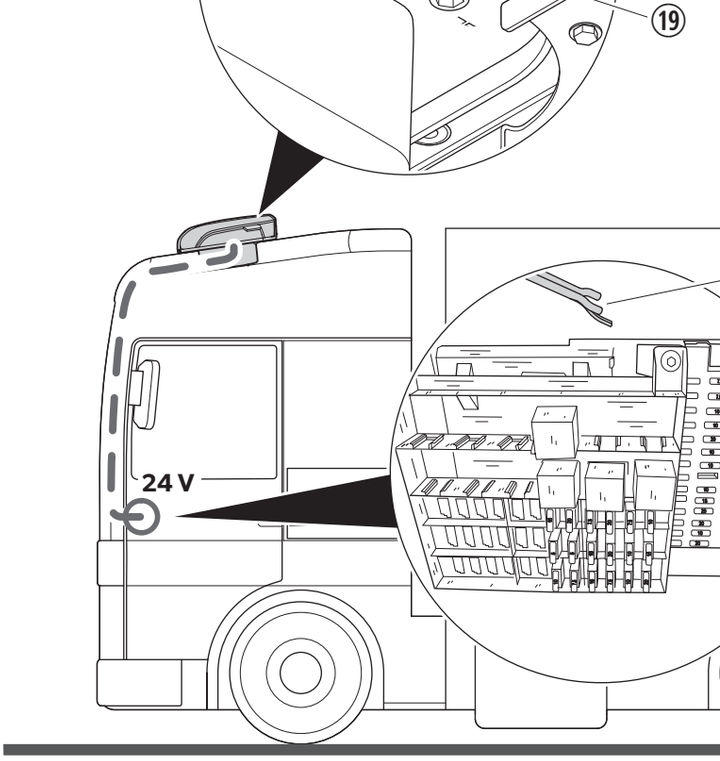

15

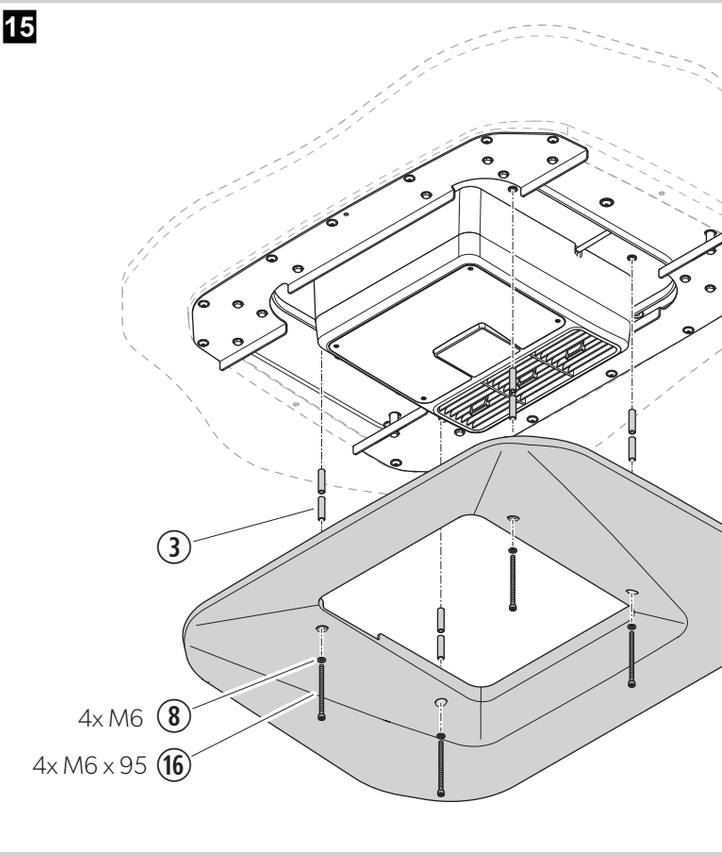

set forth herein. Find the installation manual online on
qr.dometic.com/beREoz

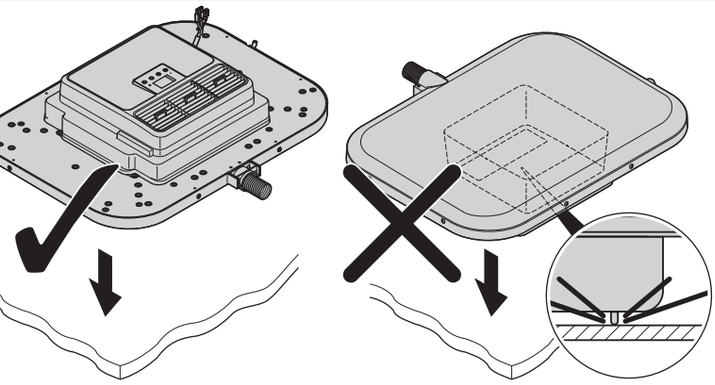

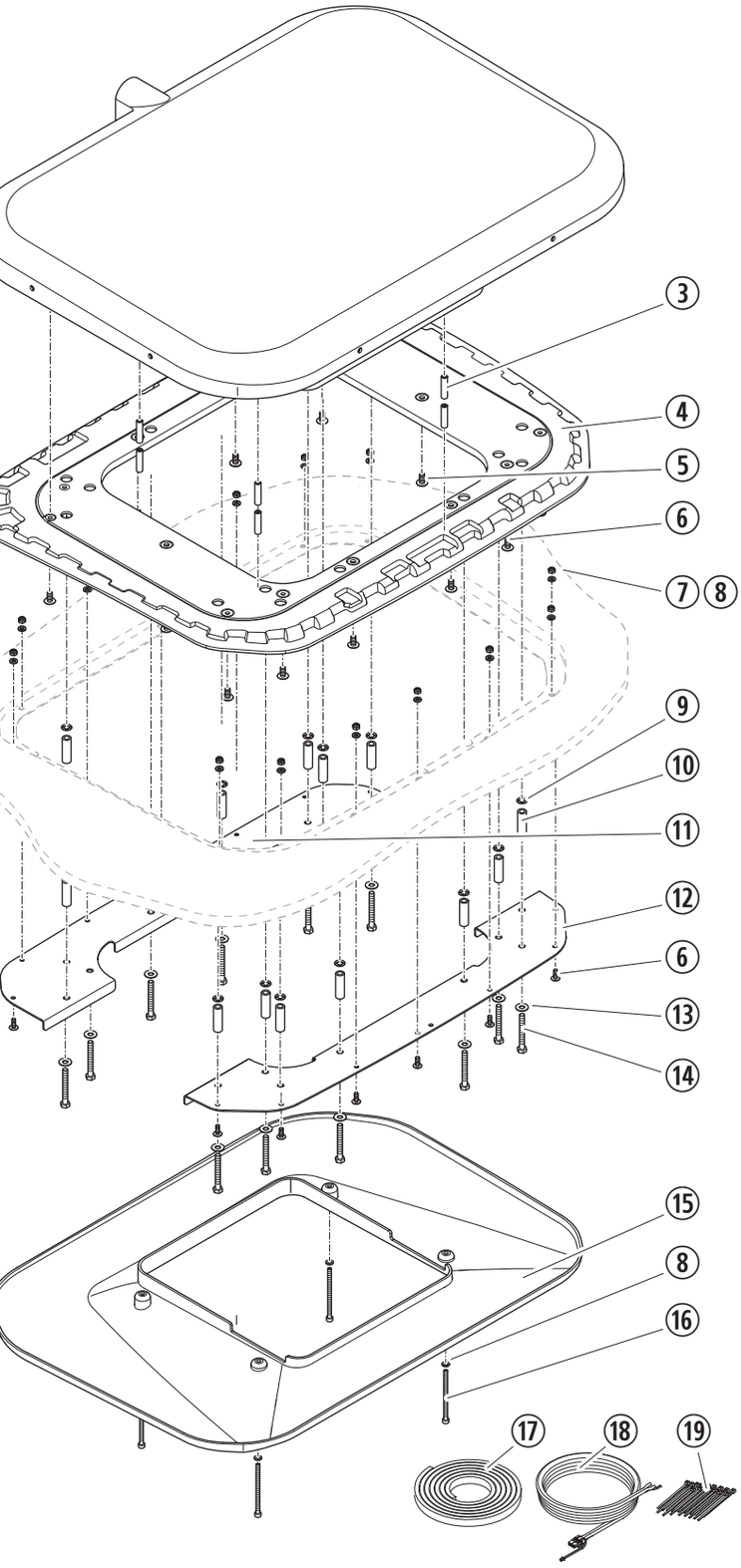

4

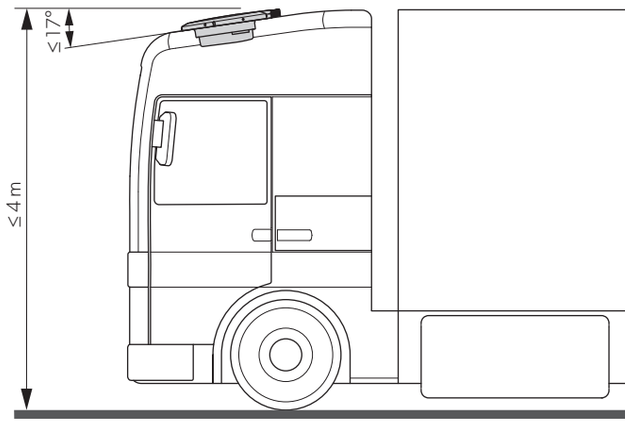

5

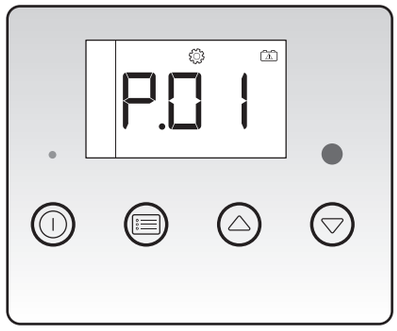

6

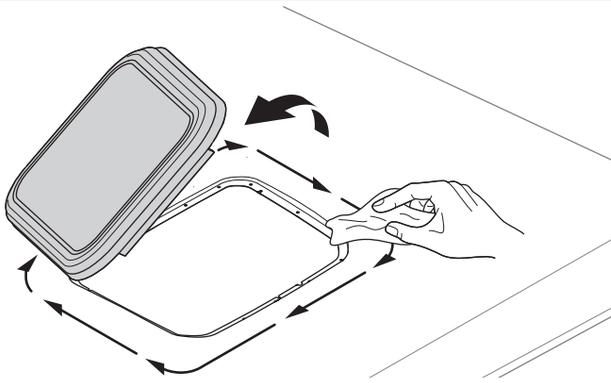

7

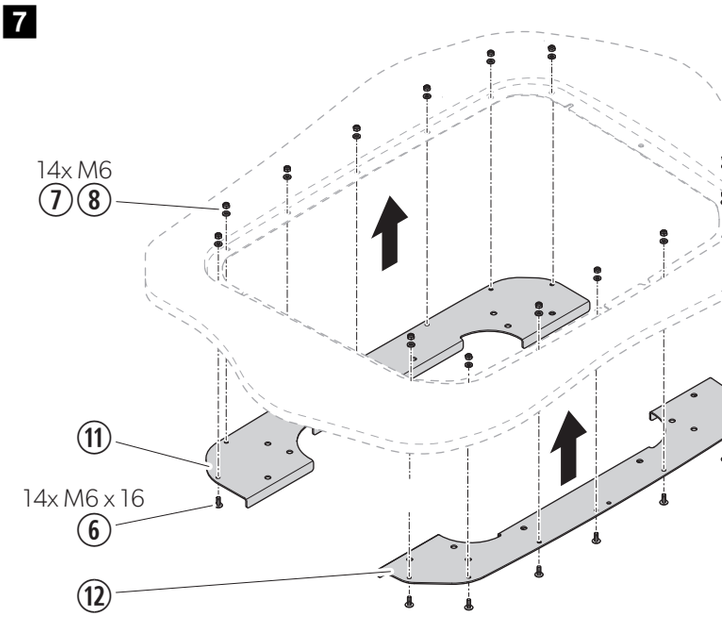

8

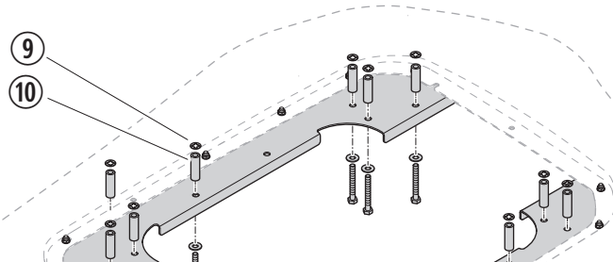

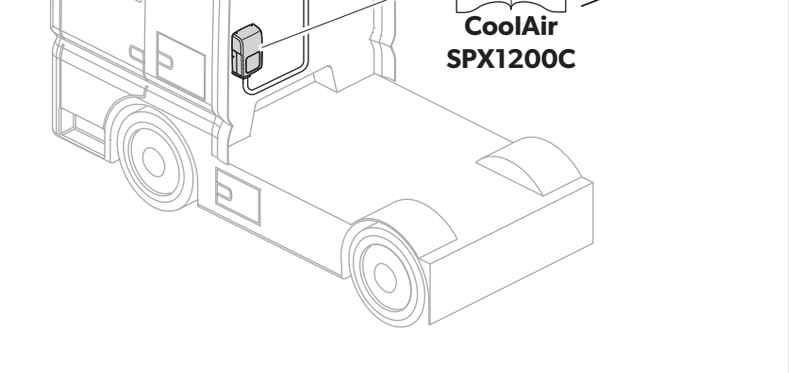
CoolAir
SPX1200C

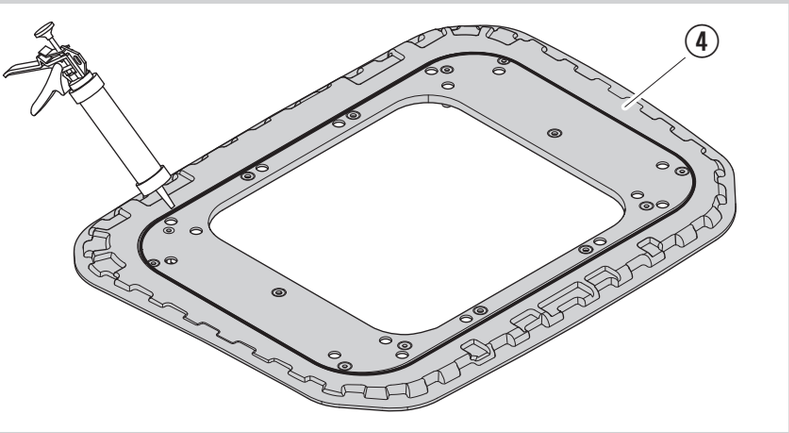
4

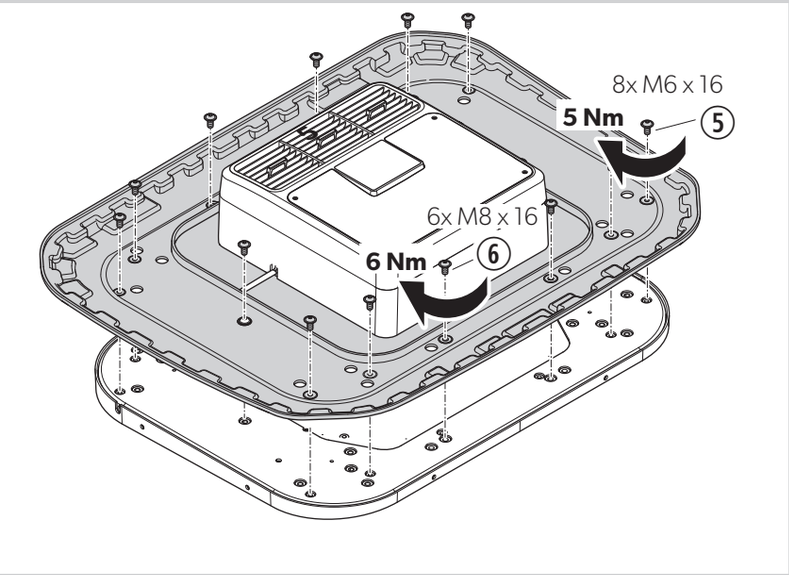
8x M6 x 16
5 Nm
5
6x M8 x 16
6 Nm
6

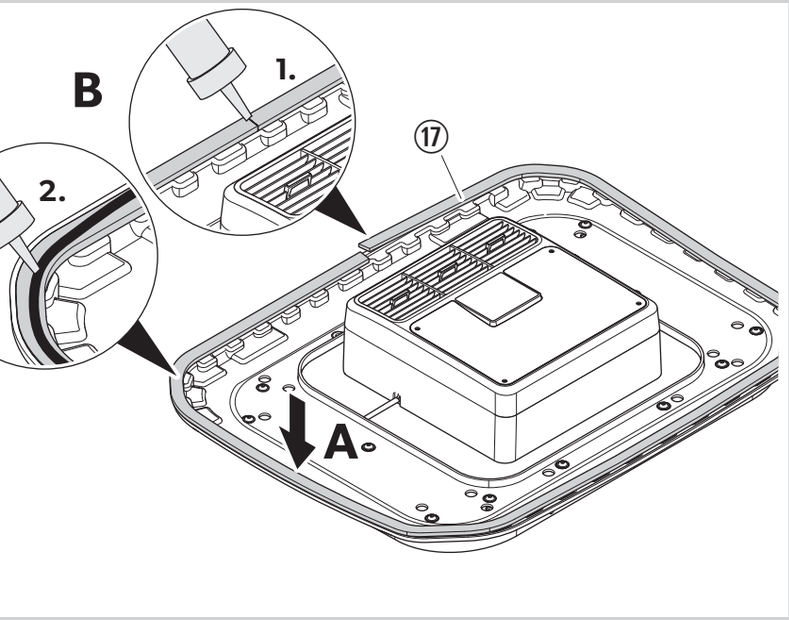
B
1.
2.
17
A

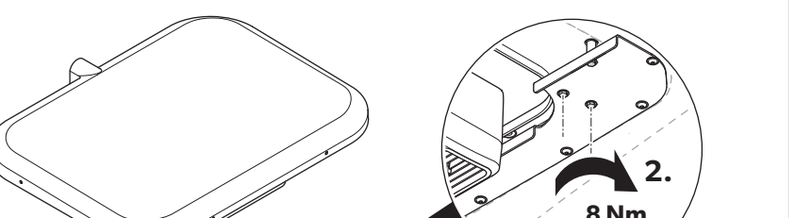
2.
8 Nm

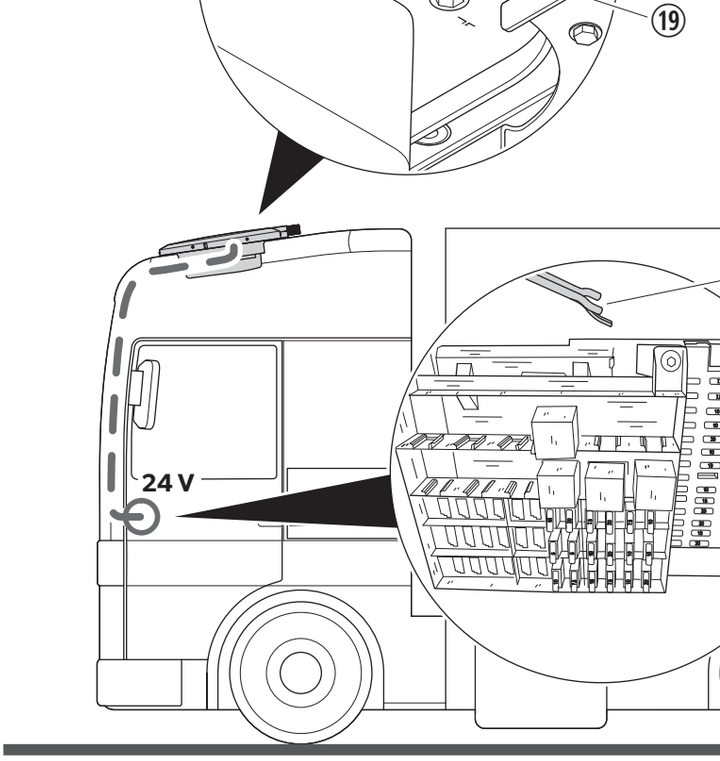
19
24 V

15

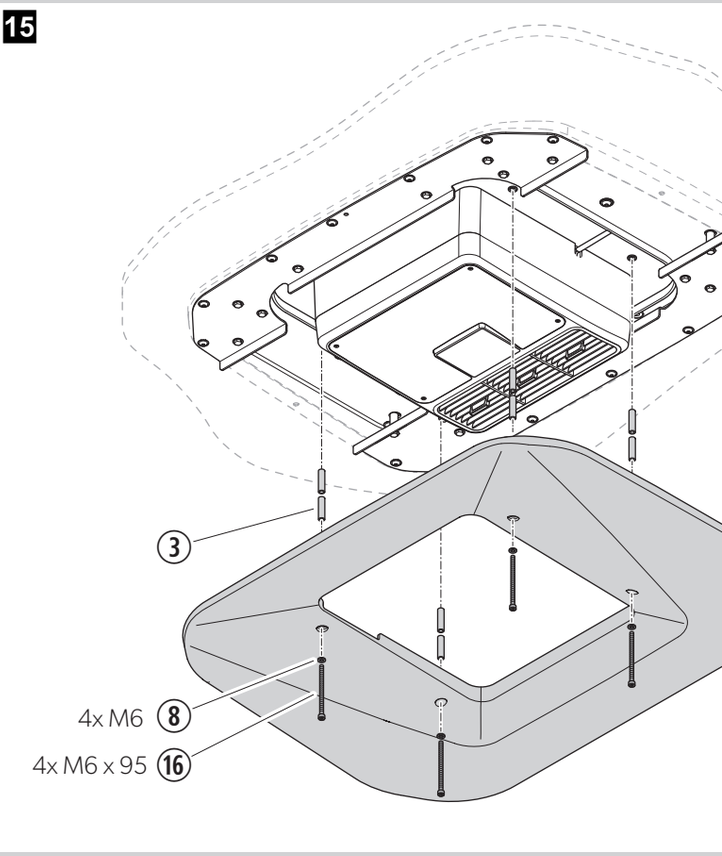
3
4x M6 8
4x M6 x 95 16

14

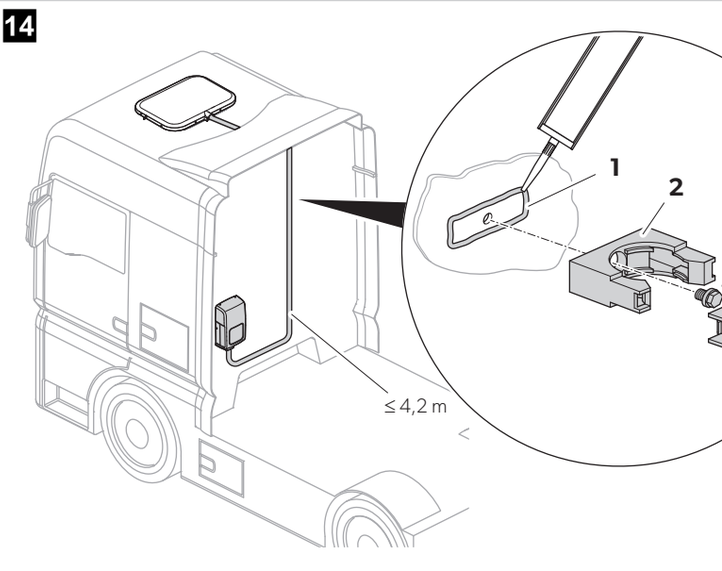
1
2
≤ 4,2 m