DOMETIC

CLIMATE CONTROL COOLAIR

SP950C, SPX1200C

EN **Fastening frame for Iveco Stralis Hi-Way Euro 6**
Installation Manual 6

DE **Befestigungsrahmen für Iveco Stralis Hi-Way Euro 6**
Montageanleitung 9

FR **Cadre de fixation pour Iveco Stralis Hi-Way Euro 6**
Instructions de montage 12

ES **Bastidor de fijación para Iveco Stralis Hi-Way Euro 6**
Instrucciones de montaje 15

PT **Estrutura de fixação para Iveco Stralis Hi-Way Euro 6**
Instruções de montagem 19

IT **Telaio di fissaggio per Iveco Stralis Hi-Way Euro 6**
Indicazioni di montaggio 22

NL **Bevestigingsframe voor Iveco Stralis Hi-Way Euro 6**
Montagehandleiding 25

DA **Fastgørelsesramme til Iveco Stralis Hi-Way Euro 6**
Monteringsvejledning 28

SV **Fästram för Iveco Stralis Hi-Way Euro 6**
Monteringsanvisning 31

NO **Festeramme for Iveco Stralis Hi-Way Euro 6**
Monteringsanvisning 34

FI **Kiinnityskehys malliin Iveco Stralis Hi-Way Euro 6**
Asennusohje 37

RU **Крепежная рамка для Iveco Stralis Hi-Way Euro 6**
Инструкция по монтажу 40

PL **Rama mocująca do Iveco Stralis Hi-Way Euro 6**
Instrukcja montażu 44

SK **Upevňovací rám pre Iveco Stralis Hi-Way Euro 6**
Návod na montáž 47

CS **Upevňovací rám pro Iveco Stralis Hi-Way Euro 6**
Návod k montáži 50

HU **Rögzítőkeret Iveco Stralis Hi-Way Euro 6**
Szerelési útmutató 53

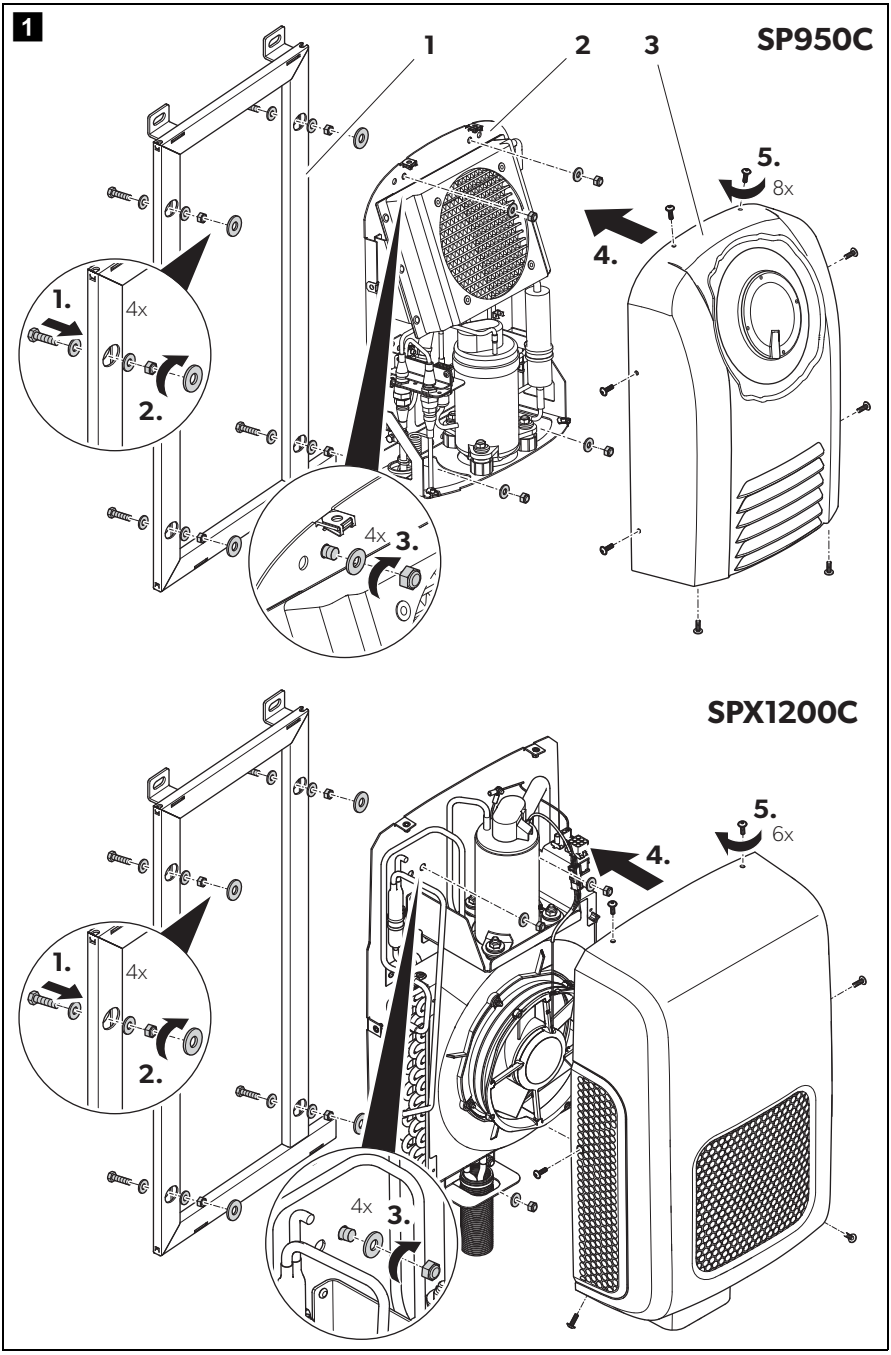
1
SP950C
1
2
3
5.
8x
4.
1.
4x
2.
4x
3.
SPX1200C
5.
6x
4.
1.
4x
2.
4x
3.

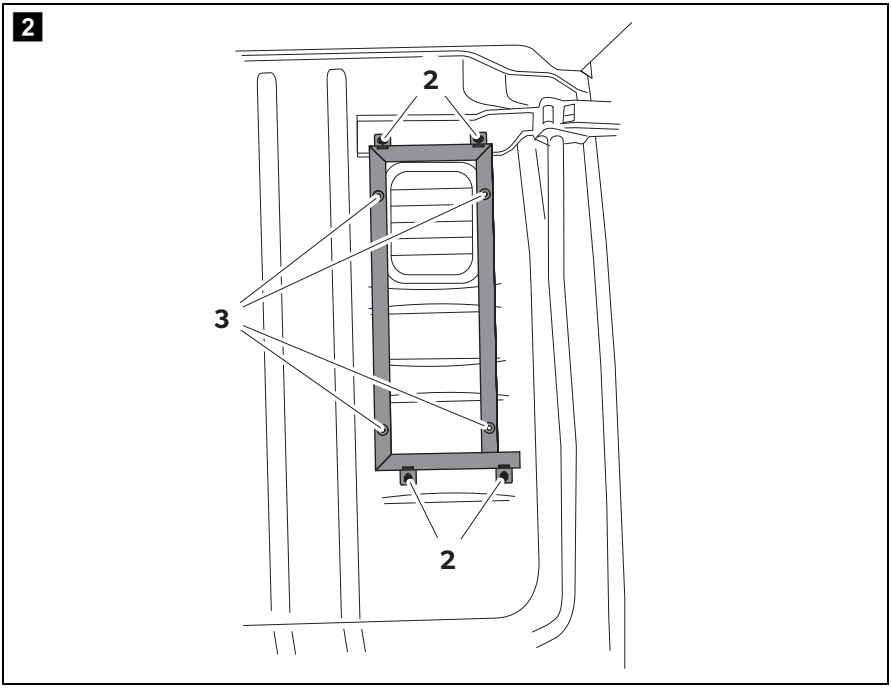
2
2
3
2

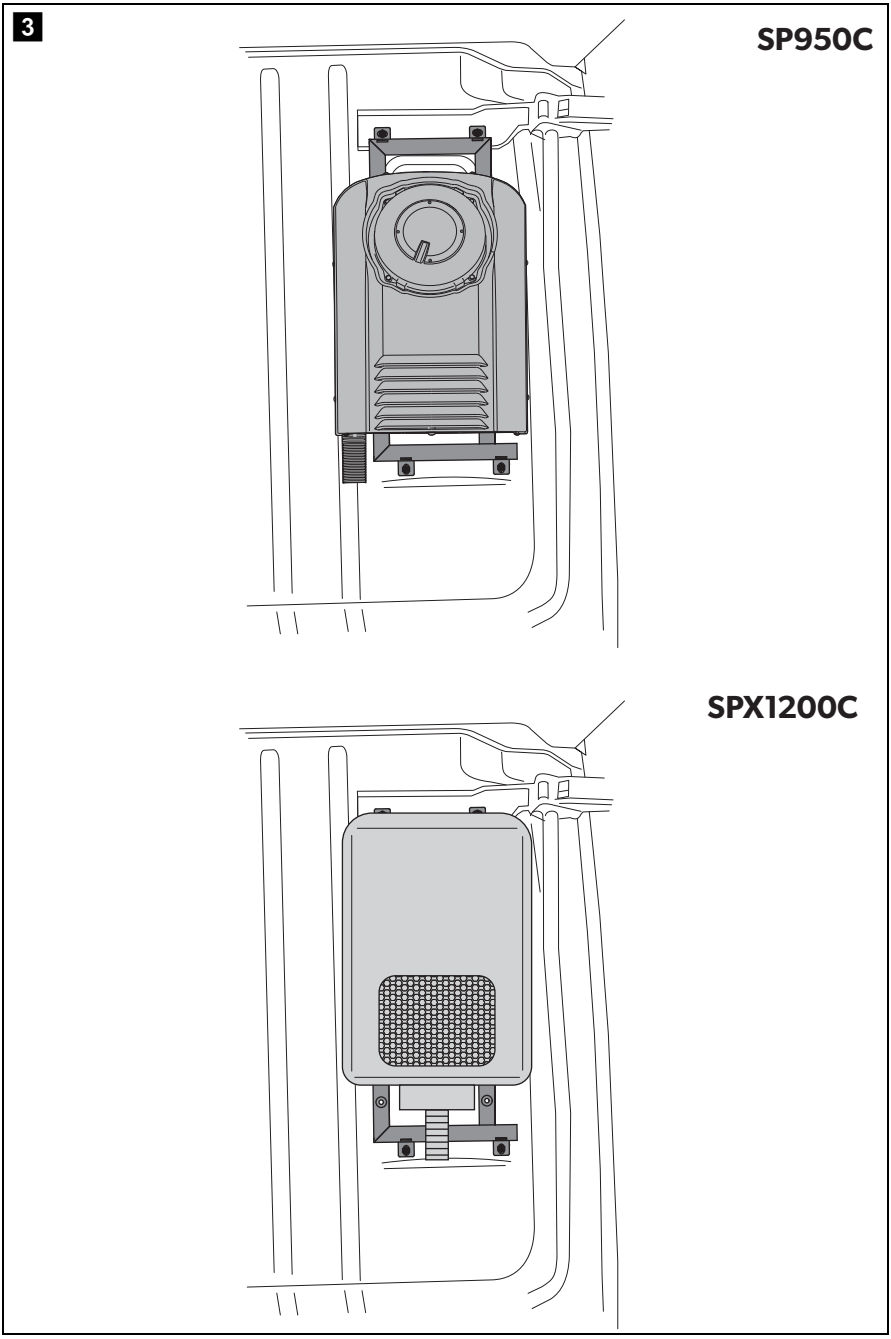
3
SP950C
SPX1200C

Please read this instruction manual carefully before installation and first use, and store it in a safe place. If you pass on the product to another person, hand over this instruction manual along with it.

1 General safety instructions

The manufacturer accepts no liability for damage in the following cases:

- Damage to the product resulting from mechanical influences and incorrect connection voltage
- Alterations to the product without express permission from the manufacturer
- Use for purposes other than those described in the operating manual

NOTICE!
The freedom of movement of semi-trailers (of the outer edges of the semi-trailer when turning or jackknifing) and other vehicle attachments must not be restricted.

NOTE
Observe the safety instructions in the installation manual for the parking cooler.

2 Scope of delivery

Installation kit for Iveco Stralis Hi-Way Euro 6

Quantity	Designation
1	Fastening frame
1	Installation manual
4	Bolt M8 x 35 (8.8)
2	Bolt M8 x 35 (10.9)
2	Bolt M8 x 40 (10.9)
16	U washer M8 (d1 = 8.4 mm, d2 = 16 mm)
4	U washer M8 (d1 = 8.4 mm, d2 = 24 mm)
8	Nut M8, self-locking

Before starting the system, check that all the parts belonging to the scope of delivery are present.

3 Target group for this manual

The installation information in this manual is only intended for qualified personnel at workshops, who are familiar with the guidelines and safety precautions to be applied during the installation of vehicle accessory parts.

4 Intended use

The fastening frame is used for installing the condenser unit SP950C or SPX1200C for the parking cooler SP950 or SPX1200, respectively, to the following vehicles: Iveco Stralis Hi-Way Euro 6. The fastening frame is attached on the right of the rear cab wall.

When fastening the fastening frame, use existing fastening points on the vehicle. You do not need to drill new holes.

5 Fitting the fastening frame

NOTICE!
Observe the information in the installation manual when fitting the parking cooler.

NOTE
Operating instructions can be found in the operating manual for the parking cooler.

Basic assembly is described in fig. **1**, page 3:

Item	Designation
1	Fastening frame
2	Condenser unit
3	Cover

Fit the fastening frame and the condenser unit at the Iveco Stralis Hi-Way Euro 6 as follows:

NOTE
Only install the condenser unit after you have attached the mounting frame on the rear wall of the truck.

- Insert and tighten the four M8 x 35 (8.8) bolts, eight M8 8.4 x 16 mm U washers and four M8 retaining nuts (fig. **1**, page 3) in the mounting frame for the condenser unit.
- Remove the two M8 screws from the upper spoiler holder (fig. **2** **1**, page 4).
- Remove the two dummy plugs beneath the upper spoiler holder from the M8 drill holes.
- Fasten the upper part of the fastening frame on the upper spoiler holder with the M8 x 40 (10.9) screws (fig. **2** **1**, page 4).
- Fasten the lower part of the fastening frame into the M8 drill holes now available with the M8 x 35 (10.9) screws (fig. **2** **2**, page 4).
- Put the the four large M8 8.4 x 24 mm U washers as spacer discs onto the protruding screws on the fastening frame (fig. **2** **2**, page 4).
- Place the condenser unit on the projecting bolts of the mounting frame and bolt to the four U washers M8 8.4 x 16 mm and four M8 retaining nuts (fig. **3**, page 5).
- Check that all bolts are still tight after travelling approximately 200 km.

6 Guarantee

The statutory warranty period applies. If the product is defective, please contact the service partner in your country (addresses on the back on the instruction manual).

Our experts will be happy to help you and will discuss the warranty process with you in more detail.

Bitte lesen Sie diese Anleitung vor Einbau und Inbetriebnahme sorgfältig durch und bewahren Sie sie auf. Geben Sie sie im Falle einer Weitergabe des Produktes an den Nutzer weiter.

1 Allgemeine Sicherheitshinweise

Der Hersteller übernimmt in folgenden Fällen keine Haftung für Schäden:

- Beschädigungen am Produkt durch mechanische Einflüsse und falsche Anschlussspannung
- Veränderungen am Produkt ohne ausdrückliche Genehmigung vom Hersteller
- Verwendung für andere als die in der Anleitung beschriebenen Zwecke

ACHTUNG!
Die Bewegungsfreiheit von Aufliegern (die äußeren Kanten des Aufliegers beim Einlenken oder Einknicken) und anderen Fahrzeuganbauten darf nicht eingeschränkt werden.

HINWEIS
Beachten Sie die Sicherheitshinweise in der Einbauanleitung zur Standklimaanlage.

2 Lieferumfang

Montagesatz für Iveco Stralis Hi-Way Euro 6

Menge	Bezeichnung
1	Befestigungsrahmen
1	Montageanleitung
4	Schraube M8 x 35 (8.8)
2	Schraube M8 x 35 (10.9)
2	Schraube M8 x 40 (10.9)
16	U-Scheibe M8 (d1 = 8,4 mm, d2 = 16 mm)
4	U-Scheibe M8 (d1 = 8,4 mm, d2 = 24 mm)
14	Mutter M8, selbstsichernd

Prüfen Sie vor Inbetriebnahme des Systems, ob alle zum Lieferumfang gehörenden Teile vorhanden sind.

3 Zielgruppe dieser Anleitung

Die Einbauinformationen in dieser Anleitung wenden sich ausschließlich an Fachleute in Werkstätten, die mit den anzuwendenden Richtlinien und Sicherheitsvorkehrungen beim Einbau von Fahrzeugzubehörteilen vertraut sind.

4 Bestimmungsgemäßer Gebrauch

Der Befestigungsrahmen dient zur Montage der Kondensatoreinheit SP950C oder SPX1200C von der Standklimaanlage SP950 bzw. SPX1200 an Fahrzeuge des Typs Iveco Stralis Hi-Way Euro 6. Der Befestigungsrahmen wird rechts an der Fahrerhausrückwand montiert.

Bei der Befestigung des Befestigungsrahmens werden Originalbefestigungspunkte am Fahrzeug verwendet. Sie müssen am Fahrzeug keine neuen Bohrungen anfertigen.

5 Befestigungsrahmen montieren

ACHTUNG!
Beachten Sie beim Einbau auch die Informationen in der Einbauanleitung zur Standklimaanlage.

HINWEIS
Informationen zur Bedienung finden Sie in der Bedienungsanleitung zur Standklimaanlage.

Die grundsätzliche Montage stellt Abb. **1**, Seite 3 dar:

Pos.	Bezeichnung
1	Befestigungsrahmen
2	Kondensatoreinheit
3	Abdeckhaube

Montieren Sie den Befestigungsrahmen und die Kondensatoreinheit am Iveco Stralis Hi-Way Euro 6 wie folgt:

HINWEIS
Montieren Sie die Kondensatoreinheit erst nach der Befestigung des Befestigungsrahmens an der LKW-Rückwand.

- Zur Aufnahme der Kondensatoreinheit die vier Schrauben M8 x 35 (8.8), acht U-Scheiben M8 8,4 x 16 mm und vier Sicherungsmuttern M8 (Abb. **1**, Seite 3) in den Befestigungsrahmen einsetzen und verschrauben.
- Die beiden Schrauben M8 von der oberen Spoilerhalterung entfernen (Abb. **2** **1**, Seite 4).
- Die beiden Blindstopfen unterhalb des oberen Spoilerhalters aus den M8-Gewindebohrungen entfernen.
- Den oberen Teil des Befestigungsrahmens am oberen Spoilerhalter mit den Schrauben M8 x 40 (10.9) befestigen (Abb. **2** **1**, Seite 4).
- Den unteren Teil des Befestigungsrahmens in den zuvor freigelegten M8-Gewindebohrungen mit den Schrauben M8 x 35 (10.9) befestigen (Abb. **2** **1**, Seite 4).
- Die vier großen U-Scheiben M8 8,4 x 24 mm als Distanzscheiben auf die herausstehenden Schrauben am Befestigungsrahmen schieben (Abb. **2** **2**, Seite 4).
- Kondensatoreinheit auf die herausstehenden Schrauben am Befestigungsrahmen setzen und mit den vier U-Scheiben M8 8,4 x 16 mm und vier Sicherungsmuttern M8 verschrauben (Abb. **3**, Seite 5).
- Alle Schrauben nach einer Fahrstrecke von ca. 200 km auf festen Sitz kontrollieren.

6 Gewährleistung

Es gilt die gesetzliche Gewährleistungsfrist. Sollte das Produkt defekt sein, wenden Sie sich bitte an einen Service-Partner in Ihrem Land (Adressen siehe Rückseite der Anleitung).

Unsere Spezialisten helfen Ihnen gerne weiter und besprechen mit Ihnen den weiteren Verlauf der Gewährleistung.

Veuillez lire attentivement cette notice avant le montage et la mise en service. Veuillez ensuite la conserver. En cas de passer le produit, veuillez le transmettre au nouvel acquéreur.

1 Consignes de sécurité générales

Le fabricant décline toute responsabilité pour des dommages dans les cas suivants :

- des sollicitations mécaniques et une tension de raccordement incorrecte ayant endommagé le matériel
- des modifications apportées au produit sans autorisation explicite de la part du fabricant
- une utilisation différente de celle décrite dans la notice

AVIS !
Veillez à ce que la liberté de mouvement des semi-remorques (les bords extérieurs de la semi-remorque lors du braquage ou du pivotement) et d'autres équipements du véhicule ne soit pas restreinte.

REMARQUE
Veuillez respecter les consignes de sécurité indiquées dans la notice de montage du climatiseur auxiliaire.

2 Contenu de la livraison

Kit de montage pour Iveco Stralis Hi-Way Euro 6

Quantité	Désignation
1	Cadre de fixation
1	Instructions de montage
4	Vis M8 x 35 (8.8)
2	Vis M8 x 35 (10.9)
2	Vis M8 x 40 (10.9)
16	Rondelle U M8 (d1 = 8,4 mm, d2 = 16 mm)
4	Rondelle U M8 (d1 = 8,4 mm, d2 = 24 mm)
8	Ecrou M8, autobloquant

Avant de mettre le système en service, vérifiez si toutes les pièces faisant partie de la livraison ont bien été livrées.

3 Groupe cible de cette notice

Les informations concernant le montage fournies par ce manuel s'adressent exclusivement à un personnel qualifié, travaillant dans des ateliers et connaissant les directives et les consignes de sécurité à appliquer pour le montage d'accessoires dans les véhicules.

4 Usage conforme

Le cadre de fixation sert à installer l'unité du condensateur SP950C ou SPX1200C du climatiseur SP950 ou SPX1200, respectivement sur les véhicules suivants : Iveco Stralis Hi-Way Euro 6. Le cadre de fixation est monté à à droite sur la paroi arrière de la cabine.

Lors de la fixation du cadre de fixation, utilisez les points de fixation d'origine au niveau du véhicule. Il n'est pas nécessaire de procéder à de nouveaux perçages au niveau du véhicule.

5 Monter le cadre de fixation

AVIS !
Lors du montage, tenez également compte des informations indiquées dans la notice de montage du climatiseur auxiliaire.

REMARQUE
Vous trouverez des informations concernant l'utilisation dans le manuel d'utilisation du climatiseur auxiliaire.

Le montage de base est représenté sur la fig. **1**, page 3 :

Pos.	Désignation
1	Cadre de fixation
2	Condensateur
3	Cache de protection

Montez le cadre de montage et l'unité du condenseur sur les Iveco Stralis Hi-Way Euro 6 de la manière suivante :

REMARQUE
Ne pas monter l'unité du condensateur avant d'avoir fixé le cadre de fixation sur la paroi arrière du poids lourd.

- Pour mettre en place l'unité du condensateur, insérer et visser les quatre vis M8 x 35 (8.8), les huit rondelles U M8 8,4 x 16 mm et les quatre écrous de fixation M8 (fig. **1**, page 3) dans le cadre de fixation.
- Retirer les deux vis M8 du support supérieur du déflecteur (fig. **2** **1**, page 4).
- Retirer les deux boutons borgnes des alésages filetés M8 se trouvant sous le support supérieur du déflecteur.
- Fixer la partie supérieure du cadre de fixation au niveau du support supérieur du déflecteur, à l'aide des vis M8 x 40 (10.9) (fig. **2** **1**, page 4).
- Fixer la partie inférieure du cadre de fixation dans les alésages filetés M8 libérés précédemment, à l'aide des vis M8 x 35 (10.9) (fig. **2** **2**, page 4).
- Pousser les quatre grandes rondelles U M8 8,4 x 24 mm sur les vis saillantes du cadre de fixation, afin qu'elles servent de rondelles d'écartement (fig. **2** **2**, page 4).
- Placer l'unité du condensateur sur les vis saillantes du cadre de fixation et la visser avec les quatre rondelles U M8 8,4 x 16 mm et les quatre écrous de fixation M8 (fig. **3**, page 5).
- Contrôlez la fixation de toutes les vis après avoir parcouru un trajet de 200 km env.

6 Garantie

Le délai légal de garantie s'applique. Si le produit s'avérait défectueux, veuillez vous adresser à un de nos partenaires de service présent dans votre pays (voir adresses au dos du présent manuel).

Nos spécialistes vous aideront avec plaisir et répondront à vos questions concernant la suite de la procédure pour la garantie.

Lea detenidamente estas instrucciones antes de llevar a cabo la instalación y puesta en funcionamiento, y consérvelas en un lugar seguro. En caso de vender o entregar el producto a otra persona, entregue también estas instrucciones.

1 Indicaciones generales de seguridad

El fabricante declina toda responsabilidad ante daños ocurridos en los siguientes casos:

- desperfectos en el producto debidos a influencias mecánicas y una tensión de conexión incorrecta
- modificaciones realizadas en el producto sin el expreso consentimiento del fabricante
- utilización del aparato para fines distintos a los descritos en las instrucciones

¡AVISO!
La libertad de movimientos del semirremolque (los bordes exteriores del semirremolque al tomar una curva o doblar una esquina) y de otros accesorios montados en el vehículo no debe quedar mermada.

NOTA
Tenga en cuenta las indicaciones de seguridad en las instrucciones de montaje del equipo de aire acondicionado para funcionamiento con motor parado.

2 Volumen de entrega

Juego de montaje para Iveco Stralis Hi-Way Euro 6.

Cantidad	Denominación
1	Bastidor de fijación
1	Instrucciones de montaje
4	Tornillo M8 x 35 (8.8)
2	Tornillo M8 x 35 (10.9)
2	Tornillo M8 x 40 (10.9)
16	Arandela en U M8 (d1 = 8,4 mm, d2 = 16 mm)
4	Arandela en U M8 (d1 = 8,4 mm, d2 = 24 mm)
8	Tuerca M8 autofijadora

Antes de poner en funcionamiento el sistema, compruebe si ha recibido todas las piezas.

3 Destinatarios de estas instrucciones

La información referente a la instalación incluida en estas instrucciones va dirigida exclusivamente al personal técnico de talleres familiarizado con las directivas y medidas de seguridad que se hayan de aplicar durante la instalación de accesorios de vehículos.

4 Uso adecuado

El bastidor de fijación se utiliza para montar los condensadores SP950C o SPX1200C para los equipos de aire acondicionado a motor parado SP950 o SPX1200, respectivamente, en los siguientes vehículos: Iveco Stralis Hi-Way Euro 6. El bastidor de fijación se monta a la derecha de la pared trasera de la cabina.

Para la fijación del bastidor de fijación se utilizan los puntos de sujeción originales del vehículo. No es necesario realizar más perforaciones en el vehículo.

5 Montar el bastidor de fijación

¡AVISO!
Durante el montaje tenga también en cuenta la información relativa al montaje del equipo de aire acondicionado para funcionamiento con motor parado.

NOTA
Encontrará más información sobre el manejo en las instrucciones de uso del equipo de aire acondicionado para funcionamiento a motor parado.

La fig. **1**, página 3 representa el montaje básico:

Pos.	Denominación
1	Bastidor de fijación
2	Condensador
3	Cubierta

Monte el bastidor de fijación y la unidad de condensador en Iveco Stralis Hi-Way Euro 6 de la siguiente manera:

NOTA
Una vez fijado el bastidor de fijación a la pared trasera del camión, monte el condensador.

- Para alojar el condensador, coloque y apriete los cuatro tornillos M8 x 35 (8.8), las ocho arandelas en U M8 8,4 x 16 mm y las cuatro tuercas de seguridad M8 (fig. **1**, página 3) en el bastidor de fijación.
- Retire los dos tornillos M8 del soporte del spoiler superior (fig. **2** **1**, página 4).
- Retire de los orificios roscados M8 los dos tapones ciegos que se encuentran debajo del soporte del spoiler superior.
- Fije la parte superior del bastidor de fijación del soporte del spoiler superior con los tornillos M8 x 40 (10.9) (fig. **2** **1**, página 4).
- Con los tornillos M8 x 35 (10.9), fije la parte inferior del bastidor de fijación a los orificios roscados M8 previamente despejados (fig. **2** **2**, página 4).
- Coloque las cuatros arandelas en U grandes de M8 8,4 x 24 mm como arandelas distanciadoras sobre los tornillos sueltos del bastidor de fijación (fig. **2** **2**, página 4).
- Coloque el condensador con sus tornillos sueltos en el bastidor de fijación y apriételos con las cuatro arandelas en U M8 8,4 x 16 mm y las cuatro tuercas de seguridad M8 (fig. **3**, página 5).
- Una vez recorridos aprox. 200 km, compruebe que todos los tornilllos sigan estando firmemente sujetos.

6 Garantía legal

Rige el plazo de garantía legal. Si el producto presenta algún defecto, diríjase a nuestro socio de servicio en su país (ver direcciones en el dorso de este manual).

Nuestros especialistas estarán encantados de poder ayudarle y de poder orientarle en los siguientes pasos a dar respecto a la garantía.

Por favor, leia atentamente este manual antes da montagem e colocação em funcionamento do aparelho e guarde-o em local seguro. Em caso de transmissão do produto, entregue o manual ao novo utilizador.

1 Indicações gerais de segurança

O fabricante não se responsabiliza por danos nos seguintes casos:

- Danos no produto resultantes de influências mecânicas e tensão de conexão incorreta
- Alterações ao produto sem autorização expressa do fabricante
- Utilização para outras finalidades que não as descritas no manual de instruções

NOTA!
A liberdade de movimentos dos atrelados (as arestas exteriores do atrelado ao virar ou manobrar) e outros reboques não pode ficar limitada.

OBSERVAÇÃO
Respeite as indicações de segurança nas instruções de montagem do sistema de ar condicionado standard.

2 Material fornecido

Kit de montagem para Iveco Stralis Hi-Way Euro 6.

Quant.	Designação
1	Estrutura de fixação
1	Instruções de montagem
4	Parafuso M8 x 35 (8.8)
2	Parafuso M8 x 35 (10.9)
2	Parafuso M8 x 40 (10.9)
16	Disco em U M8 (d1 = 8,4 mm, d2 = 16 mm)
4	Disco em U M8 (d1 = 8,4 mm, d2 = 24 mm)
8	Porca M8, auto-bloqueante

Antes da colocação em funcionamento do sistema, verifique se não faltam peças no material fornecido.

3 Destinatários do presente manual

As informações de montagem deste manual foram especialmente concebidas para técnicos em oficinas, que estão familiarizados com as diretivas a aplicar e medidas de segurança durante a montagem de acessórios para veículos.

4 Utilização adequada

A estrutura de fixação destina-se à montagem da unidade de condensação SP950C ou SPX1200C para a unidade fixa de ar condicionado SP950 ou SPX1200, respetivamente, nos seguintes veículos: Iveco Stralis Hi-Way Euro 6. A estrutura de fixação é montada à e à direita na parede exterior da cabine do condutor.

Aquando da fixação da estrutura de fixação, são utilizados os pontos de fixação originais no veículo. Não é necessária fazer novos furos no veículo.

5 Montar a estrutura de fixação

NOTA!
Durante a montagem, respeite também as indicações que constam nas instruções de montagem do sistema de ar condicionado.

OBSERVAÇÃO
Encontra informações sobre a operação no manual de instruções do sistema de ar condicionado standard.

A montagem geral representa fig. **1**, página 3:

Pos.	Designação
1	Estrutura de fixação
2	Unidade de condensação
3	Cobertura

Monte a estrutura de fixação e a unidade de condensação no Iveco Stralis Hi-Way Euro 6 da seguinte forma:

OBSERVAÇÃO
Monte a unidade de condensação apenas após a fixação da estrutura de fixação na parte traseira do camião.

- Para a recepção da unidade de condensação, insira e aparafuse na estrutura de fixação os quatro parafusos M8 x 35 (8.8), os oito discos em U M8 8,4 x 16 mm e as quatro porcas de fixação M8 (fig. **1**, página 3).
- Retirar ambos os parafusos M8 do suporte do spoiler (fig. **2** **1**, página 4).
- Retirar ambos os bujões cegos em cima do suporte do spoiler para fora das perfurações da rosca M8.
- Fixar a parte de cima da estrutura de fixação no suporte do spoiler superior com os parafusos M8 x 40 (10.9) (fig. **2** **1**, página 4).
- Fixar a parte baixo da estrutura de fixação nas perfurações da rosca M8 anteriormente destapadas com os parafusos M8 x 35 (10.9) (fig. **2** **2**, página 4).
- Empurre os quatro discos em U grandes M8 8,4 x 24 mm como discos distanciadores sobre os parafusos salientes na estrutura de fixação (fig. **2** **2**, página 4).
- Coloque a unidade de condensação sobre os parafusos salientes na estrutura de fixação e aparafuse a mesma com os discos em U M8 8,4 x 16 mm e quatro porcas de fixação M8 (fig. **3**, página 5).
- Controle todos os parafusos após um percurso de marcha de aprox. 200 km quanto à sua fixação.

6 Garantia

É válido o prazo de garantia legal. Se o produto estiver com defeito, por favor, dirija-se à assistência técnica do seu país (endereços, ver verso do manual).

Os nossos técnicos têm todo o gosto em ajudá-lo e aconselhá-lo durante o processo dos direitos de garantia.

Prima di effettuare il montaggio e la messa in funzione leggere accuratamente questo manuale di istruzioni, conservarlo e in caso di trasmissione del prodotto, consegnarlo all'utente successivo.

1 Indicazioni di sicurezza generali

Il produttore non si assume nessuna responsabilità per danni nei seguenti casi:

- danni al prodotto dovuti a influenze meccaniche o a un'errata tensione di allacciamento
- modifiche al prodotto senza esplicita autorizzazione del produttore
- impiego per altri fini rispetto a quelli descritti nel manuale di istruzioni

AVVISO!
La libertà di movimento dei semirimorchi (gli spigoli esterni del semirimorchio in caso di sterzata e sbandamento laterale) e di altri attacchi al veicolo non deve essere limitata.

NOTA
Osservare le indicazioni di sicurezza comprese nelle istruzioni di montaggio del climatizzatore a motore spento.

2 Dotazione

Set di montaggio per Iveco Stralis Hi-Way Euro 6

Quantità	Denominazione
1	Telaio di fissaggio
1	Indicazioni di montaggio
4	Vite M8 x 35 (8.8)
2	Vite M8 x 35 (10.9)
2	Vite M8 x 40 (10.9)
16	Rondella a U M8 (d1 = 8,4 mm, d2 = 16 mm)
4	Rondella a U M8 (d1 = 8,4 mm, d2 = 24 mm)
8	Dado M8, autobloccante

Prima della messa in funzione del sistema, assicurarsi che tutti gli elementi siano in dotazione.

3 Destinatari di queste istruzioni

Le informazioni sull'installazione contenute in questo manuale si rivolgono esclusivamente a tecnici specializzati di officine a conoscenza delle direttive e delle disposizioni sulla sicurezza da adottare durante l'installazione degli accessori del veicolo.

4 Uso conforme alla destinazione

Il telaio di fissaggio viene utilizzato per installare le unità di condensazione SP950C o SPX1200C rispettivamente per i climatizzatori autonomi SP950 o SPX1200 nei veicoli seguenti: Iveco Stralis Hi-Way Euro 6. Il telaio di fissaggio è montato a destra della parte posteriore della cabina di guida.

Per fissare il telaio di fissaggio, utilizzare punti di fissaggio originali del veicolo. Non è necessario eseguire nuovi fori.

5 Montaggio del telaio

AVVISO!
Durante il montaggio, attenersi anche alle informazioni contenute nelle istruzioni di montaggio del climatizzatore a motore spento.

NOTA
Le informazioni relative all'uso sono contenute nel manuale di istruzioni per l'uso del climatizzatore a motore spento.

Il montaggio di base è raffigurato in fig. **1**, pagina 3:

Pos.	Denominazione
1	Telaio di fissaggio
2	Unità di condensazione
3	Calotta di protezione

Montare il telaio di fissaggio e l'unità del condensatore al Iveco Stralis Hi-Way Euro 6 nel modo seguente:

NOTA
Montare l'unità di condensazione solamente dopo aver fissato il telaio di fissaggio sulla parete posteriore dell'autocarro.

- Per l'applicazione dell'unità di condensazione inserire le quattro viti M8 x 35 (8.8), le otto rondelle a U M8 8,4 x 16 mm e i quattro dadi di bloccaggio M8 (fig. **1**, pagina 3) nel telaio di fissaggio e avvitare.
- Rimuovere entrambe le viti M8 dal supporto dello spoiler superiore (fig. **2** **1**, pagina 4).
- Rimuovere entrambi i tappi ciechi posti sotto il supporto dello spoiler superiore dai fori maschiati M8.
- Fissare la parte superiore del telaio di fissaggio sul supporto dello spoiler superiore con le viti M8 x 40 (10.9) (fig. **2** **1**, pagina 4).
- Fissare la parte inferiore del telaio di fissaggio nei fori maschiati M8 precedentemente liberati con le viti M8 x 35 (10.9) (fig. **2** **2**, pagina 4).
- Inserire le 4 grandi rondelle a U M8 8,4 x 24 mm come rondelle distanziatrici sulle viti che sporgono dal telaio di fissaggio (fig. **2** **2**, pagina 4).
- Porre l'unità di condensazione sulle viti sporgenti sopra il telaio di fissaggio e avvitare con le quattro rondelle a U M8 8,4 x 16 mm e i quattro dadi di bloccaggio M8 (fig. **3**, pagina 5).
- Ogni 200 km ca. di viaggio, controllare che tutte le viti siano stabili.

6 Garanzia

Vale il termine di garanzia previsto dalla legge. Qualora il prodotto risultasse difettoso, La preghiamo di contattare il Service Partner del Suo Paese (l'indirizzo si trova sul retro del manuale).

I nostri specialisti sono sempre pronti ad aiutarvi e a concordare con Voi l'ulteriore disbrigo delle condizioni garanzia.

Lees deze handleiding voor de montage en de ingebruikname zorgvuldig door en bewaar hem. Geef de handleiding bij het doorgeven van het product aan de gebruiker.

1 Algemene veiligheidsaanwijzingen

De fabrikant kan in de volgende gevallen niet aansprakelijk worden gesteld voor schade:

- beschadiging van het product door mechanische invloeden en verkeerde aansluitspanning
- veranderingen aan het product zonder uitdrukkelijke toestemming van de fabrikant
- gebruik voor andere dan de in de handleiding beschreven toepassingen

LET OP!
De bewegingsvrijheid van opleggers (de buitenste randen van de oplegger bij het sturen of inknikken) en andere aangebouwde voertuigonderdelen mag niet worden beperkt.

INSTRUCTIE
Neem de veiligheidsaanwijzingen in acht in de inbouwhandleiding voor de standairco.

2 Omvang van de levering

Montageset voor Iveco Stralis Hi-Way Euro 6

Aantal	Omschrijving
1	Bevestigingsframe
1	Montagehandleiding
4	Schroef M8 x 35 (8.8)
2	Schroef M8 x 35 (10.9)
2	Schroef M8 x 40 (10.9)
16	U-ring M8 (d1 = 8,4 mm, d2 = 16 mm)
4	U-ring M8 (d1 = 8,4 mm, d2 = 24 mm)
8	Moer M8, zelfborgend

Controleer voor de ingebruikname van het systeem of alle bij de levering inbegrepen onderdelen aanwezig zijn.

3 Doelgroep van deze handleiding

De montage-informatie in deze handleiding richt zich tot vakpersoneel in werkplaatsen die met de toe te passen richtlijnen en veiligheidsmaatregelen bij de montage van toebehoren voor voertuigen vertrouwd zijn.

4 Gebruik volgens bestemming

Het bevestigingsframe wordt gebruikt voor het installeren van de condensoreenheid SP950C of SPX1200C voor de parkeerkoeler SP950 of SPX1200 respectievelijk bij de volgende voertuigen: Iveco Stralis Hi-Way Euro 6. Het bevestigingsframe wordt bevestigd rechts van de achterwand.

Bij de bevestiging van het bevestigingsframe worden originele bevestigingspunten aan het voertuig gebruikt. U hoeft aan het voertuig geen nieuwe boringen aan te brengen.

5 Bevestigingsframe monteren

LET OP!
Let bij de montage ook op de informatie in de inbouwhandleiding voor de standairco.

INSTRUCTIE
Informatie over de bediening vindt u in de bedieningshandleiding van de standairco.

Het principe van de montage wordt weergegeven in afb. **1**, pagina 3:

Pos.	Omschrijving
1	Bevestigingsframe
2	Condensatoreenheid
3	Afdekkap

Monteer het bevestigingsframe en de condensatoreenheid als volgt op de Iveco Stralis Hi-Way Euro 6:

INSTRUCTIE
Monteer de condensatoreenheid pas na het bevestigen van het bevestigingsframe aan de achterwand van de vrachtwagen.

- Voor de opname van de condensatoreenheid de vier schroeven M8 x 35 (8.8), acht U-schijven M8 8,4 x 16 mm en vier borgmoeren M8 (afb. **1**, pagina 3) in het bevestigingsframe plaatsen en vastschroeven.
- De beide schroeven M8 van de bovenste spoilerhouder verwijderen (afb. **2** **1**, pagina 4).
- De beide blinde stoppen onder de bovenste spoilerhouder uit de M8-draadboringen verwijderen.
- Het bovenste deel van het bevestigingsframe van de bovenste spoilerhouder met de schroeven M8 x 40 (10.9) bevestigen (afb. **2** **1**, pagina 4).
- Het onderste deel van het bevestigingsframe in de eerder blootgelegde M8-draadboringen met de schroeven M8 x 35 (10.9) bevestigen (afb. **2** **2**, pagina 4).
- De vier grote onderlegringen M8 8,4 x 24 mm als afstandsschijven op de uitstekende schroeven van het bevestigingsframe schuiven (afb. **2** **2**, pagina 4).
- Condensatoreenheid op de uitstekende schroeven aan het bevestigingsframe plaatsen en met de vier U-schijven M8 8,4 x 16 mm en vier borgmoeren M8 vastschroeven (afb. **3**, pagina 5).
- Na een gereden traject van ca. 200 km controleren of alle schroeven goed vastzitten.

6 Garantie

De wettelijke garantieperiode is van toepassing. Indien het product defect is, dient u contact op te nemen met een servicepartner in uw land (zie achterzijde van de gebruiksaanwijzing voor adressen).

Onze specialisten helpen u graag verder en bespreken het verdere verloop van de garantie met u.

Læs denne vejledning omhyggeligt igennem før installation og ibrugtagning, og opbevar den. Giv den til brugeren, hvis du giver produktet videre.

1 Generelle sikkerhedshenvisninger

Producenten påtager sig intet ansvar for skader i følgende tilfælde:

- Beskadigelser på apparatet på grund af mekanisk påvirkning og forket tilslutningsspænding
- Ændringer på produktet uden udtrykkelig tilladelse fra producenten
- Anvendelse til andre formål end dem, der er beskrevet i vejledningen

VIGTIGT!
Bevægelsesfriheden for sættevogne (sættevognens yderste kanter, når der drejes) og andre udbygninger på køretøjet må ikke begrænses.

BEMÆRK
Overhold sikkerhedshenvisningerne i installationsvejledningen til standklimaanlægget.

2 Leveringsomfang

Monteringssæt til Iveco Stralis Hi-Way Euro 6

Mængde	Betegnelse
1	Fastgørelsesramme
1	Monteringsvejledning
4	Skrue M8 x 35 (8.8)
2	Skrue M8 x 35 (10.9)
2	Skrue M8 x 40 (10.9)
16	Spændeskive M8 (d1 = 8,4 mm, d2 = 16 mm)
4	Spændeskive M8 (d1 = 8,4 mm, d2 = 24 mm)
8	Møtrik M8, selvlåsende

Kontrollér før ibrugtagning af systemet, om alle delene er indeholdt i leveringsomfanget.

3 Målgruppe for denne vejledning

Installationsinformationerne i denne vejledning henvender sig udelukkende til fagfolk i værksteder, der kender forskrifterne og sikkerhedsforanstaltningerne, der skal anvendes ved installation af tilbehørsdele til køretøjer.

4 Korrekt brug

Fastgørelsesrammen anvendes til installation af kondensatorenheden SP950C eller SPX1200C til standklimaanlægget SP950 eller SPX1200 til følgende køretøjer: Iveco Stralis Hi-Way Euro 6. Fastgørelsesrammen monteres på den højre side af køretøjets bagvæg.

Ved fastgørelsen af fastgørelsesrammen anvendes der originale fastgørelsespunkter på køretøjet. Der skal ikke bores nye huller i køretøjet.

5 Montering af fastgørelsesrammen

VIGTIGT!
Vær også opmærksom på oplysningerne i installationsvejledningen til standklimaanlægget ved installationen.

BEMÆRK
Oplysninger om betjeningen findes i betjeningsvejledningen til standklimaanlægget.

Den grundlæggende montering vises på fig. **1**, side 3:

Pos.	Betegnelse
1	Fastgørelsesramme
2	Kondensatorenhed
3	Afskærmning

Montér fastgørelsesrammen og kondensatorenheden på Iveco Stralis Hi-Way Euro 6 på følgende måde:

BEMÆRK
Montér først kondensatorenheden, når fastgørelsesrammen er fastgjort på lastbilens bagvæg.

- Til at holde kondensatorenheden skal de fire skruer M8 x 35 (8.8), otte spændeskiver M8 8,4 x 16 mm og fire sikringsmøtrikker M8 (fig. **1**, side 3) sættes i fastgørelsesrammen og skrue fast.
- Fjern de to skruer M8 fra den øverste spoilerholder (fig. **2** **1**, side 4).
- Fjern de to blindpropper under den øverste spoilerholder fra M8-gevindboringerne.
- Fastgør den øverste del af fastgørelsesrammen på den øverste spoilerholder med skruerne M8 x 40 (10.9) (fig. **2** **1**, side 4).
- Fastgør de nederste del af fastgørelsesrammen i M8-gevindboringerne, der er blevet blotlagt forinden, med skruerne M8 x 35 (10.9) (fig. **2** **2**, side 4).
- Skub de fire store spændeskiver M8 8,4 x 24 mm på som afstandsskiver på skruerne, der er rager ud på fastgørelsesrammen (fig. **2** **2**, side 4).
- Sæt kondensatorenheden på skruerne, der rager ud på fastgørelsesrammen, og skru den fast med de fire spændeskiver M8 8,4 x 16 mm og fire sikringsmøtrikker M8 (fig. **3**, side 5).
- Kontrollér efter en kørestrækning på ca. 200 km, at alle skruer sidder fast.

6 Garanti

Den lovbestemte garantiperiode gælder. Hvis produktet er defekt, skal du kontakte en servicepartner i dit land (adresser, se vejledningens bagside).

Vores specialister hjælper gerne videre og diskuterer garantiens videre forløb.

Läs igenom anvisningarna noga innan produkten monteras och används. Spara monterings- och bruksanvisningen för senare bruk. Överlämna bruksanvisningen till den nya ägaren vid ev. vidareförsäljning.

1 Allmänna säkerhetsanvisningar

Tillverkaren övertar inget ansvar för skador i följande fall:

- skador på produkten orsakade av mekanisk påverkan eller fel anslutningsspänning
- ändringar som utförts utan uttryckligt medgivande från tillverkaren
- ej ändamålsenlig användning

OBSERVERA!
Släpvagnarnas rörelser (vagnens ytterkanter vid körning runt kurvor eller svängning) och andra påbyggnadsdelars rörelser får inte hindras.

ANVISNING
Observera säkerhetsanvisningarna i monteringsanvisningen till den motoroberoende klimatanläggningen.

2 Leveransomfattning

Monteringssats för Iveco Stralis Hi-Way Euro 6

Mängd	Beteckning
1	fästram
1	monteringsanvisning
4	skruv M8 x 35 (8.8)
2	skruv M8 x 35 (10.9)
2	skruv M8 x 40 (10.9)
16	U-bricka M8 (d1 = 8,4 mm, d2 = 16 mm)
4	U-bricka M8 (d1 = 8,4 mm, d2 = 24 mm)
8	mutter M8, självlåsande

Kontrollera, innan systemet tas i drift, att inga delar saknas.

3 Målgrupp

Monteringsinformationen riktar sig endast till behöriga installatörer i verkstäder som har kännedom om gällande direktiv/föreskrifter och säkerhetsåtgärder vid montering av fordonstillbehör.

4 Ändamålsenlig användning

Fästramen är avsedd för att installera kondensatorenheten SP950C eller SPX1200C för den motorberoende klimatanläggningen SP950 eller SPX1200 i följande fordon: Iveco Stralis Hi-Way Euro 6. Fästramen monteras på högra i förarhyttens bakre vägg.

För fastsättning av fästramen används befintliga fästpunkter på fordonet. Det är inte nödvändigt att borra nya hål på fordonet.

5 Montera fästramen

OBSERVERA!
Observera även informationen i monteringsanvisningen till den motoroberoende klimatanläggningen.

ANVISNING
Information om användning finns i bruksanvisningen till den motoroberoende klimatanläggningen.

Principiellt visas monteringen på bild **1**, sida 3:

Pos.	Beteckning
1	fästram
2	kondensorenhet
3	täckkåpa

Tillvägagångssätt för montering av fästramen och kondensatorenheten på Iveco Stralis Hi-Way Euro 6:

ANVISNING
Montera inte kondensorenheten innan du har monterat fästramen på lastbilens bakre vägg.

- ➤ För att kunna montera kondensorenheten sätter man fast fyra skruvar M8 x 35 (8.8), åtta U-brickor M8 8,4 x 16 mm och fyra låsmuttrar M8 (bild **1**, sida 3) i fästramen och skruvar fast dem.
- ➤ Avlägsna de båda M8-skruvarna från spoilerns övre hållare (bild **2** **1**, sida 4).
- ➤ Ta ut de båda blindpluggarna under spoilerns övre hållare ur M8-gänghålen.
- ➤ Fäst monteringsramens övre del på spoilerns övre hållare med skruvarna M8 x 40 (10.9) (bild **2** **1**, sida 4).
- ➤ Använd skruvarna M8 x 35 (10.9) (bild **2** **2**, sida 4) och fäst monteringsramens nedre del i M8-gänghålen som blindpluggarna avlägsnades ur.
- ➤ Skjut dit de fyra stora U-brickorna M8 8,4 x 24 mm som distansbrickor på de utstående skruvarna på monteringsramen (bild **2** **2**, sida 4).
- ➤ Sätt kondensorenheten på de utstående skruvarna på fästramen och skruva fast den med fyra U-brickor M8 8,4 x 16 mm och fyra låsmuttrar M8 (bild **3**, sida 5).
- ➤ Kontrollera att skruvarna sitter fast ordenligt när fordonet har körts ca 200 km.

6 Garanti

Den lagstadgade garantitiden gäller. Om produkten är defekt: kontakta en service-partner i ditt land (adresser, se bruksanvisningens baksida).

Våra specialister står gärna till förfogande och förklarar hur garantiärenden behandlas.

Les bruksanvisningen nøye før du monterer og tar apparatet i bruk, og ta vare på den. Hvis produktet selges videre, må du sørge for å gi bruksanvisningen videre også.

1 Generelle sikkerhetsregler

Produsenten tar i følgende tilfeller intet ansvar for skader:

- Skader på produktet på grunn av mekanisk påvirkning og feil tilkoblingsspenning
- Endringer på produktet uten at det er gitt uttrykkelig godkjenning av produsenten
- Bruk til andre formål enn det som er beskrevet i veiledningen

PASS PÅ!
Bevegelsesfriheten til påliggere (de utvendige kantene på utliggeren ved innkobling eller bøying) og andre påbygg må ikke begrenses.

MERK
Følg sikkerhetsinstruksjonene i bruksanvisningen for klimaanlegget.

2 Leveringsomfang

Montasjesett for Iveco Stralis Hi-Way Euro 6

Antall	Betegnelse
1	Festeramme
1	Monteringsveiledning
4	Skrue M8 x 35 (8.8)
2	Skrue M8 x 35 (10.9)
2	Skrue M8 x 40 (10.9)
16	U-skive M8 (d1 = 8,4 mm, d2 = 16 mm)
4	U-skive M8 (d1 = 8,4 mm, d2 = 24 mm)
8	Mutter M8, selvgjengende

Kontroller at alle deler som følger med i leveransen er tilgjengelige før systemet tas i bruk.

3 Målgruppen for denne veiledningen

Informasjonen vedrørende montering i denne veiledningen er utelukkende beregnet på fagfolk i verksteder som er fortrolig med retningslinjene og sikkerhetsforanstaltningene som gjelder for montering av tilbehør på kjøretøyer.

4 Tiltenkt bruk

Monteringsrammen brukes til å installere kondensatorenheten SP950 C eller SPX1200C for parkeringskjøleboksen SP950 eller SPX1200, respektivt, i følgende kjøretøy: Iveco Stralis Hi-Way Euro 6. Monteringsrammen er montert til høyre på den bakre førerhusveggen.

Ved feste av festerammen brukes originale festepunkter på kjøretøyet. Det må ikke lages nye hull på kjøretøyet.

5 Montere festerammen

PASS PÅ!
Installer i følge opplysningene i bruksanvisningen for klimaanlegget.

MERK
Videre bruksinformasjon finner du i bruksanvisningen for klimaanlegget.

Grunnleggende montasje vises i fig. **1**, side 3:

Pos.	Betegnelse
1	Festeramme
2	Kondensatorenhet
3	Deksel

Monter festerammen og kondenseringsenheten på Iveco Stralis Hi-Way Euro 6 som følger:

MERK
Monter kondensatorenheten først etter at festerammen er festet på lastebilens bakvegg.

- For å feste kondensatorenheten settes de fire skruene M8 x 35 (8.8), åtte U-skivene M8 8,4 x 16 mm og fire festemutrene M8 (fig. **1**, side 3) inn i festerammen og skrues fast.
- Fjern de to skruene M8 fra det øverste spoilerfestet (fig. **2** **1**, side 4).
- Fjern de to blindpluggene under det øverste spoilerfestet fra M8-gjengeboringene.
- Fest den øverste delen av festerammen på det øverste spoilerfestet med skruene M8 x 40 (10.9) (fig. **2** **1**, side 4).
- Fest den nederste delen av festerammen i de åpne M8-gjengeboringene med skruene M8 x 35 (10.9) (fig. **2** **2**, side 4).
- Skyv de fire store U-skivene M8 8,4 x 24 mm som avstandsskiver inn på de skruene som stikker ut på festerammen (fig. **2** **2**, side 4).
- Sett kondensatorenheten på de utstående skruene på festerammen og skru fast med de fire U-skivene M8 8,4 x 16 mm og fire festemutrene M8 (fig. **3**, side 5).
- Etter å ha kjørt ca. 200 km må du kontrollere at alle skruene sitter godt fast.

6 Garanti

Lovmessig garantitid gjelder. Hvis produktet skulle være defekt, sender du det til en servicepartner i ditt land (du finner adressene på baksiden av veiledningen).

Våre spesialister hjelper deg gjerne, og avtaler garantiens videre forløp med deg.

Lue tämä ohje huolellisesti läpi ennen asennusta ja käyttöönottoa ja säilytä ohje hyvin. Jos myyt tuotteen eteenpäin, anna ohje tällöin edelleen uudelle käyttäjälle.

1 Yleisiä turvallisuusohjeita

Valmistaja ei ota mitään vastuuta vahingoista seuraavissa tapauksissa:

- laite on vaurioitunut mekaanisten tekijöiden vaikutuksesta ja väärän liitäntäjännitteen vuoksi
- tuotteeseen ilman valmistajan nimenomaista lupaa tehdyt muutokset
- käyttö muuhun kuin käyttöohjeessa ilmoitettuun tarkoitukseen

HUOMAUTUS!
Puoliperävaunujen (puoliperävaunun ulkoreunat käännettäessä tai taitettaessa) ja muiden ajoneuvorakenteiden liikkumavapautta ei saa rajoittaa.

OHJE
Noudata -ilmastointilaitteen asennusohjeen turvallisuusohjeita.

2 Toimituskokonaisuus

Asennussarja malliin Iveco Stralis Hi-Way Euro 6

Määrä	Nimitys
1	Kiinnityskehys
1	Asennusohje
4	Ruuvi M8 x 35 (8.8)
2	Ruuvi M8 x 35 (10.9)
2	Ruuvi M8 x 40 (10.9)
16	U-prikka M8 (d1 = 8,4 mm, d2 = 16 mm)
4	U-prikka M8 (d1 = 8,4 mm, d2 = 24 mm)
8	Mutteri M8, itselukittuva

Tarkasta ennen järjestelmän käyttöönottoa, että kaikki toimituskokonaisuuteen kuuluvat osat ovat mukana.

3 Tämän käyttöohjeen kohderyhmä

Tähän ohjeeseen sisältyvät asennustiedot on tarkoitettu korjaamoiden ammattihenkilökunnalle, joka tuntee ajoneuvojen lisävarusteiden asennukseen sovellettavat direktiivit ja turvajärjestelyt.

4 Määräysten mukainen käyttö

Kiinnityskehystä käytetään taukoilmastointilaitteiden SP950 ja SPX1200 kondensaattoriyksiköiden SP950C ja SPX1200C asentamiseen seuraaviin ajoneuvoihin: Iveco Stralis Hi-Way Euro 6. Kiinnityskehys asennetaan oikealle ohjaamon takaseinään.

Kiinnityskehystä kiinnitettäessä käytetään ajoneuvon alkuperäiskiinnityskohtia. Ajoneuvoon ei tarvitse porata uusia reikiä.

5 Asennuskehyksen asentaminen

HUOMAUTUS!
Noudata asennuksessa myös -ilmastointilaitteen asennusohjeen tietoja.

OHJE
Käyttöä koskevia tietoja löydät -ilmastointilaitteen käyttöohjeesta.

Perusteellinen asennus löytyy: kuva **1**, sivulla 3:

Kohde	Nimitys
1	Kiinnityskehys
2	Kondensaattoriyksikkö
3	Peitekate

Asenna kiinnityskehys ja -kondensaattoriyksikkö Iveco Stralis Hi-Way Euro 6 -rekkoihin seuraavasti:

OHJE
Asenna kondensaattoriyksikkö vasta, kun kiinnityskehys on ensin kiinnitetty kuorma-auton takaseinään.

- ➤ Aseta kondensaattoriyksikön kiinnittämiseksi neljä ruuvia M8 x 35 (8.8), kahdeksan U-aluslevyä M8 8,4 x 16 mm ja neljä varmistusmutteria M8 (kuva **1**, sivulla 3) kiinnityskehykseen ja ruuvaa kiinni.
- ➤ Poista molemmat M8-ruuvit ylemmästä spoileripidikkeestä (kuva **2** **1**, sivulla 4).
- ➤ Ota molemmat tulpat pois ylemmän spoileripidikkeen alla olevista M8-kierrerei'istä.
- ➤ Kiinnitä kiinnityskehyksen yläosa ylempään spoileripidikkeeseen ruuveilla M8 x 40 (10.9) (kuva **2** **1**, sivulla 4).
- ➤ Kiinnitä kiinnityskehyksen alaosa edellä avattuihin M8-kierrereikiin ruuveilla M8 x 35 (10.9) (kuva **2** **2**, sivulla 4).
- ➤ Työnnä neljä suurta U-aluslevyä M8 8,4 x 24 mm välikelevyiksi kiinnityskehyksestä ulostyöntyville ruuveille (kuva **2** **2**, sivulla 4).
- ➤ Aseta kondensaattoriyksikkö kiinnityskehyksen ulos työntyvien ruuvien varaan ja ruuvaa se kiinni neljän U-prikan M8 8,4 x 16 mm ja neljän varmistusmutterin M8 avulla (kuva **3**, sivulla 5).
- ➤ Tarkasta kaikkien ruuvien kireys noin 200 km:n ajon jälkeen.

6 Tuotevastuu

Laitetta koskee lakisääteinen tuotevastuuaika. Jos tuote sattuu olemaan viallinen, käänny maasi sopimushuollon puoleen (osoitteet käyttöohjeen takasivulla).

Asiantuntijamme auttavat sinua ja neuvovat sinua tuotevastuun jatkomenettelyn suhteen.

Прочтите данную инструкцию перед монтажом и вводом в эксплуатацию и сохраните ее. В случае передачи продукта передайте инструкцию следующему пользователю.

1 Общие указания по технике безопасности

Изготовитель не несет никакой ответственности за ущерб в следующих случаях:

- Повреждения продукта из-за механических воздействий и неверного напряжения питания
- Изменения в продукте, выполненные без однозначного разрешения изготовителя
- Использование в целях, отличных от указанных в данной инструкции

ВНИМАНИЕ!
Не должна ограничиваться свобода движения полуприцепов (наружных краев полуприцепа при повороте или изгибе соединения) и других навесных узлов автомобиля.

УКАЗАНИЕ
Соблюдайте указания по технике безопасности в инструкции по монтажу стояночного кондиционера.

2 Объем поставки

Монтажный комплект для Iveco Stralis Hi-Way Euro 6

Кол-во	Наименование
1	Крепежная рамка
1	Инструкция по монтажу
4	Винт M8 x 35 (8.8)
2	Винт M8 x 35 (10.9)
2	Винт M8 x 40 (10.9)
16	Подкладная шайба M8 (d1 = 8,4 мм, d2 = 16 мм)
4	Подкладная шайба M8 (d1 = 8,4 мм, d2 = 24 мм)
8	Гайка M8, самостопорящаяся

Перед вводом системы в эксплуатацию проверьте, имеются ли все входящие в объем поставки детали.

3 Целевая группа данной инструкции

Информация по монтажу в данной инструкции предназначена исключительно для специалистов в мастерских, которые знакомы с применяемыми директивами и мерами безопасности при монтаже комплектующих и принадлежностей на автомобили.

4 Использование по назначению

Крепежная рама предназначена для монтажа конденсаторного блока SP950C или SPX1200C стояночных кондиционеров SP950 и SPX1200 и подходит для следующих транспортных средств: Iveco Stralis Hi-Way Euro 6. Крепежная рамка крепится справа на задней стенке кабины.

При креплении крепежной рамки используются оригинальные точки крепления на автомобиле. Вам не нужно выполнять в автомобиле новые отверстия.

5 Монтаж крепежной рамки

ВНИМАНИЕ!
При монтаже соблюдайте также информацию, приведенную в инструкции по монтажу стояночного кондиционера.

УКАЗАНИЕ
Информация по эксплуатации приведена в инструкции по эксплуатации стояночного кондиционера.

Принцип монтажа показан на рис. **1**, стр. 3:

Поз.	Наименование
1	Крепежная рамка
2	Конденсаторный модуль
3	Защитный кожух

Установите крепежную рамку и конденсаторный блок на автомобиль Iveco Stralis Hi-Way Euro 6 следующим образом:

УКАЗАНИЕ
Устанавливайте конденсаторный модуль только после крепления крепежной рамки к задней стенке автомобиля.

- Для установки конденсаторного модуля вставить четыре винта M8 x 35 (8.8), восемь подкладных шайб M8 8,4 x 16 мм и четыре предохранительные гайки M8 (рис. **1**, стр. 3) в крепежную рамку и привинтить.
- Вывинтить оба винта M8 из верхнего держателя спойлера (рис. **2** **1**, стр. 4).
- Удалить обе заглушки под верхним держателем спойлера из резьбовых отверстий M8.
- Закрепить верхнюю часть крепежной рамы на верхнем держателе спойлера винтами M8 x 40 (10.9) (рис. **2** **1**, стр. 4).
- Закрепить нижнюю часть крепежной рамы в открытых перед этим резьбовых отверстиях M8 винтами M8 x 35 (10.9) (рис. **2** **2**, стр. 4).
- Наденьте четыре больших подкладных шайбы M8 8,4 x 24 мм в качестве распорных шайб на винты, выступающие из крепежной рамы (рис. **2** **2**, стр. 4).
- Конденсаторный модуль установить на выступающие из крепежной рамы винты и привинтить четырьмя подкладными шайбами M8 8,4 x 16 мм и четырьмя предохранительными гайками M8 (рис. **3**, стр. 5).
- После прохождения автомобилем около 200 км проверить прочность фиксации всех винтов.

6 Гарантия

Действителен установленный законом срок гарантии. Если продукт неисправен, обратитесь в сервисную организацию в Вашей стране (адреса см. на оборотной стороне инструкции).

Наши специалисты с радостью помогут Вам и обсудят с Вами дальнейшие шаги.

Przed instalacją i uruchomieniem urządzenia należy uważnie przeczytać niniejszą instrukcję. Instrukcję należy zachować. W razie przekazywania urządzenia należy ją udostępnić kolejnemu nabywcy.

1 Ogólne zasady bezpieczeństwa

Producent nie odpowiada za szkody spowodowane:

- uszkodzeniami produktu wywołanymi czynnikami mechanicznymi i niewłaściwym napięciem zasilania
- zmianami dokonanymi w produkcie bez wyraźnej zgody producenta
- użytkowaniem w celach innych niż opisane w niniejszej instrukcji

UWAGA!
Nie wolno ograniczać swobody ruchu naczep (zewnętrzna krawędź naczepy przy skręcie lub zginaniu) oraz innych nadbudowanych części pojazdu.

WSKAZÓWKA
Należy przestrzegać wskazówek bezpieczeństwa zawartych w instrukcji montażu klimatyzatora postojowego.

2 Zakres dostawy

Zestaw montażowy dla Iveco Stralis Hi-Way Euro 6

Ilość	Nazwa
1	Rama mocująca
1	Instrukcja montażu
4	Śruba M8 x 35 (8.8)
2	Śruba M8 x 35 (10.9)
2	Śruba M8 x 40 (10.9)
16	Podkładka typu U M8 (d1 = 8,4 mm, d2 = 16 mm)
4	Podkładka typu U M8 (d1 = 8,4 mm, d2 = 24 mm)
8	Nakrętka M8, samozabezpieczająca

Przed uruchomieniem systemu należy sprawdzić, czy nie brakuje którejkolwiek części objętej zakresem dostawy.

3 Odbiorcy instrukcji

Informacje dotyczące montażu, które zamieszczono w tej instrukcji, są skierowane wyłącznie do specjalistów z zakładów instalacyjnych posiadających wiedzę w zakresie zaleceń i środków bezpieczeństwa obowiązujących podczas montażu elementów akcesoriów w pojazdach.

4 Użytkowanie zgodne z przeznaczeniem

Rama mocująca przeznaczona jest do montażu jednostek sprężarki SP950C lub SPX1200C klimatyzatorów postojowych SP950 lub SPX1200 w następujących pojazdach: Iveco Stralis Hi-Way Euro 6. Ramę mocującą montuje się po prawej stronie na tylnej ścianie kabiny kierowcy.

Do przytwierdzania ramy mocującej stosowane są oryginalne punkty mocowania znajdujące się w pojeździe. Nie ma konieczności wykonywania w pojeździe żadnych dodatkowych otworów.

5 Montaż ramy mocującej

UWAGA!
Podczas montażu należy także przestrzegać zaleceń zawartych w instrukcji montażu klimatyzatora postojowego.

WSKAZÓWKA
Informacje dotyczące obsługi znajdują się w instrukcji obsługi klimatyzatora postojowego.

Podstawowy montaż przedstawiono na następujących rysunkach: rys. **1**, strona 3:

Poz.	Nazwa
1	Rama mocująca
2	Jednostka sprężarki
3	Pokrywa

Ramę mocującą i jednostkę sprężarki w Iveco Stralis Hi-Way Euro 6 należy zamontować w następujący sposób:

WSKAZÓWKA
Jednostkę sprężarki należy zamontować dopiero po przytwierdzeniu ramy mocującej do tylnej ściany samochodu ciężarowego.

- Do zamocowania jednostki sprężarki należy użyć czterech śrub M8 x 35 (8.8), ośmiu podkładek typu U M8 8,4 x 16 mm oraz czterech nakrętek zabezpieczających M8 (rys. **1**, strona 3) i przykręcić je do ramy mocującej.
- Usunąć obie śruby M8 z górnego uchwytu spoilera (rys. **2** **1**, strona 4).
- Obie zaślepki poniżej górnego uchwytu spoilera usunąć z otworów gwintowanych M8.
- Górną część ramy mocującej przy górnym uchwycie spoilera przymocować śrubami M8 x 40 (10.9) (rys. **2** **1**, strona 4).
- Dolną część ramy mocującej przymocować do odsłoniętych wcześniej otworów gwintowanych M8 za pomocą śrub M8 x 35 (10.9) (rys. **2** **2**, strona 4)
- Na wystające śruby na ramce mocującej założyć cztery duże podkładki M8 8,4 x 24 mm jako podkładki dystansujące (rys. **2** **2**, strona 4).
- Jednostkę sprężarki należy umieścić na wystających śrubach, na ramie mocującej i przykręcić za pomocą czterech podkładek typu U M8 8,4 x 16 mm oraz czterech nakrętek zabezpieczających M8 (rys. **3**, strona 5).
- Wszystkie śruby należy sprawdzić po przejechaniu 200 km pod względem trwałości mocowania.

6 Gwarancja

Obowiązuje ustawowy okres gwarancji. Jeśli produkt jest uszkodzony, należy zgłosić się do partnera serwisowego w danym kraju (adresy dostępne na odwrocie instrukcji).

Nasi specjaliści służą chętnie pomocą i omówią z Państwem dalszy przebieg gwarancji.

Pred montážou a uvedením do prevádzky si prosim pozorne prečítajte tento návod a odložte si ho. V prípade odovzdania výrobku ďalšiemu používateľovi mu odovzdajte aj tento návod.

1 Všeobecné bezpečnostné upozornenia

Výrobca v nasledujúcich prípadoch nepreberá za škody žiadnu záruku:

- Poškodenia produktu mechanickým pôsobením a nesprávnym pripájacím napätím
- Zmeny produktu bez vyjadreného povolenia výrobcu
- Použitie na iné účely ako sú účely uvedené v návode

POZOR!
Nesmie dôjsť k obmedzeniu voľnosti pohybu návesov (vonkajšie hrany návesu pri zabočení alebo vybočení) a ostatných prístavieb vozidla.

POZNÁMKA
Dodržiavajte bezpečnostné predpisy uvedené v montážnom návode k prídavnému klimatizačnému zariadeniu.

2 Obsah dodávky

Montážna súprava pre Iveco Stralis Hi-Way Euro 6

Množstvo	Označenie
1	Upevňovací rám
1	Montážny návod
4	Skrutka M8 x 35 (8.8)
2	Skrutka M8 x 35 (10.9)
2	Skrutka M8 x 40 (10.9)
16	Podložka M8 (d1 = 8,4 mm, d2 = 16 mm)
4	Podložka M8 (d1 = 8,4 mm, d2 = 24 mm)
8	Matica M8, samopoistná

Pred uvedením systému do prevádzky skontrolujte, či sú všetky časti patriace k dodávke kompletné.

3 Cieľová skupina tohto návodu

Informácie o inštalácii nachádzajúce sa v tomto návode sú adresované odborníkom v servisoch, ktorí sú oboznámení s príslušnými smernicami a bezpečnostnými predpismi, ktoré je potrebné dodržiavať pri montáži príslušenstva do nákladných vozidiel.

4 Používanie v súlade s určením

Upevňovací rám sa používa na inštaláciu kondenzátorovej jednotky SP950C alebo SPX1200C pre chladiac box SP950 alebo SPX1200, na nasledujúce vozidlá: Iveco Stralis Hi-Way Euro 6. Upevňovací rám sa namontuje vpravo na zadnú stenu kabíny vodiča.

Pri upevňovaní upevňovacieho rámu sa použijú originálne upevňovacie body na vozidle. Nemusíte vytvárať na vozidle nové otvory.

5 Montáž upevňovacieho rámu

POZOR!
Pri montáži dodržiavajte aj informácie uvedené v montážnom návode k prídavnému klimatizačnému zariadeniu.

POZNÁMKA
Informácie o obsluhe nájdete v návode k prídavnému klimatizačnému zariadeniu.

Základná montáž je zobrazená na obr. **1**, strane 3:

Pol.	Označenie
1	Upevňovací rám
2	Kondenzátorová jednotka
3	Kryt

Namontujte upevňovací rám a kondenzátorovú jednotku na Iveco Stralis Hi-Way Euro 6 nasledovne:

POZNÁMKA
Namontujte kondenzátorovú jednotku až po upevnení upevňovacieho rámu na zadnú stenu nákladného vozidla.

- Na uchytenie kondenzátorovej jednotky vložte štyri skrutky M8 x 35 (8.8), osem podložiek M8 8,4 x 16 mm a štyri poistné matice M8 (obr. **1**, strane 3) do upevňovacieho rámu a zaskrutkujte ich.
- Odstráňte obe skrutky M8 z horného držiaka spojlera (obr. **2** **1**, strane 4).
- Odstráňte obe záslepky pod hornými držiakmi spojlera zo závitových otvorov M8.
- Hornú časť upevňovacieho rámu na hornom držiaku spojlera upevnite skrutkami M8 x 40 (10.9) (obr. **2** **1**, strane 4).
- Spodnú časť upevňovacieho rámu do predtým uvoľnených závitových otvorov M8 pomocou skrutiek M8 x 35 (10.9) (obr. **2** **2**, strane 4).
- Nasuňte štyri veľké U podložky M8 8,4 x 24 mm ako dištančné podložky na vystupujúce skrutky na upevňovacom ráme (obr. **2** **2**, strane 4).
- Kondenzátorovú jednotku nasaďte na vyčnievajúce skrutky na upevňovacom ráme a zoskrutkujte so štyrmi podložkami M8 8,4 x 16 mm a štyrmi poistnými maticami M8 (obr. **3**, strane 5).
- Všetky skrutky skontrolujte po jazde 200 km, či pevne držia.

6 Záruka

Platí zákonom stanovená záručná lehota. Ak by bol výrobok chybný, obrát'te sa na servisného partnera vo vašej krajine (adresy pozri na zadnej strane návodu).

Naši špecialisti vám radi pomôžu a dohodnú s vami ďalší priebeh záruky.

Před zahájením instalace a uvedením do provozu si pečlivě přečtěte tento návod a uschovejte jej. V případě dalšího prodeje výrobku předejte návod novému uživateli.

1 Všeobecné bezpečnostní pokyny

V následujících případech nepřebírá výrobce žádné záruky za škody:

- Poškození výrobku působením mechanických vlivů a chybného připojovacího napětí
- Změna výrobku bez výslovného souhlasu výrobce
- Použití k jiným účelům, než jsou popsány v tomto návodu

POZOR!
Nesmí být omezena volnost pohybu návěsů (vnější okraje návěsu při zatáčení nebo při zalomení) a jiných nástaveb vozidla.

POZNÁMKA
Dodržujte bezpečnostní pokyny uvedené v návodu k instalaci nezávislé klimatizace.

2 Obsah dodávky

Montážní sada pro nákladní automobil Iveco Stralis Hi-Way Euro 6

Množství	Název
1	Upevňovací rám
1	Návod k montáži
4	Šroub M8 x 35 (8.8)
2	Šroub M8 x 35 (10.9)
2	Šroub M8 x 40 (10.9)
16	Podložka M8 (d1 = 8,4 mm, d2 = 16 mm)
4	Podložka M8 (d1 = 8,4 mm, d2 = 24 mm)
8	Matice M8 samosvorná

Před uvedením systému do provozu se přesvědčte o úplnosti dílů, které jsou součástí dodávky.

3 Cílová skupina tohoto návodu

Informace o instalaci uvedené v tomto návodu jsou určeny výhradně odborným pracovníkům instalačních servisů, kteří jsou seznámeni s používanými směrnicemi a bezpečnostními předpisy pro instalaci příslušenství automobilů.

4 Použití v souladu s účelem

Upevňovací rám slouží k instalaci jednotky kondenzátoru SP950C nebo SPX1200C pro nezávislé klimatizace SP950 nebo SPX1200 na následující vozidla: Iveco Stralis Hi-Way Euro 6. Upevňovací rám je namontován vpravo k zadní stěně kabiny řidiče.

Při upevňování upevňovacího rámu jsou používány původní upevňovací body na vozidle. Do vozidla nemusíte vyvrtávat žádné nové otvory.

5 Montáž upevňovacího rámu

POZOR!
Při instalaci dodržujte také informace uvedené v návodu k instalaci nezávislé klimatizace.

POZNÁMKA
Informace o obsluze naleznete v návodu k obsluze nezávislé klimatizace.

Obecná montáž je patrná na obr. **1**, strana 3:

Poz.	Název
1	Upevňovací rám
2	Kondenzátorová jednotka
3	Kryt

Namontujte upevňovací rám a kondenzátorovou jednotku k vozidlu Iveco Stralis Hi-Way Euro 6 takto:

POZNÁMKA
Namontujte kondenzátorovou jednotku až po upevnění upevňovacího rámu k zadní stěně nákladního automobilu.

- K uchycení kondenzátorové jednotky vložte do upevňovacího rámu čtyři šrouby M8 x 35 (8.8), osm podložek M8 8,4 x 16 mm a čtyři pojistné matice M8 (obr. **1**, strana 3) a přišroubujte je.
- Odstraňte oba šrouby M8 z horního držáku spoileru (obr. **2** **1**, strana 4).
- Odstraňte ze závitových otvorů M8 obě záslepky pod horním držákem spoileru.
- Upevněte horní díl upevňovacího rámu k hornímu držáku spoileru šrouby M8 x 40 (10.9) (obr. **2** **1**, strana 4).
- Upevněte horní díl upevňovacího rámu pomocí výše uvedených závitových otvorů M8 šrouby M8 x 35 (10.9) (obr. **2** **2**, strana 4).
- Nasaďte čtyři velké podložky U M8 8,4 x24 mm na vyčnívající šrouby na upevňovací rám a použijte je jako distanční podložky (obr. **2** **2**, strana 4).
- Nasaďte kondenzátorovou jednotku na vyčnívající šrouby na upevňovací rám a přišroubujte pomocí čtyřech podložek M8 8,4 x 16 mm a čtyřech pojistných matic M8 (obr. **3**, strana 5).
- Po ujetí cca 200 km dotáhněte všechny šrouby.

6 Záruka

Na výrobek je poskytována záruka v souladu s platnými zákony. Pokud je výrobek vadný, kontaktujte servisního partnera ve vaší zemi (adresy viz zadní strana tohoto návodu).

Naši odborníci vám rádi pomohou a projednají s vámi další průběh záruky.

Beépítés és üzembe vétel előtt gondosan olvassa el és őrizze meg ezt a használati útmutatót. Ha a terméket továbbadja, mellékelje hozzá a használati útmutatót is.

1 Általános biztonsági információk

A gyártó a bekövetkező károkért a következő esetekben nem vállal felelősséget:

- a termék mechanikai behatások és helytelen csatlakozási feszültség miatti károsodása
- a termék kifejezett gyártói engedély nélküli módosítása
- az útmutatóban leírt céloktól eltérő felhasználás

FIGYELEM!
A nyergesutánfutók (illetve bekormányozás vagy behajlás esetén azok külső peremei) és más járműfelépítmények mozgási szabadsága nem korlátozódhat.

MEGJEGYZÉS
Vegye figyelembe a állóklíma-berendezés beszerelési útmutatójában lévő biztonsági megjegyzéseket.

2 Szállítási terjedelem

Szerelőkészlet – Iveco Stralis Hi-Way Euro 6

Mennyiség	Megnevezés
1	Rögzítőkeret
1	Szerelési útmutató
4	Csavar M8 x 35 (8.8)
2	Csavar M8 x 35 (10.9)
2	Csavar M8 x 40 (10.9)
16	Alátét M8 (d1 = 8,4 mm, d2 = 16 mm)
4	Alátét M8 (d1 = 8,4 mm, d2 = 24 mm)
8	Anya M8, önbiztosító

A rendszer üzembe helyezése előtt ellenőrizze, hogy a szállítási terjedelemhez tartozó összes alkatrész megvan-e.

3 Az útmutató célcsoportja

A jelen útmutatóban szereplő beszerelési információk kizárólag műhelyek azon szakembereinek szólnak, akik ismerik a jármű-tartozékalkatrészek beszerelésénél alkalmazandó irányelveket és biztonsági óvintézkedéseket.

4 Rendeltetésszerű használat

A rögzítőkeret az SP950 vagy SPX1200 állóklíma-berendezés SP950C vagy SPX1200C kondenzátoregységének felszereléséhez, illetve a következő járművekhez használható: Iveco Stralis Hi-Way Euro 6. A rögzítőkeretet jobb oldalán kell felszerelni.

A rögzítőkeret rögzítésénél a járművön lévő eredeti rögzítéspontok használhatók. A járművön nem kell új furatokat készítenie.

5 A rögzítőkeret felszerelése

FIGYELEM!
A állóklíma-berendezés beszerelésénél vegye figyelembe a beszerelési útmutatóban lévő információkat is.

MEGJEGYZÉS
A kezelésre vonatkozó információk a állóklíma-berendezés kezelési útmutatójában találhatók.

Az alapvető szerelési információk **1**. ábra, 3. oldal itt találhatók:

Szám	Megnevezés
1	Rögzítőkeret
2	Kondenzátoregység
3	Burkolófedél

A rögzítőkeretet és a kondenzátoregységet a következő módon szerelje fel Iveco Stralis Hi-Way Euro 6 esetén:

MEGJEGYZÉS
A kondenzátoregységet csak a rögzítőkeret tehergépkocsi-hátoldalon történő rögzítését követően szerelje fel.

- Helyezze be és csavarozza össze a kondenzátoregység felvételére szolgáló 4 db M8 x 35 (8.8) csavart, 8 db M8 8,4 x 16 mm alátétet és 4 db M8 biztosítóanyát (**1**. ábra, 3. oldal) a rögzítőkeretbe.
- Távolítsa el mindkét M8 csavart a felső légterelő-tartóról (**2**. ábra **1**, 4. oldal).
- Távolítsa el a felső légterelő-tartó alatti két vakdugót az M8 menetes furatokból.
- Rögzítse a rögzítőkeret felső részét a felső légterelő-tartón az M8 x 40 (10.9) csavarokkal (**2**. ábra **1**, 4. oldal).
- Rögzítse a rögzítőkeret alsó részét az előzőleg szabaddá tett M8 menetes furatokban az M8 x 35 (10.9) csavarokkal (**2**. ábra **2**, 4. oldal).
- Tolja a négy nagyméretű M8 8,4 x 24 mm alátétet távtartó alátétként a rögzítőkereten lévő kiálló csavarokra (**2**. ábra **2**, 4. oldal).
- Helyezze rá a kondenzátoregységet a rögzítőkereten lévő kiálló csavarokra és csavarozza össze a 4 db M8 8,4 x 16 mm alátéttel és 4 db M8 biztosítóanyával (**3**. ábra, 5. oldal).
- Ellenőrizze az összes csavarkötés feszességét kb. 200 km út megtétele után.

6 Szavatosság

A termékre a törvény szerinti szavatossági időszak érvényes. A termék meghibásodása esetén forduljon az illetékes szervizpartnerhez (a címeket lásd jelen útmutató hátoldalán).

Szakembereink szívesen nyújtanak segítséget és felvilágosítást adnak a szavatosságra vonatkozó további tudnivalókról.

DOMETIC

dometic.com

4445102603 2022-05-10

YOUR LOCAL DEALER

dometic.com/dealer

YOUR LOCAL SUPPORT

dometic.com/contact

YOUR LOCAL SALES OFFICE

dometic.com/sales-offices

A complete list of Dometic companies, which comprise the Dometic Group, can be found in the public filings of:
DOMETIC GROUP AB Hemvärnsgatan 15 SE-17154 Solna Sweden